189T35-2-1-0

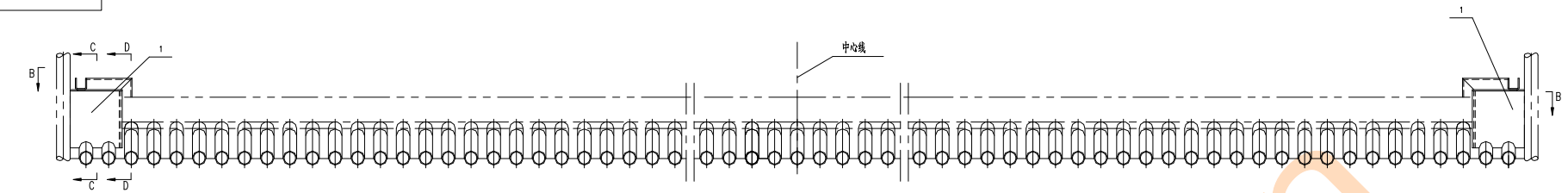

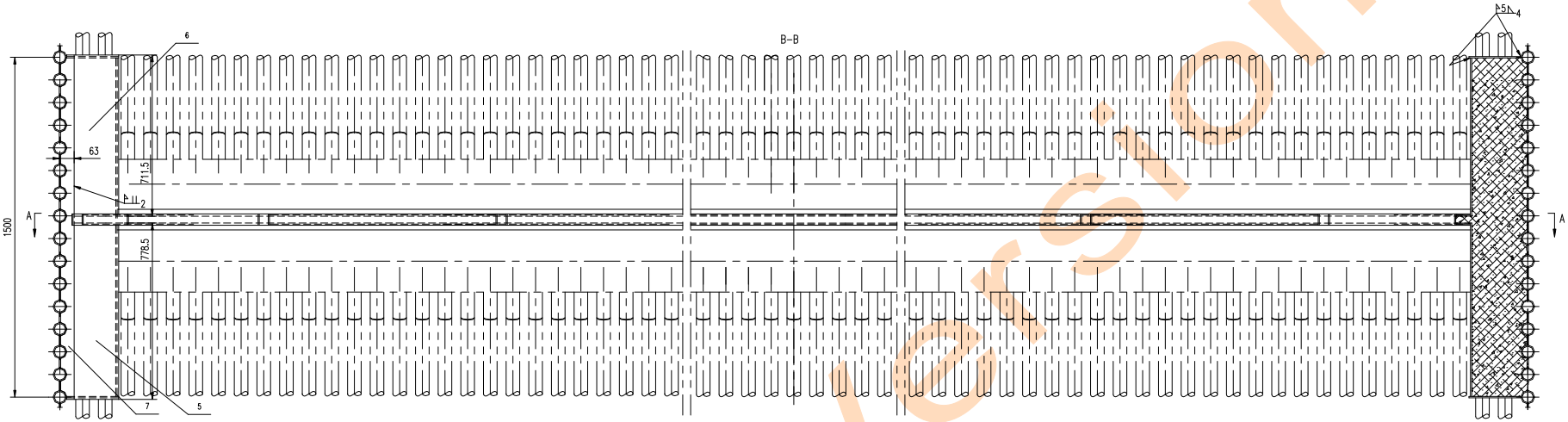

A-A
1:5

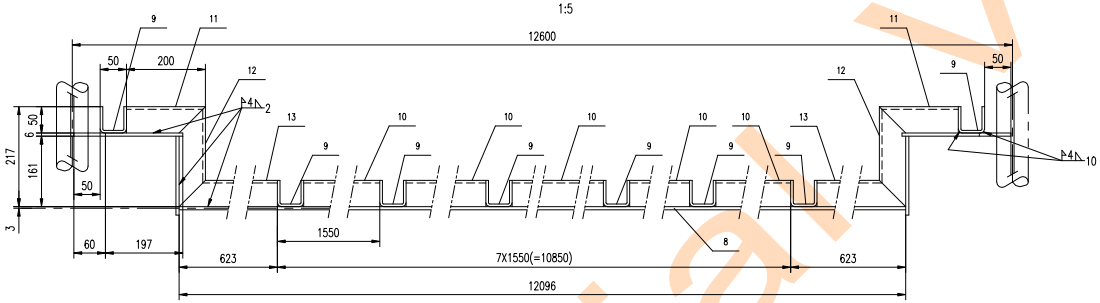

C-C

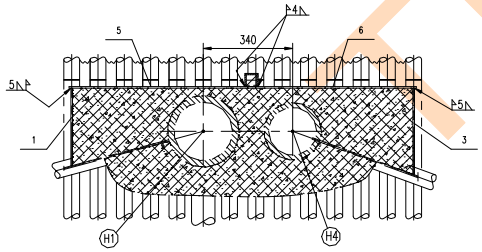

D-D

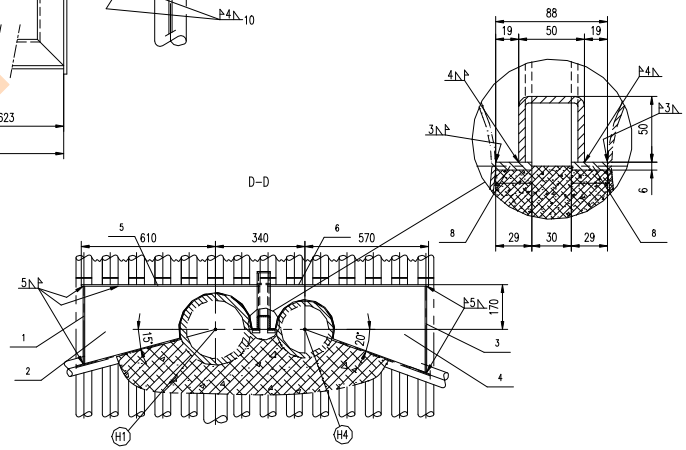

序号	图号	名称	数量	材料	单件重	总计重	备注
13	138T35-2-13	折板	2	Q235A	3.3	6.6	借用
12	68T35-2-12	折板	2	Q235A	1.1	2.2	借用
11	138T35-2-11	折板	2	Q235A	1.1	2.2	借用
10	68T35-2-10	折板	7	Q235A	8	56	借用
9	68T35-2-9	折板	10	Q235A	0.3	3	借用
8	189T35-2-1-(8)	钢板 δ6；29x12096	2	Q235B	17	34	
7	189T35-2-1-7	梳形板	2	Q235B	3.1	6.2	
6	189T35-2-1-6	钢板	2	Q235B	6.6	13.2	
5	189T35-2-1-5	钢板	2	Q235B	7.2	14.4	
4	189T35-2-1-4	钢板	2	Q235B	6.9	13.8	
3	189T35-2-1-3	梳形板	2	Q235B	3.8	7.6	
2	189T35-2-1-2	钢板	2	Q235B	5.9	11.8	
1	189T35-2-1-1	梳形板	2	Q235B	3.4	6.8	

标记	处数	文件号	签字	日期		
设计			标准		密封装置 (H1和H4之间)	189T35-2-1-0
校对			工艺			
审核			批准		装配件	无锡华光锅炉股份有限公司（无锡锅炉厂）
审定			日期			

重量 177.8 比例 1:10 保密 Y
共1页 第1页 参考图号 配套号

本图纸所有权归系无锡华光锅炉股份有限公司所有，除另有约定外，任何其他人未经同意私自使用或传播皆为违法侵权行为，必追究法律责任和经济赔偿。

耐热浇注料+绝缘耐火材料(用户自理)

技术要求：
除注明外，所有焊接按 3 进行。

Trial version