146T99-1-3-0

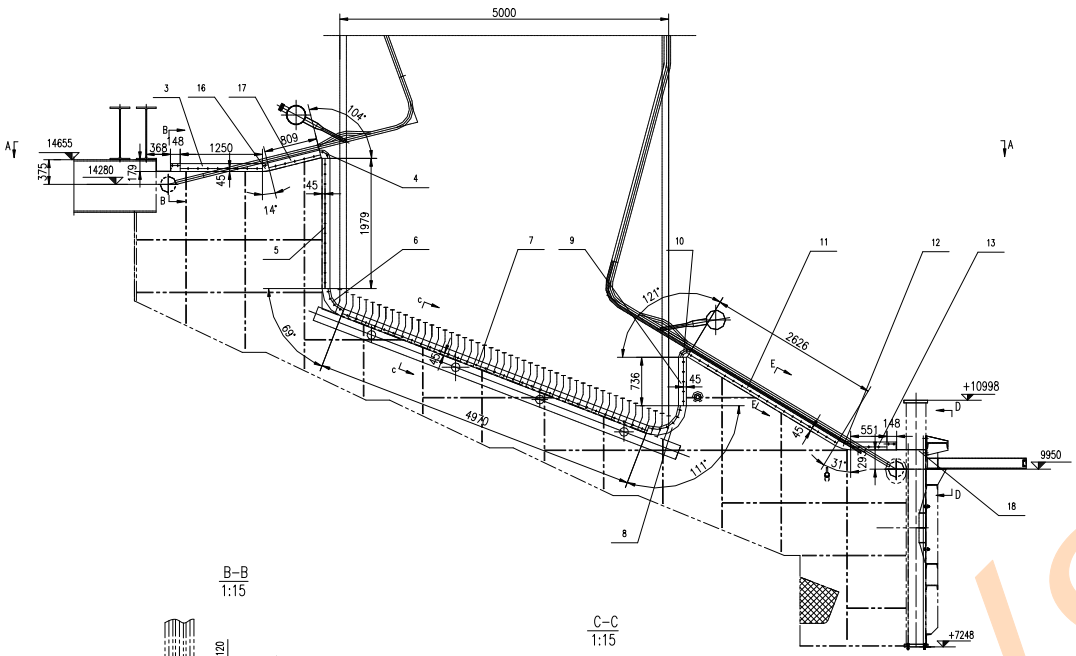


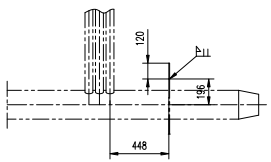


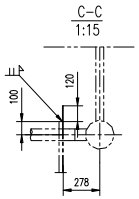


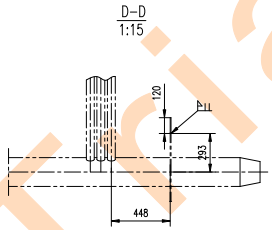


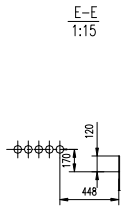


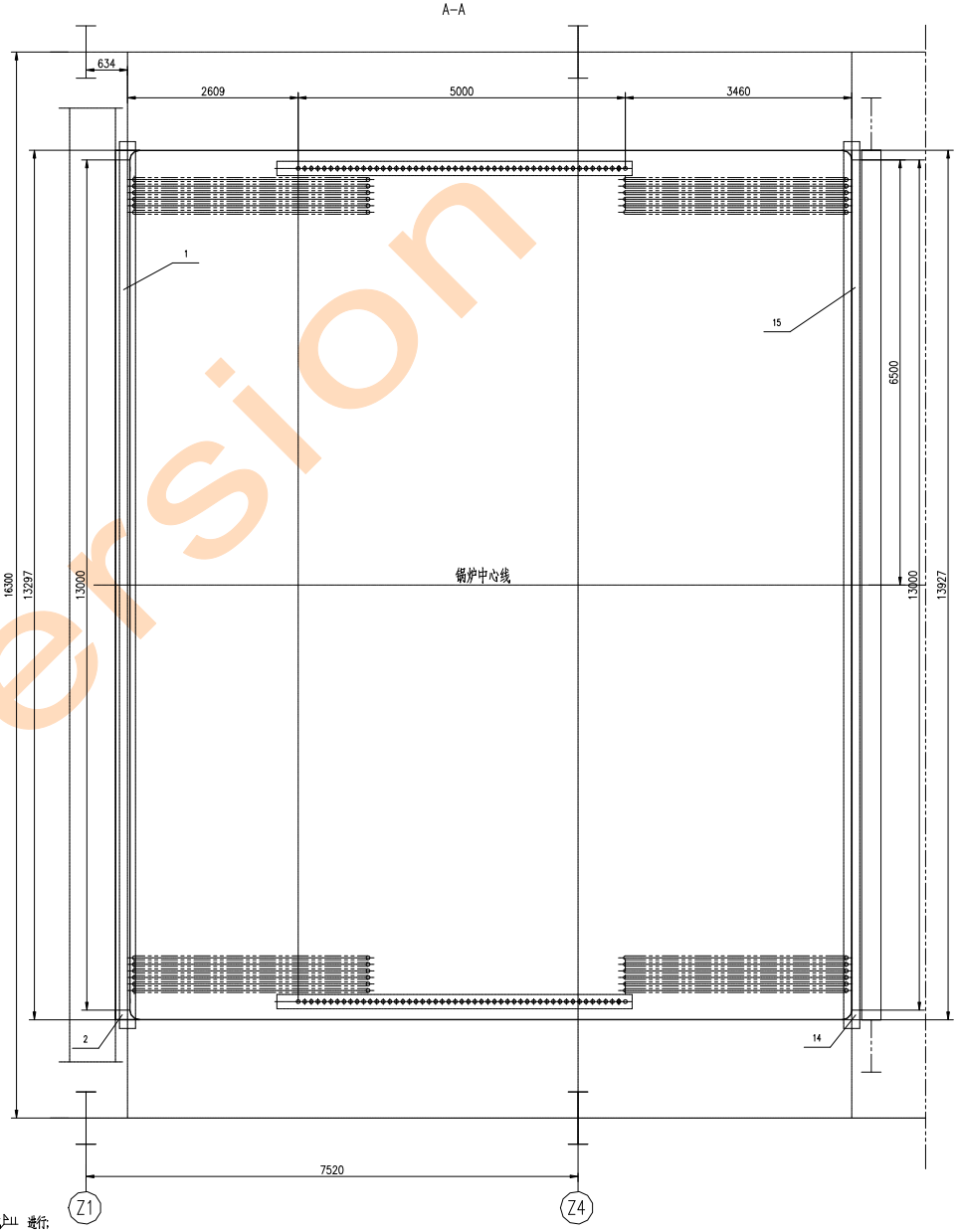


技术要求：

1.除注明外，钢板之间现场按 ⊥5 或 ⊥11 进行；
钢板与护板之间现场按 ⊥5 进行。
2.本图件密封板现场安装时可适当修割。
3.安装完毕后检查，要求所有的钢板和折板必须连为一体。

| 序号 | 图号 | 名称 | 数量 | 材料 | 单件重量 | 总计重量 | 备注 |
|---|---|---|---|---|---|---|---|
| 4 | 146T99-1-3-4 | 钢板 δ6 | 2 | Q235B | 0.7 | 1.4 | |
| 3 | 146T99-1-3-3 | 折板 δ6 | 2 | Q235B | 18 | 36 | |
| 2 | 146T99-1-3-2-0 | 折板 | 2 | 装配件 | 3.2 | 6.4 | 正反各一 |
| 1 | 146T99-1-3-1 | 折板 | 1 | Q235B | 325.1 | 325.1 | |

| 序号 | 图号 | 名称 | 数量 | 材料 | 单件重量 | 总计重量 | 备注 |
|---|---|---|---|---|---|---|---|
| 18 | 146T99-1-3-(18) | 钢板 δ6；13307x295 | 1 | Q235B | 184.9 | 184.9 | 允许拼接 |
| 17 | 146T99-1-3-17 | 钢板 δ6 | 2 | Q235B | 4.6 | 9.2 | |
| 16 | 146T99-1-3-16 | 钢板 δ6 | 2 | Q235B | 0.3 | 0.6 | |
| 15 | 146T99-1-3-15 | 折板 | 1 | Q235B | 165.3 | 165.3 | |
| 14 | 146T99-1-3-14-0 | 折板 | 2 | 装配件 | 3.3 | 6.6 | 正反各一 |
| 13 | 146T99-1-3-13 | 钢板 δ6 | 2 | Q235B | 3.1 | 6.2 | |
| 12 | 146T99-1-3-12 | 钢板 δ6 | 2 | Q235B | 1.1 | 2.2 | |
| 11 | 146T99-1-3-11 | 钢板 δ6 | 2 | Q235B | 14.8 | 29.6 | |
| 10 | 146T99-1-3-10 | 钢板 δ6 | 2 | Q235B | 0.8 | 1.6 | |
| 9 | 146T99-1-3-9 | 钢板 δ6 | 2 | Q235B | 4.2 | 8.4 | |
| 8 | 146T99-1-3-8 | 钢板 δ6 | 2 | Q235B | 8.5 | 17 | |
| 7 | 146T99-1-3-7 | 钢板 δ6 | 2 | Q235B | 28.1 | 56.2 | |
| 6 | 146T99-1-3-6 | 钢板 δ6 | 2 | Q235B | 2.5 | 5 | |
| 5 | 146T99-1-3-5 | 钢板 δ6 | 2 | Q235B | 11.2 | 22.4 | |

| | | | | | |
|---|---|---|---|---|---|
| 连接护板处密封 | | | | 146T99-1-3-0 | |
| 装配件 | 设计 | 标准 | 重量 884.1 | 比例 1:40 | 张数 Y |
| | 校对 | 工艺 | 共1页 | 第1页 | 参考图号 |
| | 审核 | 批准 | 无锡华光锅炉股份有限公司（无锡锅炉厂） | | |
| | 审定 | 日期 | | | |

Trial Version