189T35-4-0

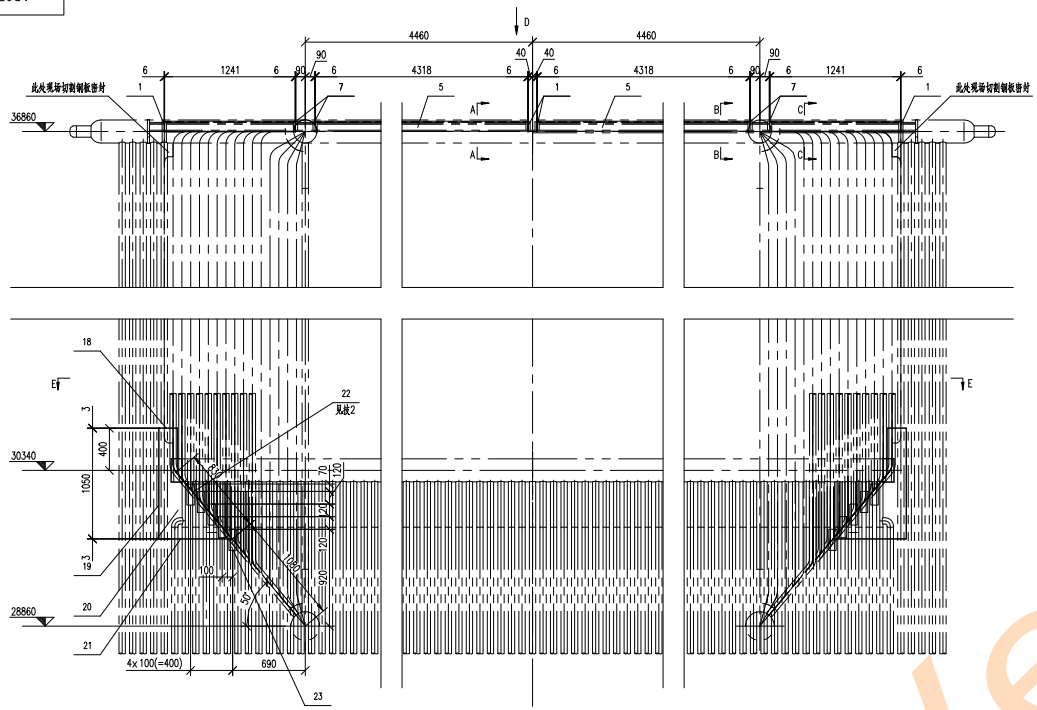

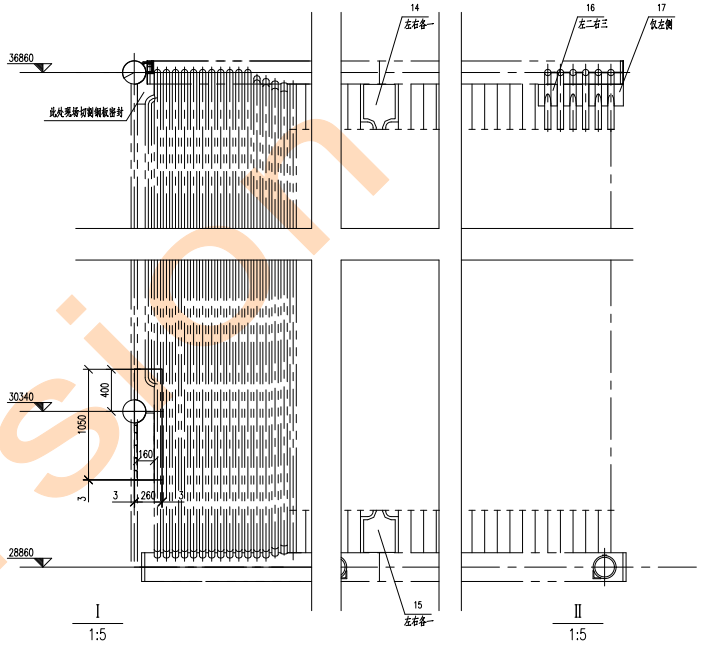

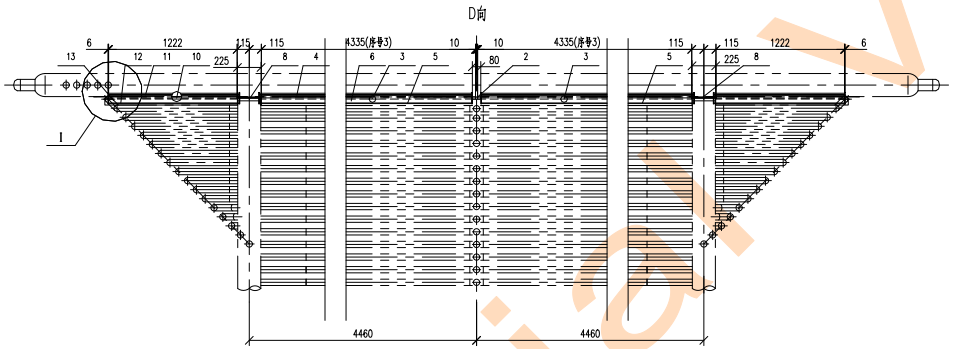

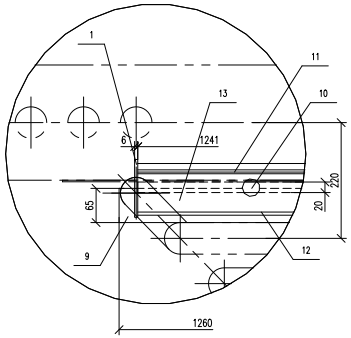

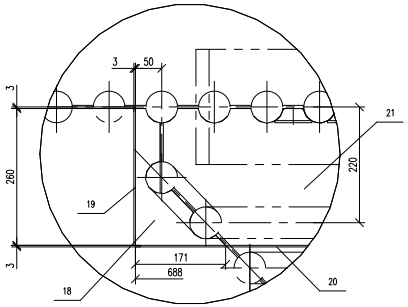

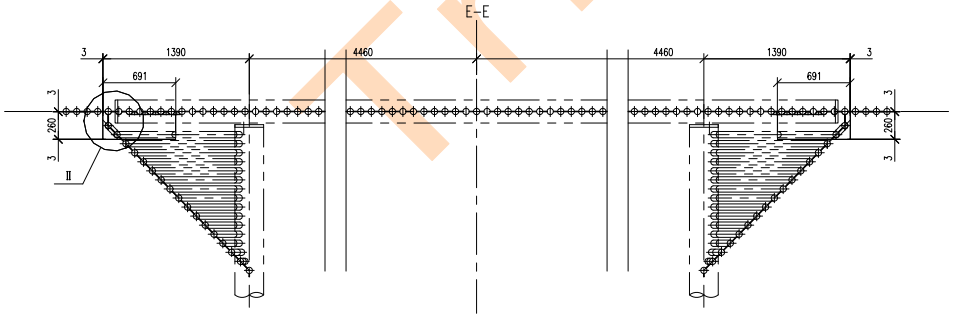

序号	图号	名称	数量	材料	单件重量	总计重量	备注
24	189T35-4-(24)	钢板 δ6;S=5平方米	1	Q235B	196.3	196.3	按总面积供应
23	138T231-1-5	密封填块 No.3	10	06Cr19Ni10	0.5	5	借用
22	189T35-4-(22)	钢板 δ3;160x830	2	Q235B	3.1	6.2	见技2
21	189T35-4-21	钢板 δ3	2	Q235B	4	8	
20	189T35-4-20	钢板 δ3	2	Q235B	8.1	16.2	
19	189T35-4-(19)	钢板 δ3;260x1050	2	Q235B	6.4	12.8	
18	189T35-4-18	钢板 δ3	2	Q235B	0.4	0.8	
17	189T35-3-3	钢板 δ6	1	Q235B	1.7	1.7	
16	189T35-3-1	钢板 δ6	5	Q235B	1.5	7.5	
15	189T35-4-15	钢板 δ6	2	Q235B	4.9	9.8	
14	189T35-4-14	钢板 δ6	2	Q235B	5.3	10.6	
13	138T35-4-13(A)	折板	2	Q235A	4.6	9.2	借用
12	138T35-7-12	钢板	2	Q235A	5.5	11	借用
11	189T35-4-(11)	扁钢 6x17;L=1241	2	Q235B	1	2	
10	189T35-4-(10)	扁钢 6x20;L=1222	2	Q235B	1.2	2.4	
9	189T35-4-(9)	扁钢 6x65;L=1260	2	Q235B	3.9	7.8	
8	189T35-4-(8)	钢板 δ6;9x225	2	Q235B	0.1	0.2	
7	138T35-4-7(A)	钢板 δ6	4	Q235A	0.22	0.88	借用
6	146T35-4-6	折板	2	Q235A	17.1	34.2	借用
5	146T35-4-5	钢板	2	Q235A	19.3	38.6	借用
4	189T35-4-(4)	扁钢 6x17;L=4318	2	Q235B	3.5	7	
3	189T35-4-(3)	扁钢 6x20;L=4335	2	Q235B	4.1	8.2	
2	189T35-4-(2)	钢板 δ6;80x22	1	Q235B	0.08	0.08	
1	138T35-4-1(A)	钢板 δ6	4	Q235A	0.4	1.6	借用

标记	处数	文件号	签字	日期		
设计			标准		连接部密封（垂直与水平之间）	189T35-4-0
校对			工艺			
审核			批准		装配件	无锡华光锅炉股份有限公司（无锡锅炉厂）
审定			日期			

重量	398	比例	1:25	供图	Y
共2页	第1页	参考图号		配合号	

本图纸所有权归系无锡华光锅炉股份有限公司所有，除另有约定外，任何其他人未经同意私自使用或传播皆为违法侵权行为，必追究法律责任和经济赔偿。

Trial version