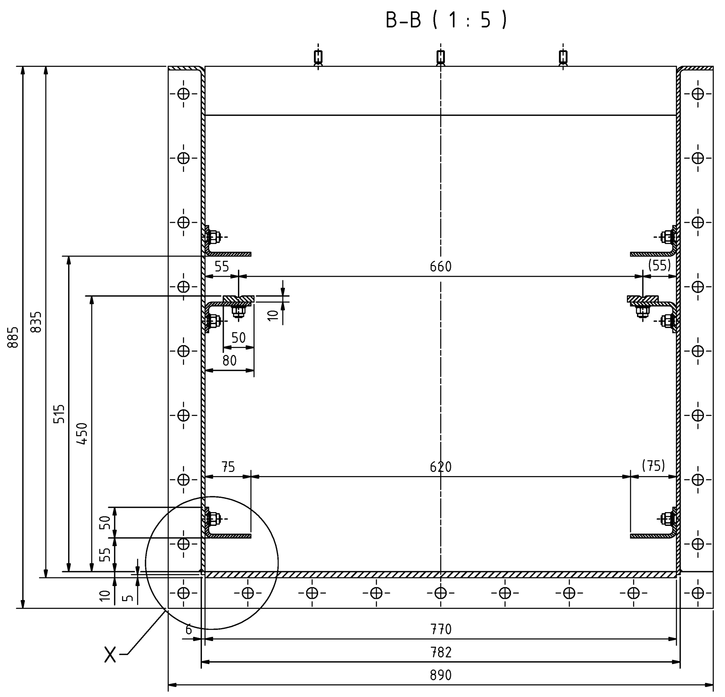

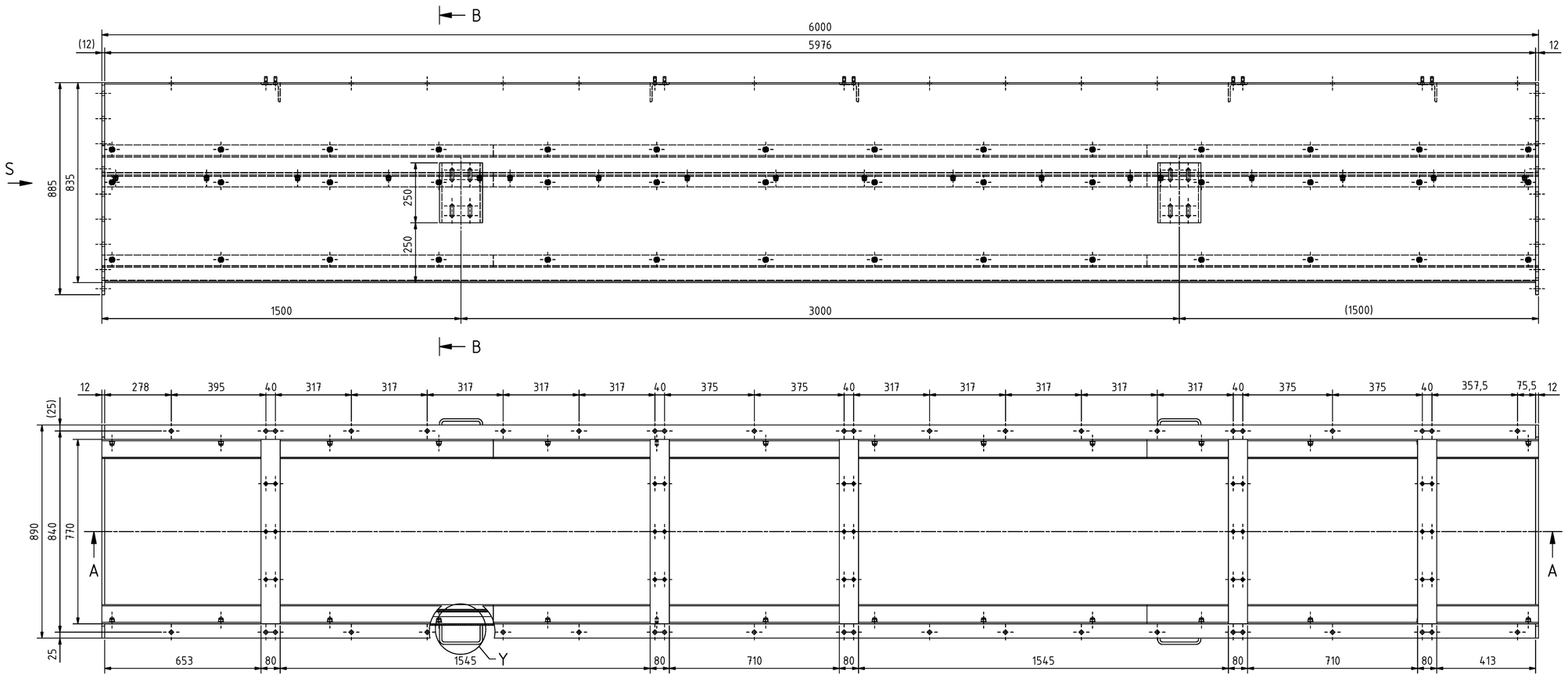

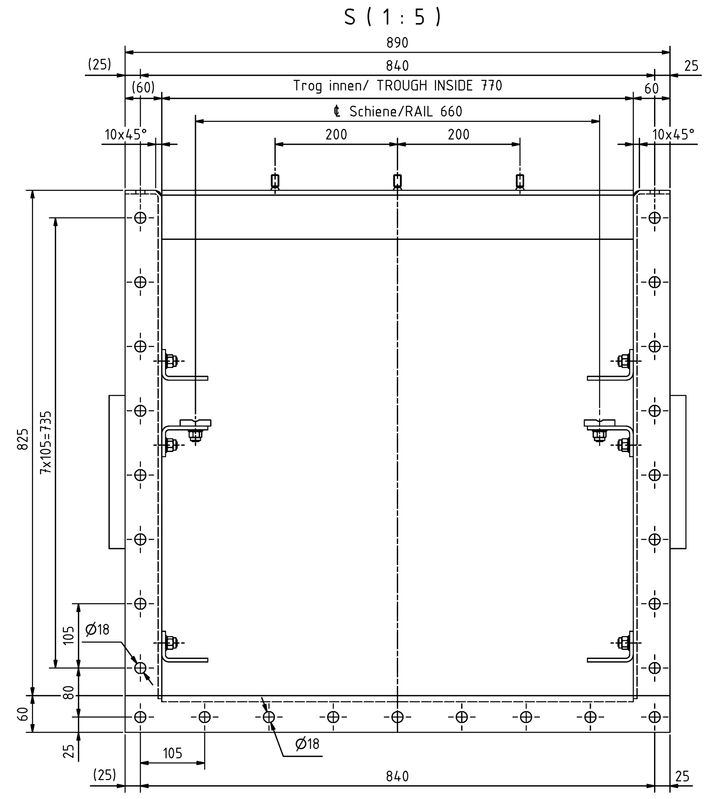

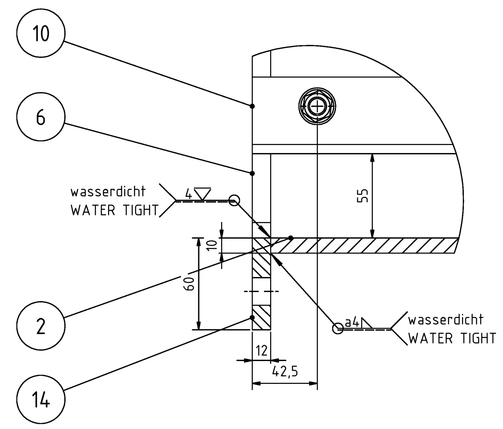

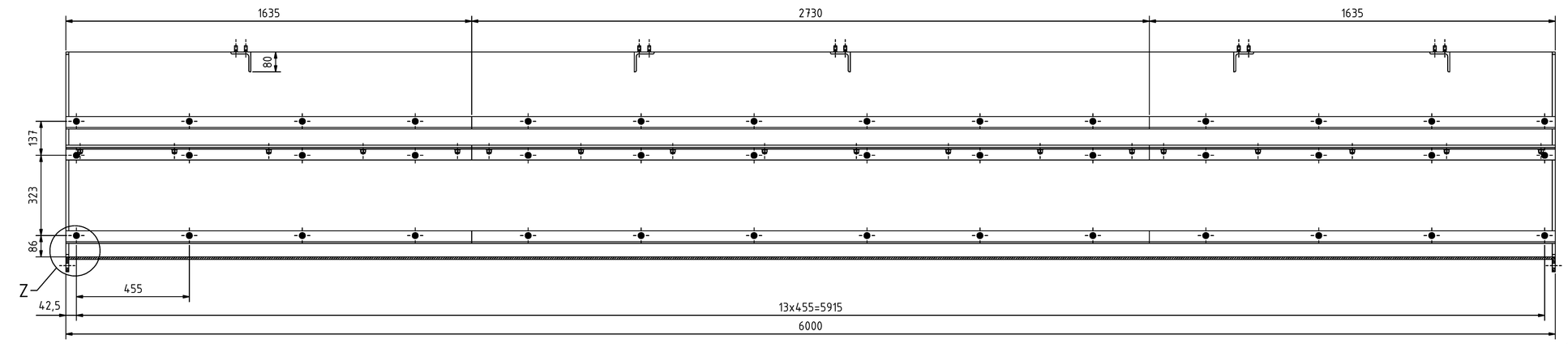

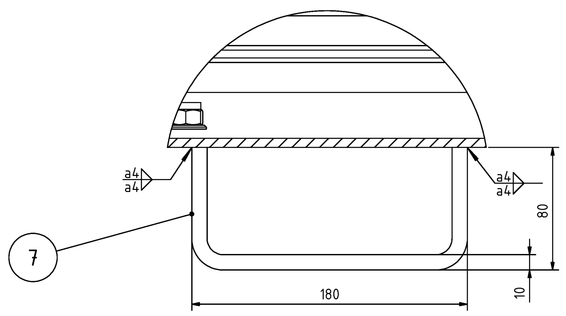

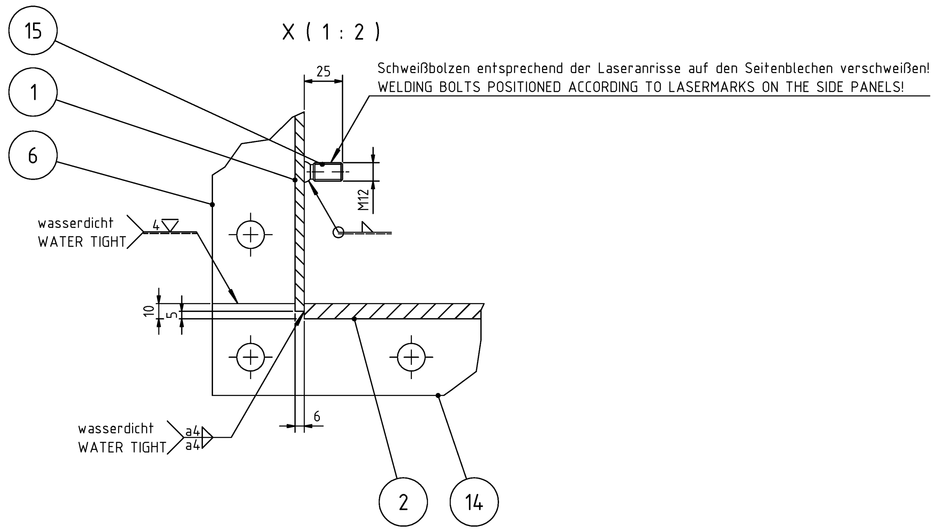

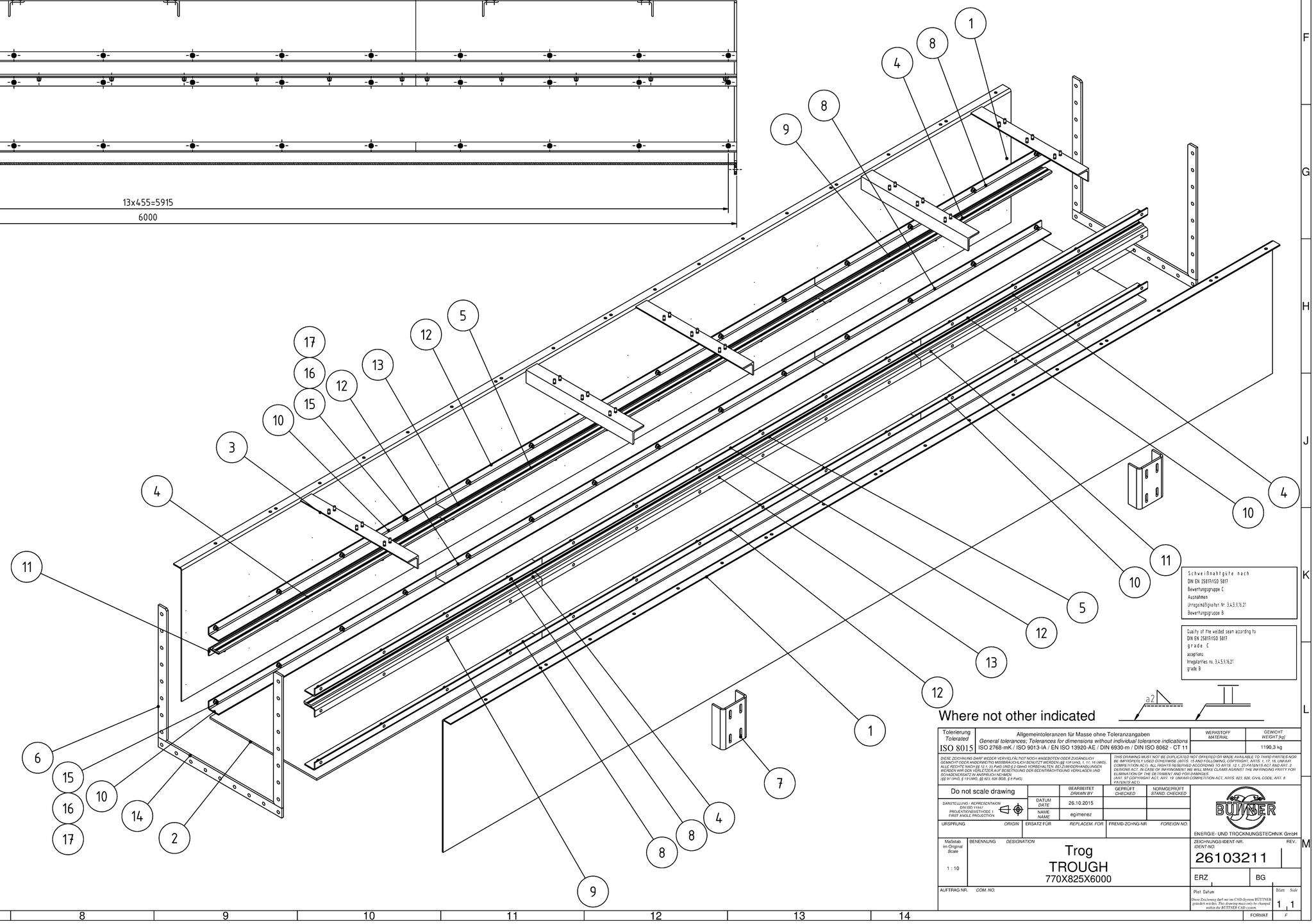

Where not other indicated

Schweißnahtgüte nach
DIN EN 25817(ISO 5817)
Bewertungsgruppe C
Ausführlich
Umgrenzt(Bypvhen W 3.5.5.1.9.2)
Bewertungsgruppe B

Quality of the welded seam according to
DIN EN 25817(ISO 5817)
grade C
amplifies
Irregularities no. 3.5.5.1.9.2
grade B

Tolerierung / Tolerance	Allgemeintoleranzen für Masse ohne Toleranzangaben / General tolerances. Tolerances for dimensions without individual tolerance indications	WERKSTOFF / MATERIAL	GEWICHT / WEIGHT (KG)
ISO 8015	ISO 2768-mK / ISO 9013-IA / EN ISO 13920-AE / DIN 6930-m / DIN ISO 8062 - CT 11		1190.3 kg

DIESE ZEICHNUNG DARF WEDER VERVIELFÄLTIGT NOCH WIEDERGEBEN ODER ZUGÄNGLICH GEMACHT WERDEN, SOWEIT DIES NICHT ZUM ZWECK DER ERFÜLLUNG DER ARBEIT IM UMFANG ALLE RECHTE NACH GE 12 U. 2 AKG UND § 2 GMAS VORBEHALTEN. ZU ZUWIDERHANDLUNGEN WERDEN WIR DEN VÖLLIGEN AUF BESCHÄDIGUNG DER BEEINTRÄCHTIGUNG VERWALTEN UND ZIVILRECHTLICHE ANSPRÜCHE GELTEN.
(GE 9 1 AKG § 15 UWG, § 823 ABS 3 BGB, § 8 PAKG)

THIS DRAWING MUST NOT BE DUPLICATED NOT OFFERED OR MADE AVAILABLE TO THIRD PARTIES NOT ACTING IN THE SCOPE OF THE PURPOSE OF THE WORK. ALL RIGHTS ARE RESERVED. IN CASE OF COMPETITION ACT, ALL RIGHTS REGARDED ACCORDING TO ARTS. 12 1, 2 UWG AND § 2 GMAS VORBEHALTEN. ZU ZUWIDERHANDLUNGEN WERDEN WIR DEN VÖLLIGEN AUF BESCHÄDIGUNG DER BEEINTRÄCHTIGUNG VERWALTEN UND ZIVILRECHTLICHE ANSPRÜCHE GELTEN.
(ART. 9 1 UWG § 15 UWG, § 823 ABS 3 BGB, § 8 PAKG)

IN CASE OF IMPRINGMENT WE WILL BRING CLAIMS AGAINST THE INFRINGING PARTY FOR DAMAGES AND CLAIMS ACCORDING TO CIVIL LAW.
(ART. 9 1 UWG § 15 UWG, § 823 ABS 3 BGB, § 8 PAKG)

ART. 19 COPYRIGHT ACT, ART. 14 UWARR COMPETITION ACT, ARTS. 823, 826 CIVIL CODE, ART. 8 PATENT ACT.

Do not scale drawing		BEARBEITET / DRAWN BY		NORMGEPRÜFT / STAND. CHECKED
DARSTELLUNG / REPRESENTATION ISO 5456-2 PROJEKTIONSMETHODE / FIRST ANGLE PROJECTION	DATUM / DATE	26.10.2015		
	NAME / NAME	egimenez		
URSPRUNG / ORIGIN	ERSATZ FÜR / REPLACEM. FOR		FREMD-ZCH-NR. / FOREIGN NO.	

BUTTNER
ENERGIE- UND TROCKNUNGSTECHNIK GmbH

Maßstab im Original / Scale	BENENNUNG / DESIGNATION	ZEICHNUNGS-IDENT NR. / IDENT NO.	REV.
1 : 10	Trog TROUGH 770X825X6000	26103211	
		ERZ / BG	
AUFTRAG NR. / COM. NO.		Pat Zurek	Blatt / Sub
		Diese Zeichnung darf nur im CAD-System BUTTNER geändert werden. Jede Änderung ist zu kennzeichnen und an BUTTNER zu übermitteln.	1 / 1
		FORMAT	F