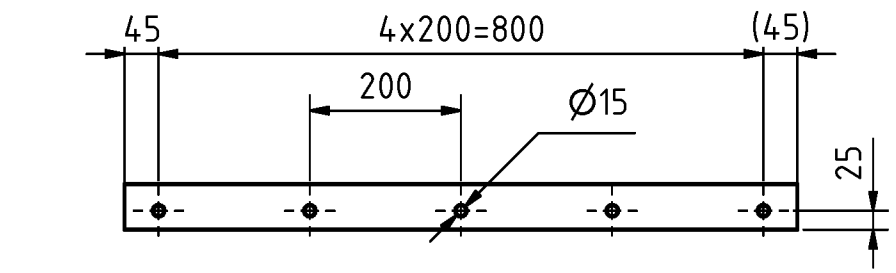

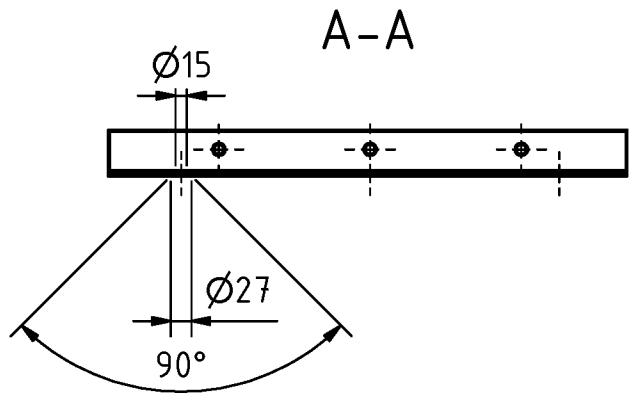

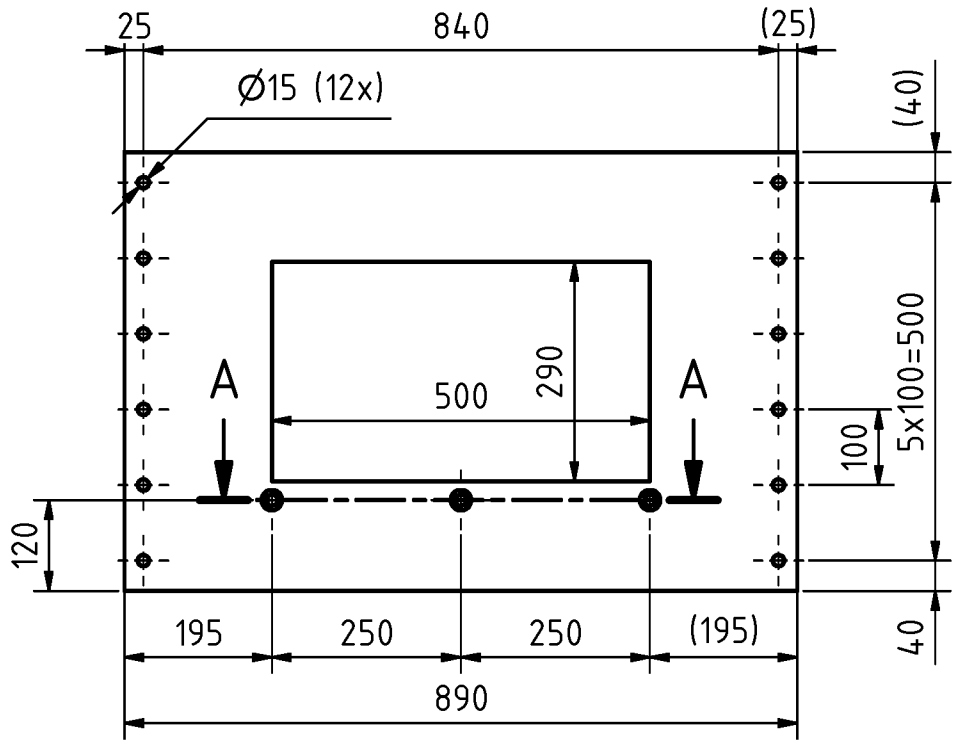

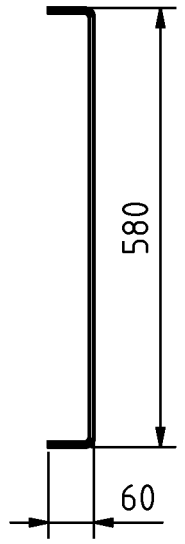

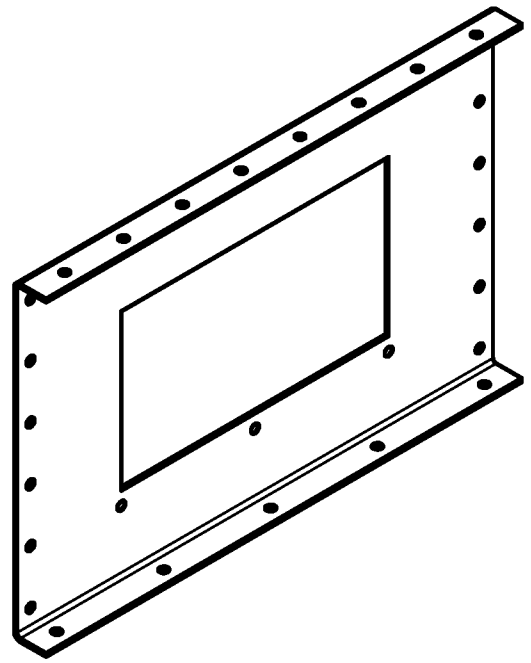

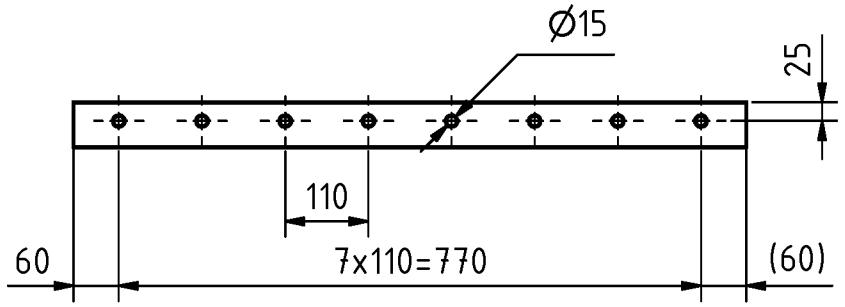

!A	BIEGEVERKÜRZUNG
	Berechnung der Abwicklung mit INVENTOR interner Biegetabelle. Oberwerkzeug R=3 mm, Matrize V=40 mm. Biegeverkürzung ohne Gewähr und vom Hersteller zu prüfen!
	BEND ALLOWANCE
	Calculation of the flat pattern by INVENTOR internal bend table. Upper die R=3 mm, die plate V=40 mm. Bend allowance without guarantee and must be checked by manufacturer!

ISO 9013-221

Tolerierung *Tolerated* ISO 8015	Allgemeintoleranzen für Masse ohne Toleranzangaben *General tolerances; Tolerances for dimensions without individual tolerance indications* ISO 2768-mK / ISO 9013-IA / EN ISO 13920-AE / DIN 6930-m / DIN ISO 8062 - CT 11	WERKSTOFF *MATERIAL*	GEWICHT *WEIGHT [kg]*
		S235JRG2	21,4 kg

DIESE ZEICHNUNG DARF WEDER VERVIELFÄLTIGT NOCH ANGEBOTEN ODER ZUGÄNGLICH GEMACHT ODER ANDERWEITIG MISSBRÄUCHLICH BENUTZT WERDEN (§§ 15ff UrhG, 1, 17, 18 UWG). ALLE RECHTE NACH §§ 12.1, 35 PatG UND § 2 GbmG VORBEHALTEN. BEI ZUWIDERHANDLUNGEN WERDEN WIR DEN VERLETZER AUF BESEITIGUNG DER BEEINTRÄCHTIGUNG VERKLAGEN UND SCHADENERSATZ IN ANSPRUCH NEHMEN. (§§ 97 UrhG, § 19 UWG, §§ 823, 826 BGB, § 8 PatG)

THIS DRAWING MUST NOT BE DUPLICATED NOT OFFERED OR MADE AVAILABLE TO THIRD PARTIES NOR BE IMPROPERLY USED OTHERWISE (ARTS. 15 AND FOLLOWING, COPYRIGHT, ARTS. 1, 17, 18, UNFAIR COMPETITION ACT). ALL RIGHTS RESERVED ACCORDING TO ARTS. 12.1, 23 PATENTS ACT AND ART. 2 DESIGNS ACT. IN CASE OF INFRINGMENT WE WILL MAKE CLAIMS AGAINST THE INFRINGING PARTY FOR ELIMINATION OF THE DETRIMENT AND FOR DAMAGES. (ART. 97 COPYRIGHT ACT, ART. 19 UNFAIR COMPETITION ACT, ARTS. 823, 826, CIVIL CODE, ART. 8 PATENTS ACT)

Do not scale drawing

DARSTELLUNG / *REPRESENTAION* DIN ISO 11947 PROJEKTIONSMETHODE 1 FIRST ANGLE PROJECTION

	BEARBEITET *DRAWN BY*	GEPRÜFT *CHECKED*	NORMGEPRÜFT *STAND. CHECKED*
DATUM *DATE*	11.01.2016		
NAME *NAME*	mgassmann		

URSPRUNG *ORIGIN*	ERSATZ FÜR *REPLACEM. FOR*	FREMD-ZCHNG-NR *FOREIGN NO.*

BÜTTNER
ENERGIE- UND TROCKNUNGSTECHNIK GmbH

Maßstab im Original *Scale* 1 : 10

BENENNUNG *DESIGNATION*

Blech
PLATE
6x680x890

ZEICHNUNGS-IDENT-NR. *IDENT-NO.* 26154491 REV.

ERZ BG

AUFTRAG NR. *COM. NO.*

Plot Datum:

Diese Zeichnung darf nur im CAD-System BÜTTNER geändert werden. *This drawing must only be changed within the BÜTTNER CAD system.*

Blatt *Side* 1 1

FORMAT *B*