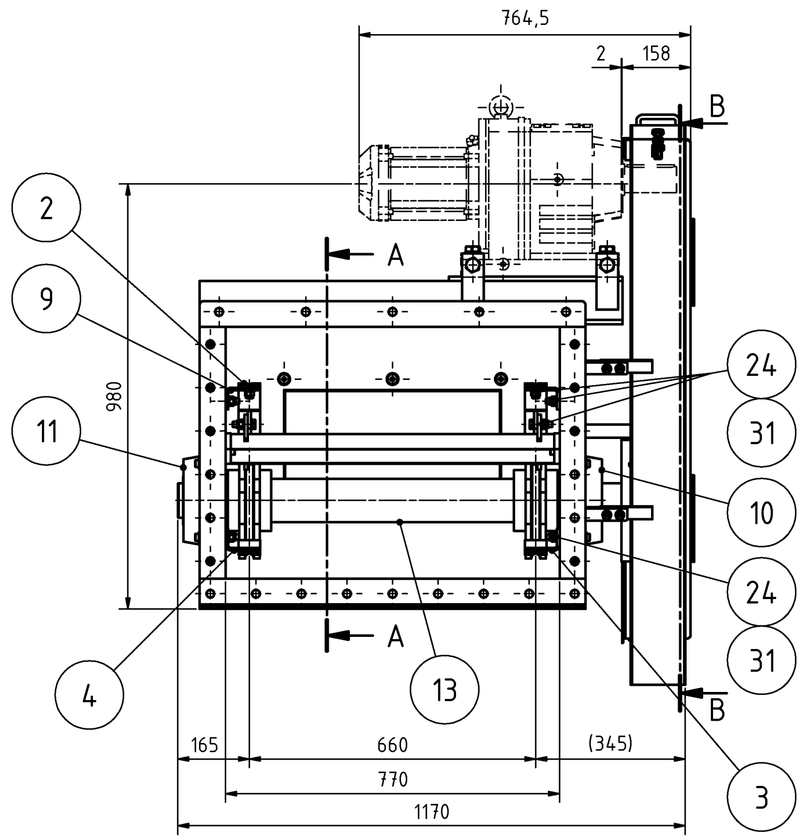


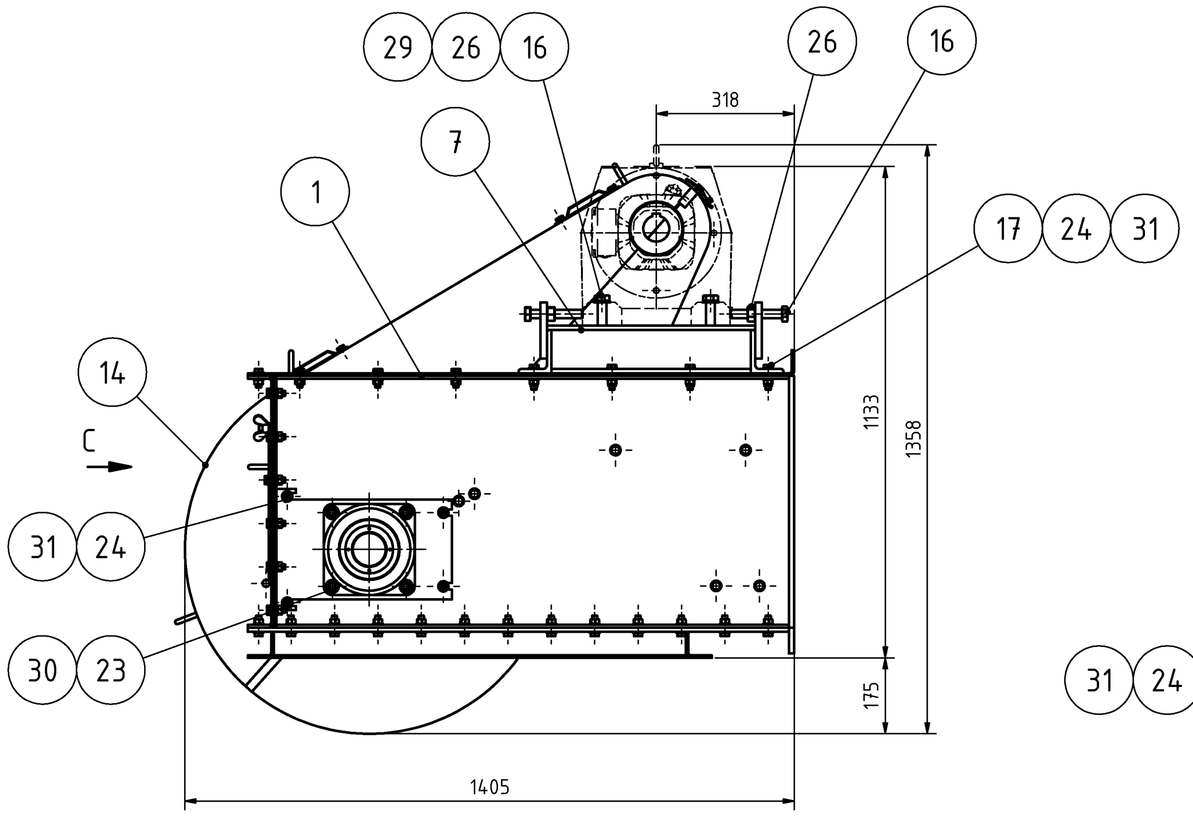


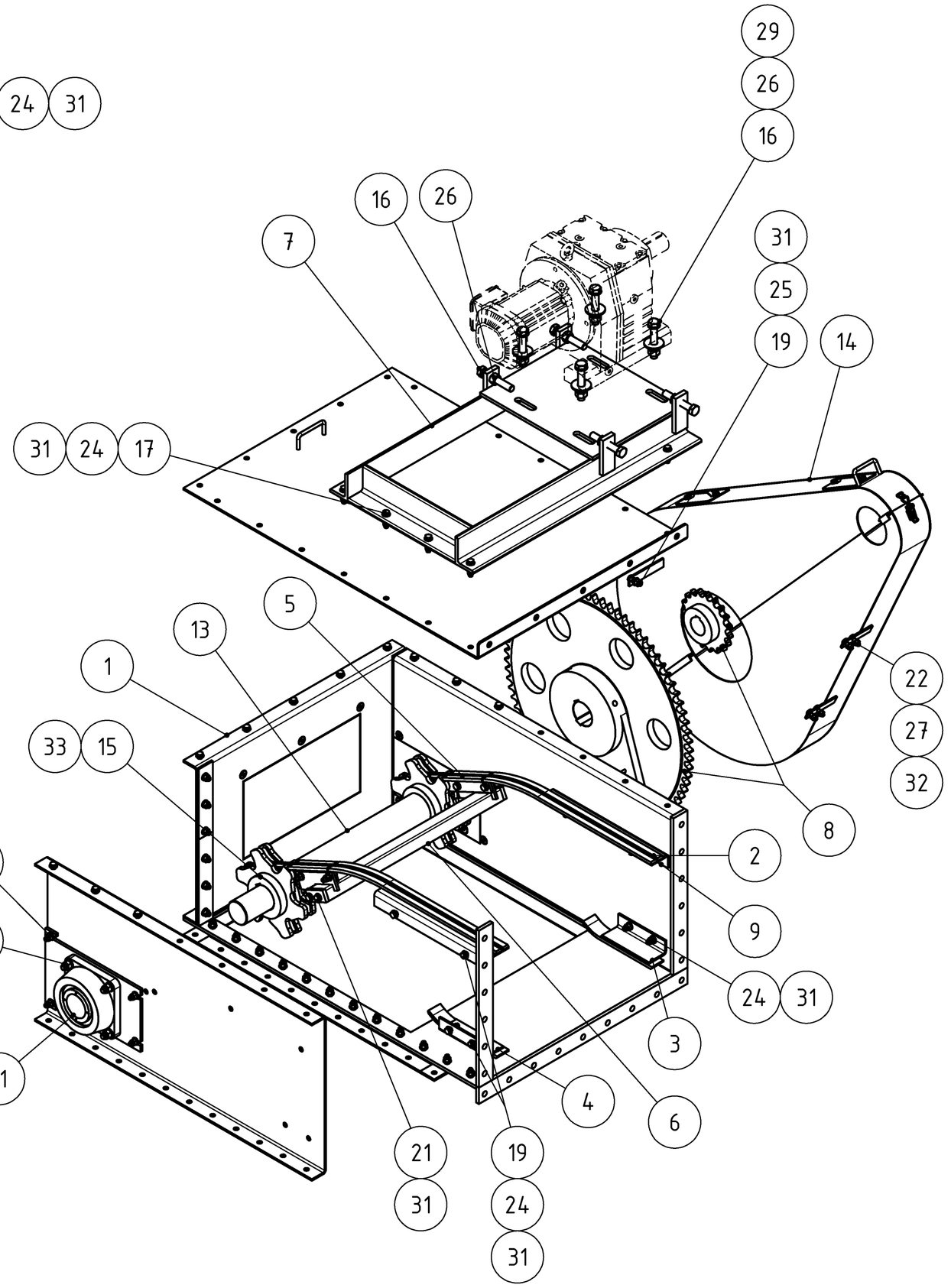


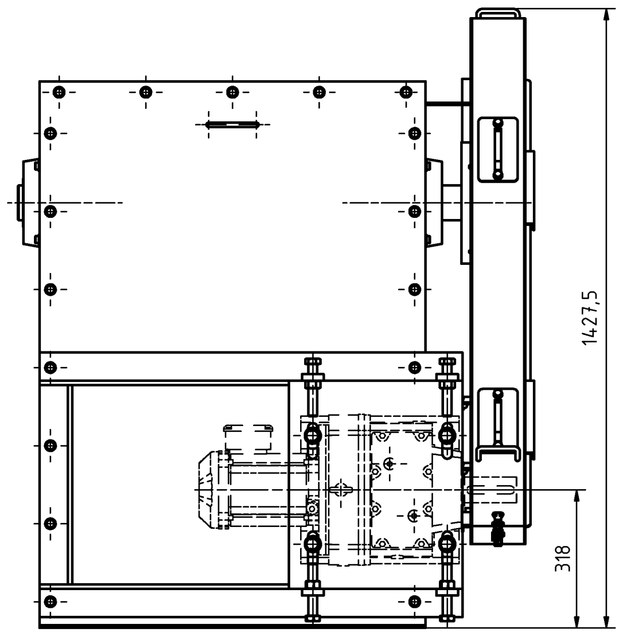


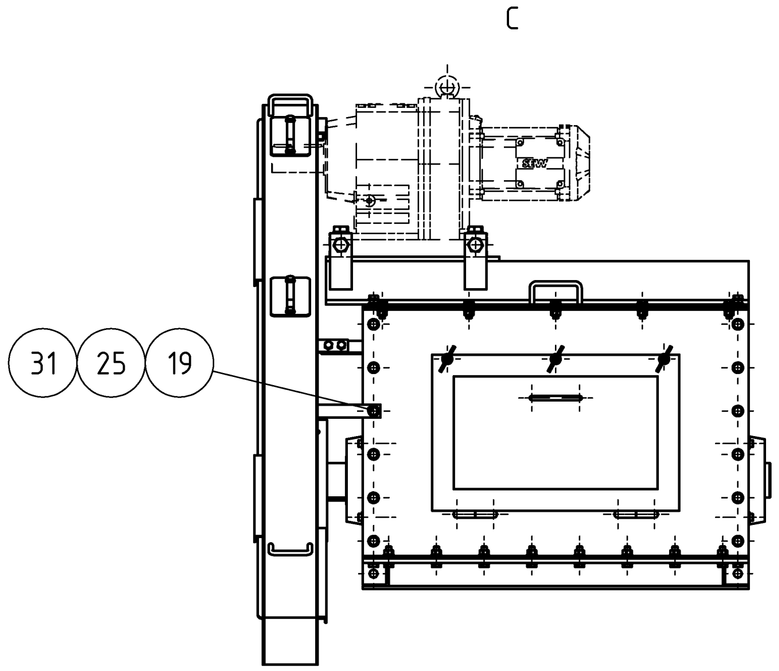


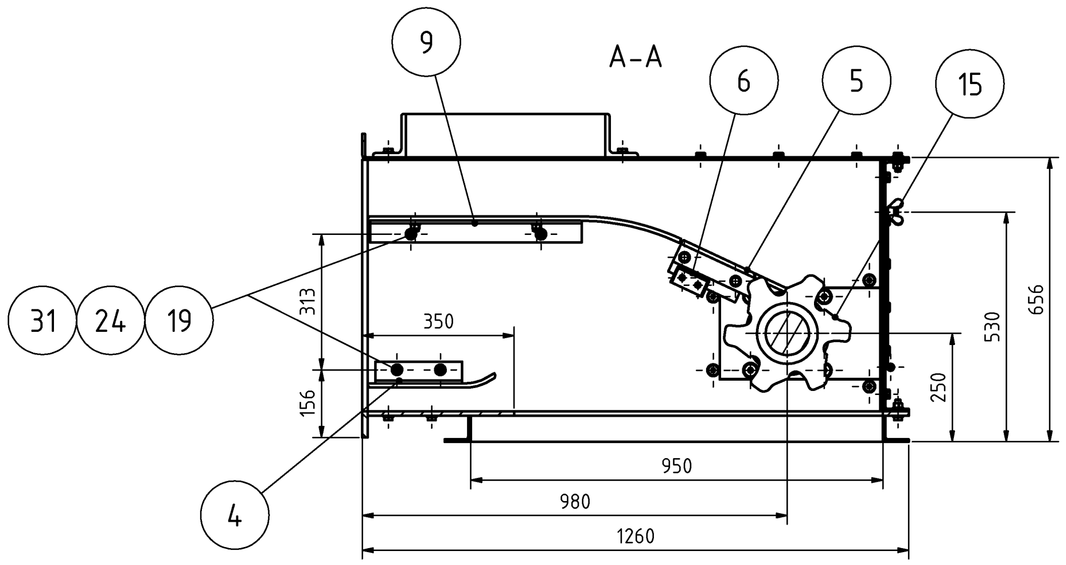


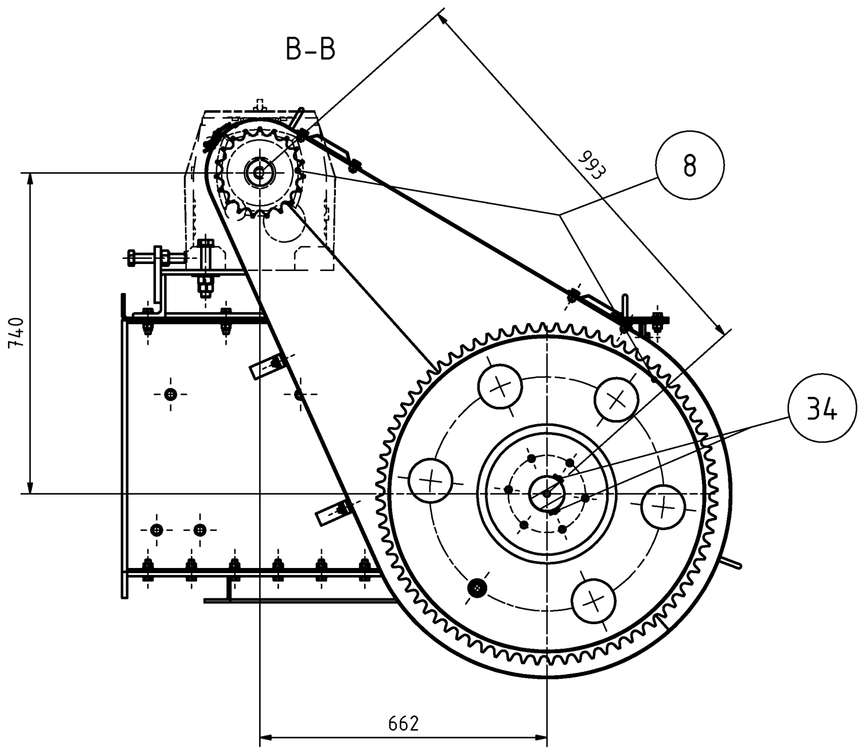


| Tolerierung Tolerated ISO 8015 | Allgemeintoleranzen für Masse ohne Toleranzangaben / General tolerances; Tolerances for dimensions without individual tolerance indications ISO 2768-mK / ISO 9013-IA / EN ISO 13920-AE / DIN 6930-m / DIN ISO 8062 - CT 11 | WERKSTOFF MATERIAL | GEWICHT WEIGHT [kg] |
|---|---|---|---|
| | | | 651,5 kg |

DIESE ZEICHNUNG DARF WEDER VERVIELFÄLTIGT NOCH ANGEBOTEN ODER ZUGÄNGLICH GEMACHT ODER ANDERWEITIG MISSBRÄUCHLICH BENUTZT WERDEN (§§ 106 UHG, 1, 17, 18 UWG). ALLE RECHTE NACH DEM GESETZ (§§ 12, 1, 30 PatG UND § 2 GmbG VORBEHALTEN. BEI ZUWIDERHANDLUNGEN WERDEN WIR DEN VERLETZER AUF BESEITIGUNG UND UNTERLASSUNG VERKLAGEN UND SCHADENSERSATZ IN ANSPRUCH NEHMEN. (§§ 97 UHG, § 19 UWG, §§ 823, 826 BGB, § 8 PatG)

THIS DRAWING MUST NOT BE DUPLICATED NOT OFFERED OR MADE AVAILABLE TO THIRD PARTIES NOR BE IMPROPERLY USED OTHERWISE (ARTS. 15 AND FOLLOWING, COPYRIGHT, ARTS. 1, 17, 18, UNFAIR COMPETITION ACT). ALL RIGHTS RESERVED ACCORDING TO ARTS. 12 1, 23 PATENTS ACT AND ART. 2 DESIGNS ACT. IN CASE OF INFRINGMENT WE WILL MAKE CLAIMS AGAINST THE INFRINGING PARTY FOR ELIMINATION OF THE DETRIMENT AND FOR DAMAGES. (ART. 97 COPYRIGHT ACT, ART. 19 UNFAIR COMPETITION ACT, ARTS. 823, 826, CIVIL CODE, ART. 8 PATENTS ACT)

| | | | | |
|---|---|---|---|---|
| Do not scale drawing | | BEARBEITET DRAWN BY | GEPRÜFT CHECKED | NORMGEPRÜFT STAND. CHECKED |
| DARSTELLUNG / REPRESENTATION DIN ISO 5456-2 PROJEKTIONSMETHODE 1 FIRST ANGLE PROJECTION | DATUM DATE | 26.01.2016 | | |
| | NAME NAME | mgassmann | | |
| URSPRUNG ORIGIN | ERSATZ FÜR REPLACEM. FOR | | FREMD-ZCHNG-NR FOREIGN NO. | |

BÜTTNER
ENERGIE- UND TROCKNUNGSTECHNIK GmbH

| Maßstab im Original Scale | BENENNUNG DESIGNATION | ZEICHNUNGS-IDENT-NR. IDENT-NO. | REV. |
|---|---|---|---|
| 1 : 10 | Antriebsstation DRIVE STATION | 26153941 | |
| | | ERZ | BG |
| AUFTRAG NR. COM. NO. | | Blatt Sale 1 1 | |

Piet Gahn

Diese Zeichnung darf nur im CAD-System BÜTTNER geändert werden. *This drawing must only be changed within the BÜTTNER CAD system.*

FORMAT E