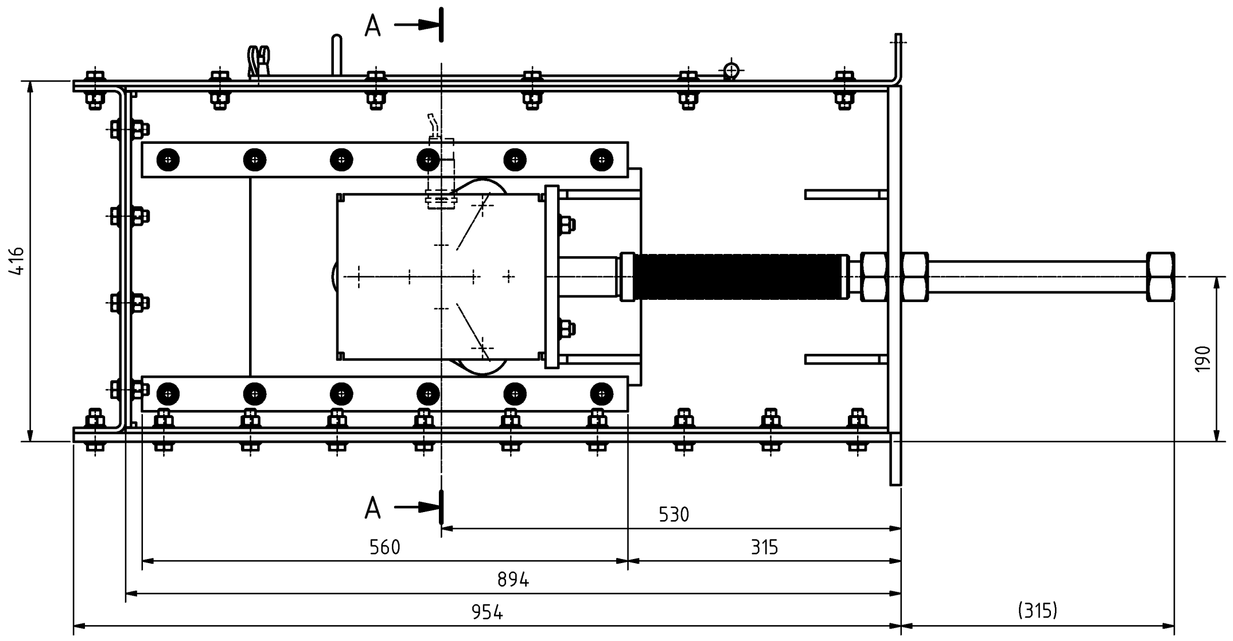

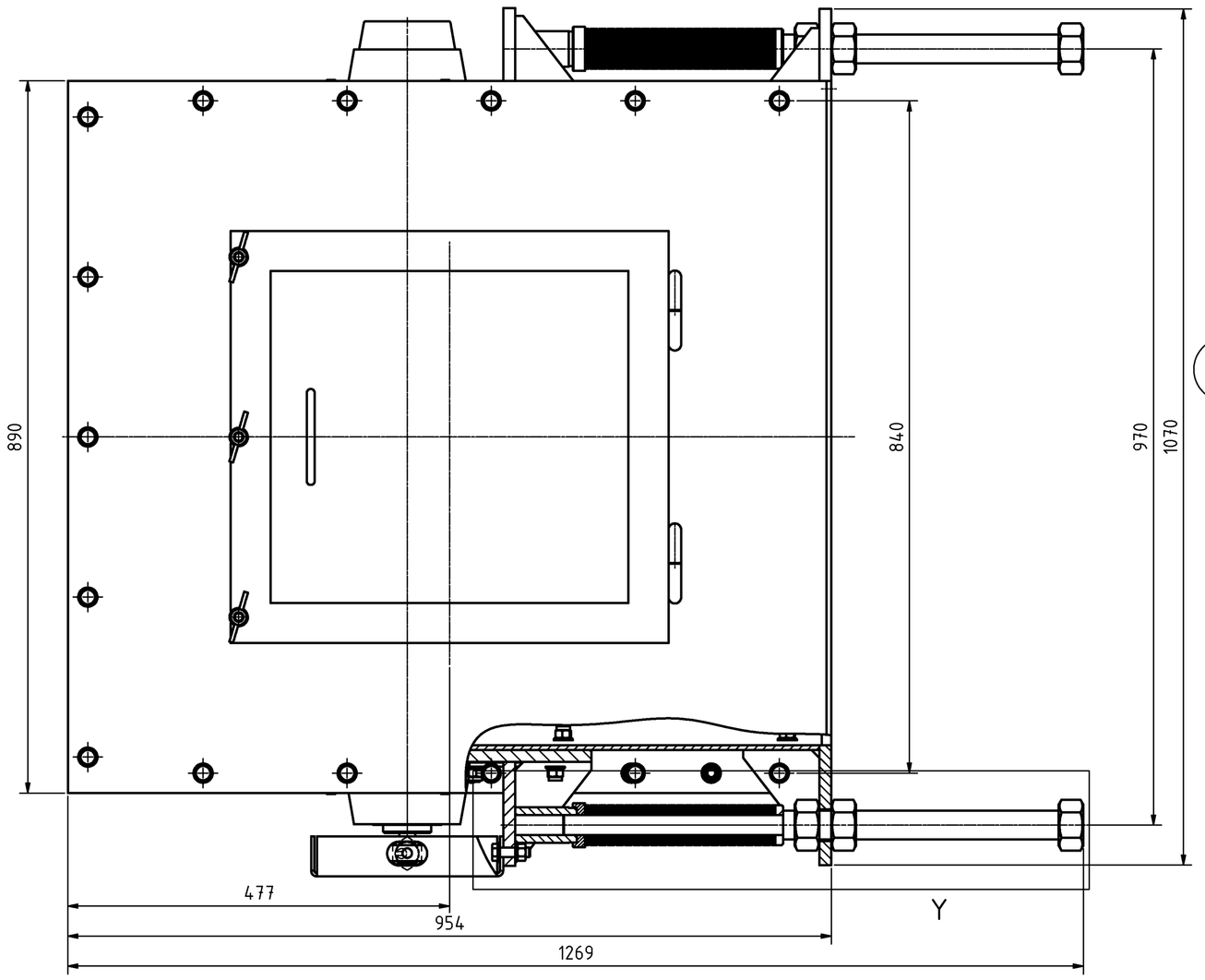

Y (1 : 2)

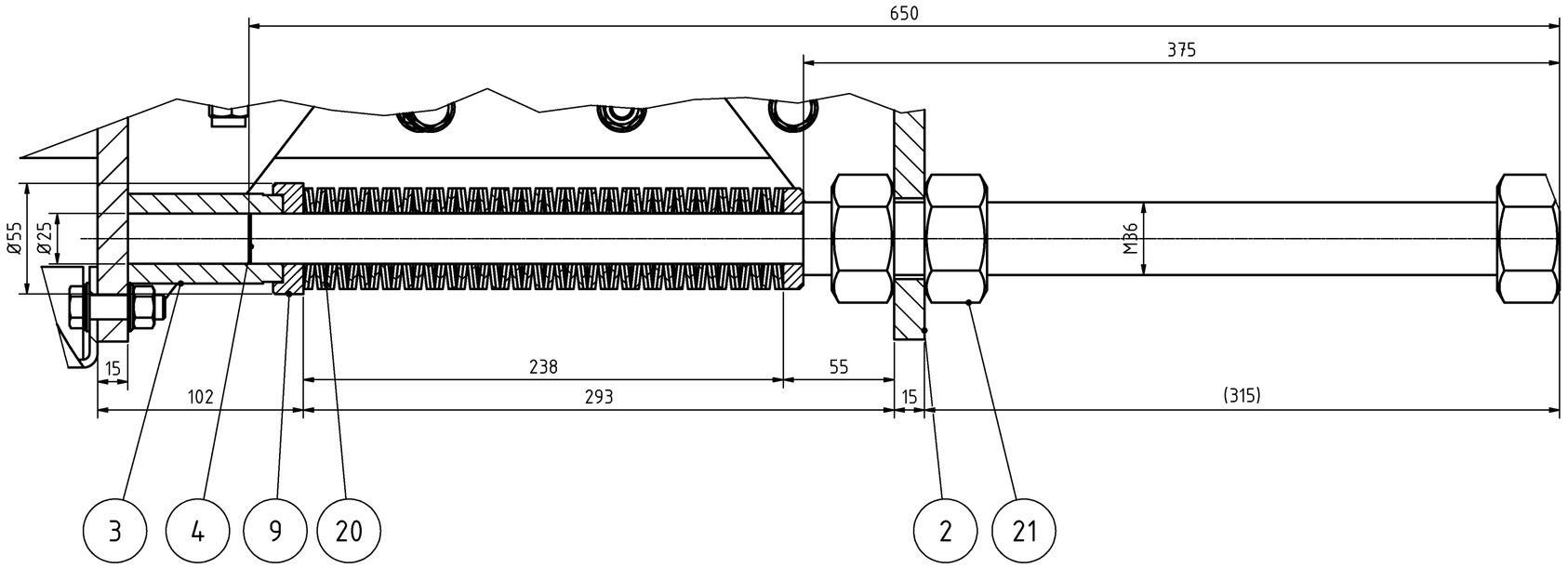

A-A

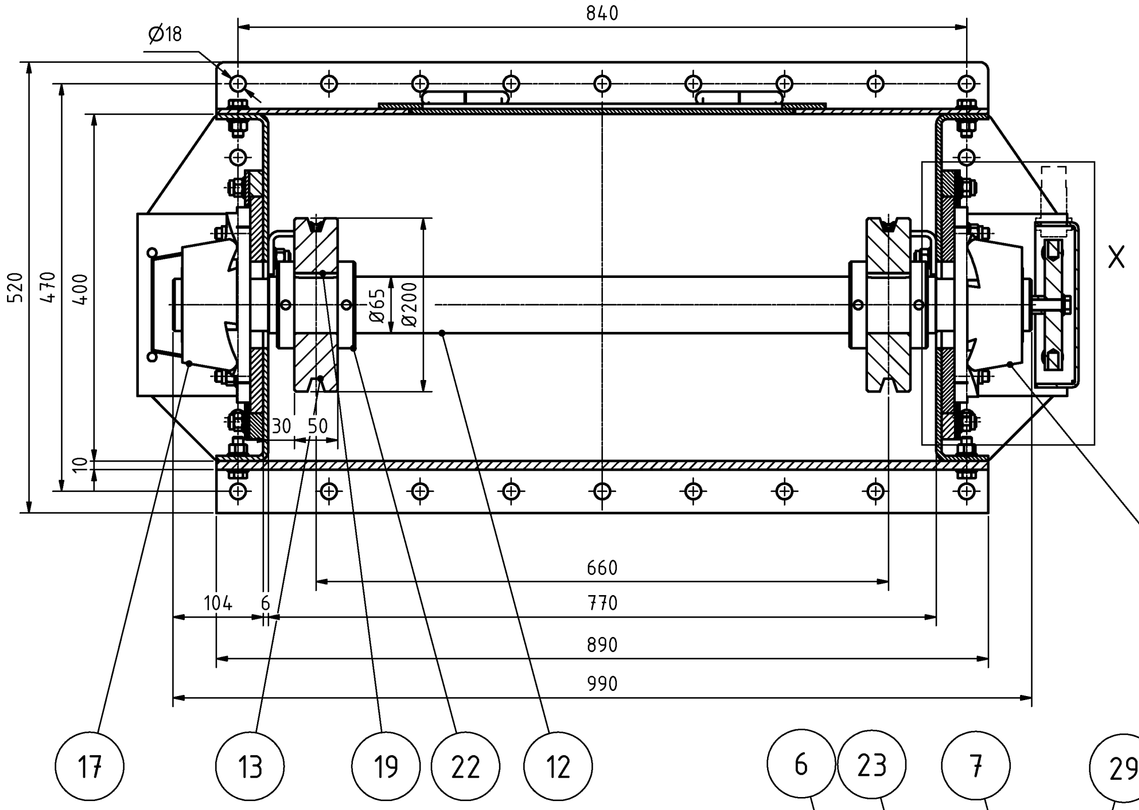

X (1 : 2)

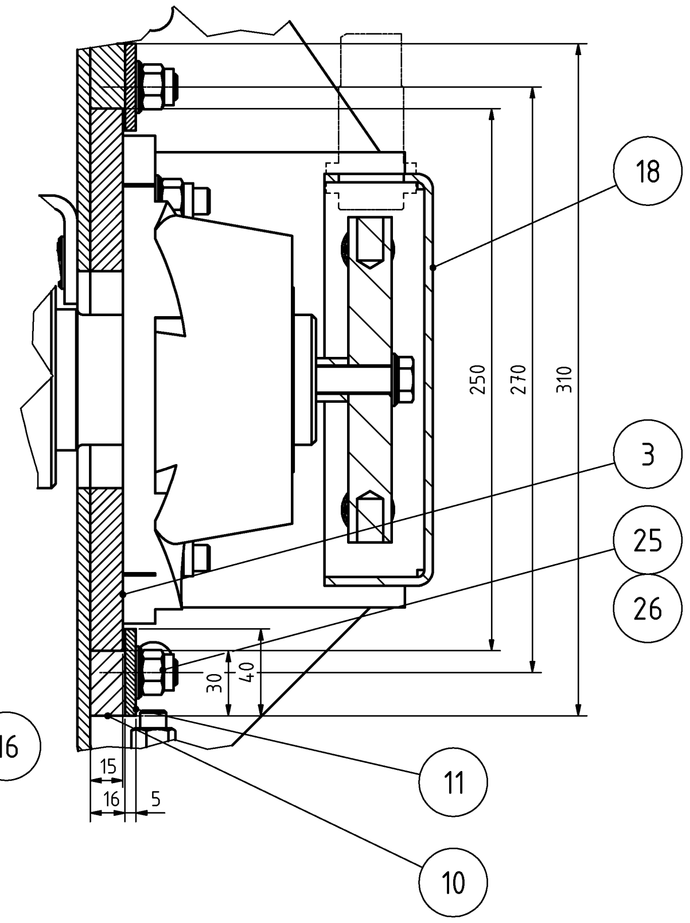

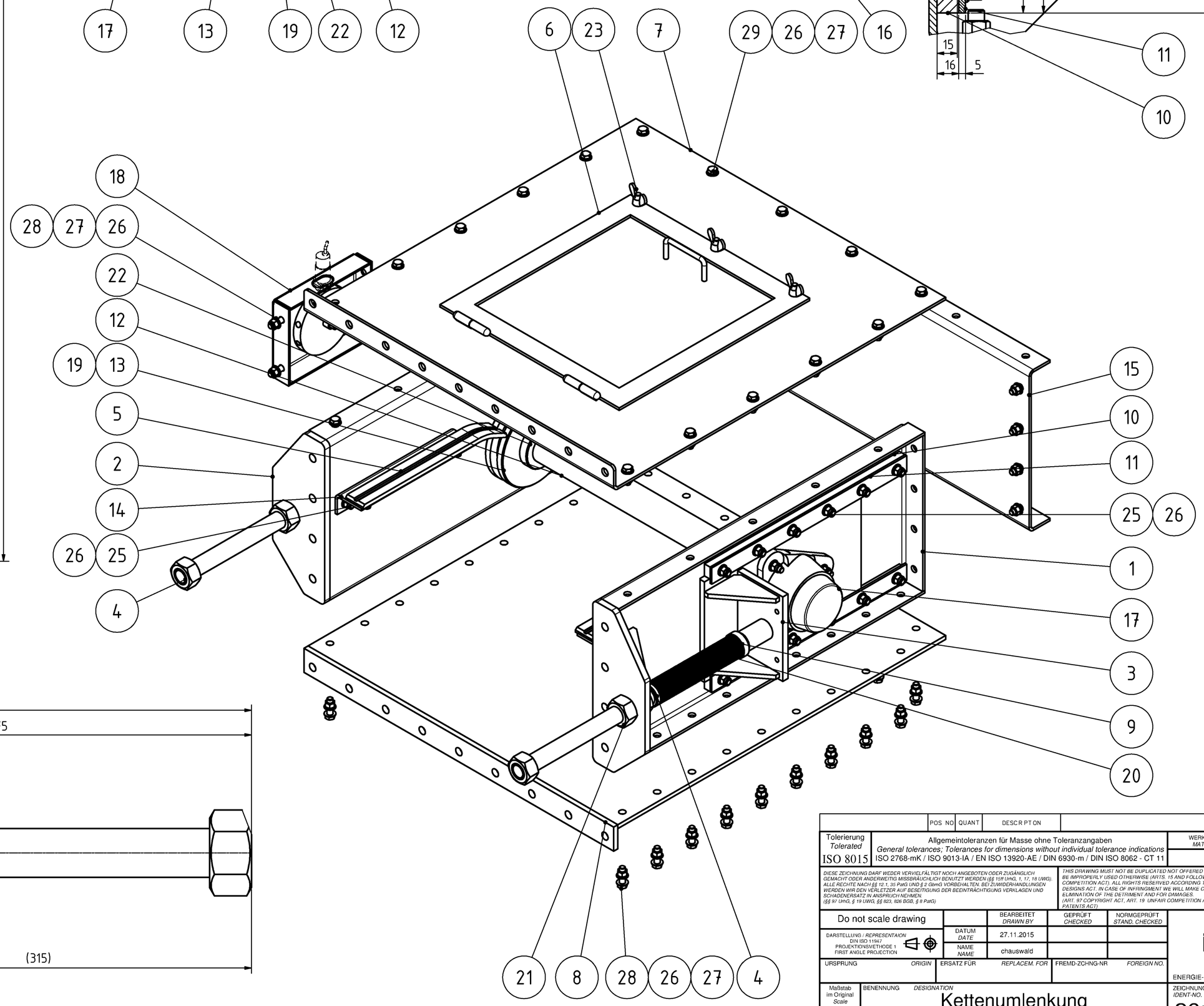

POS NO	QUANT	DESCRIPTION	NET WEIGHT TOT ABT KG

Tolerierung *Tolerated* ISO 8015	Allgemeintoleranzen für Masse ohne Toleranzangaben *General tolerances: Tolerances for dimensions without individual tolerance indications* ISO 2768-mK / ISO 9013-IA / EN ISO 13920-AE / DIN 6930-m / DIN ISO 8062 - CT 11	WERKSTOFF *MATERIAL*	GEWICHT *WEIGHT (kg)* 326,9 kg

DIESE ZEICHNUNG DARF WEDER VERVIELFÄLTIGT NOCH ANGEBOTEN ODER ZUGÄNGLICH GEMACHT ODER ANDERWEITIG MISSBRÄUCHLICH BENUTZT WERDEN (§§ 106 UHG, 1, 17, 18 UWG; ALLE RECHTE NACH §§ 12, 31 PatG UND § 2 GmbH VORBEHALTEN. BEZÜWIDERHANDLUNGEN WERDEN WIR DEN VERLETZER AUF BESEITIGUNG DER BEEINTRÄCHTIGUNG VERKLAGEN UND SCHADENERSATZ IN ANSPRUCH NEHMEN. (§§ 97 UHG, § 19 UWG, §§ 823, 826 BGB, § 9 PatG)

THIS DRAWING MUST NOT BE DUPLICATED NOT OFFERED OR MADE AVAILABLE TO THIRD PARTIES NOR BE IMPROPERLY USED OTHERWISE (ARTS. 15 AND FOLLOWING, COPYRIGHT, ARTS. 1, 17, 18, UNFAIR COMPETITION ACT). ALL RIGHTS RESERVED ACCORDING TO ARTS. 12.1, 23 PATENTS ACT AND ART. 2 DESIGNS ACT. IN CASE OF INFRINGMENT WE WILL MAKE CLAIMS AGAINST THE INFRINGING PARTY FOR ELIMINATION OF THIS DETRIMENT AND FOR DAMAGES. (ART. 97 COPYRIGHT ACT, ART. 19 UNFAIR COMPETITION ACT, ARTS. 823, 826, CIVIL CODE, ART. 8 PATENTS ACT)

Do not scale drawing		BEARBEITET *DRAWN BY*	GEPRÜFT *CHECKED*	NORMGEPRÜFT *STAND. CHECKED*
DARSTELLUNG / *REPRESENTATION* DIN ISO 11947 PROJEKTIONSMETHODE 1 *FIRST ANGLE PROJECTION*	DATUM *DATE*	27.11.2015		
	NAME *NAME*	chauswald		
URSPRUNG *ORIGIN*	ERSATZ FÜR *REPLACEM. FOR*	FREMD-ZCHNG-NR *FOREIGN NO.*		

BÜTTNER
ENERGIE- UND TROCKNUNGSTECHNIK GmbH

Maßstab im Original *Scale* 1 : 5	BENENNUNG *DESIGNATION* Kettenumlenkung / Chain reverse	ZEICHNUNGS-IDENT-NR. *IDENT-NO.* 26138791	REV.
		ERZ	BG
AUFTRAG NR. *COM. NO.*		Plot Datum	Blatt *Sheet* 1 / 1

Diese Zeichnung darf nur im CAD-System BÜTTNER geändert werden. *This drawing may only be changed within the BÜTTNER CAD system.*

FORMAT *E*