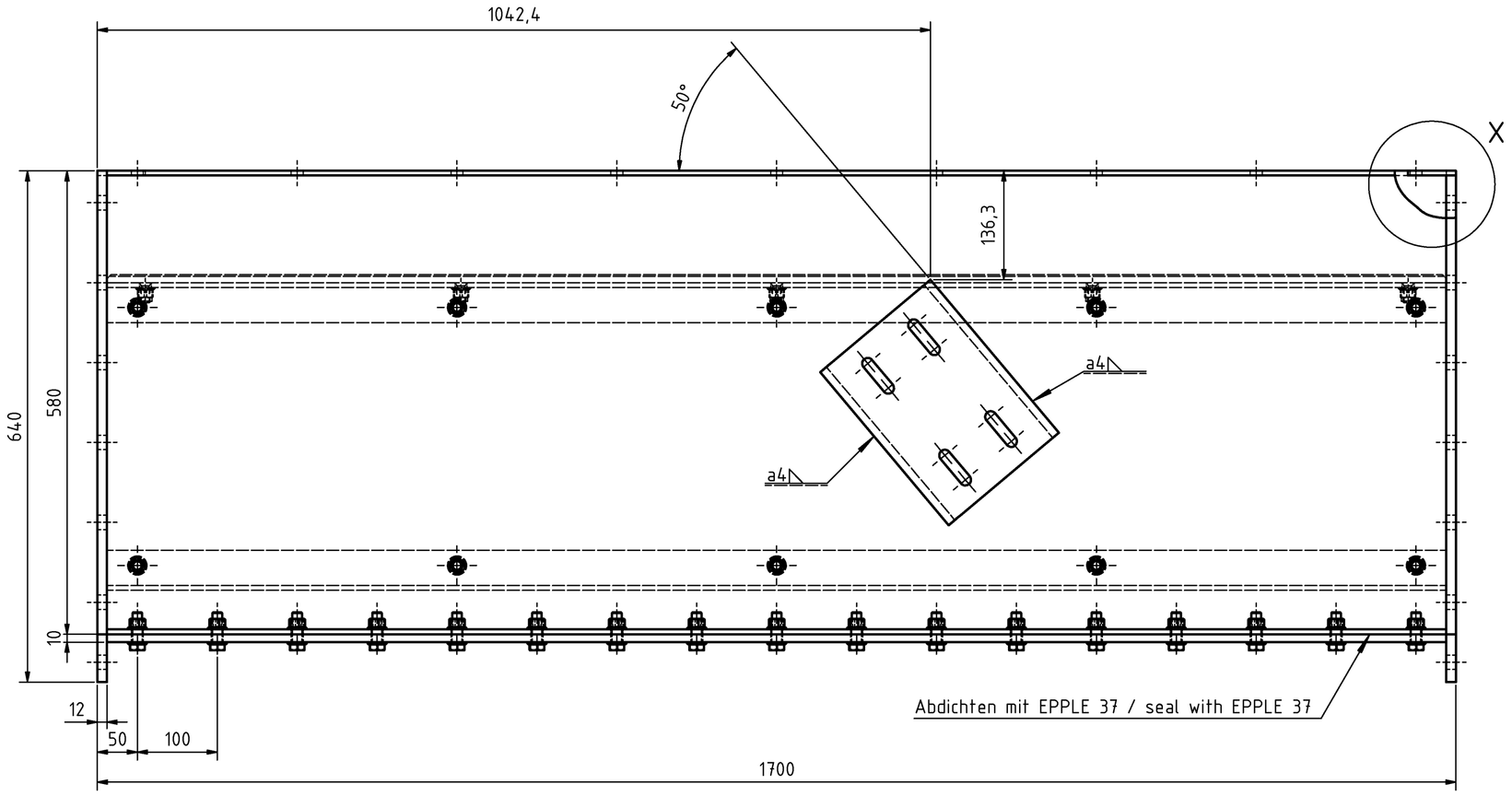

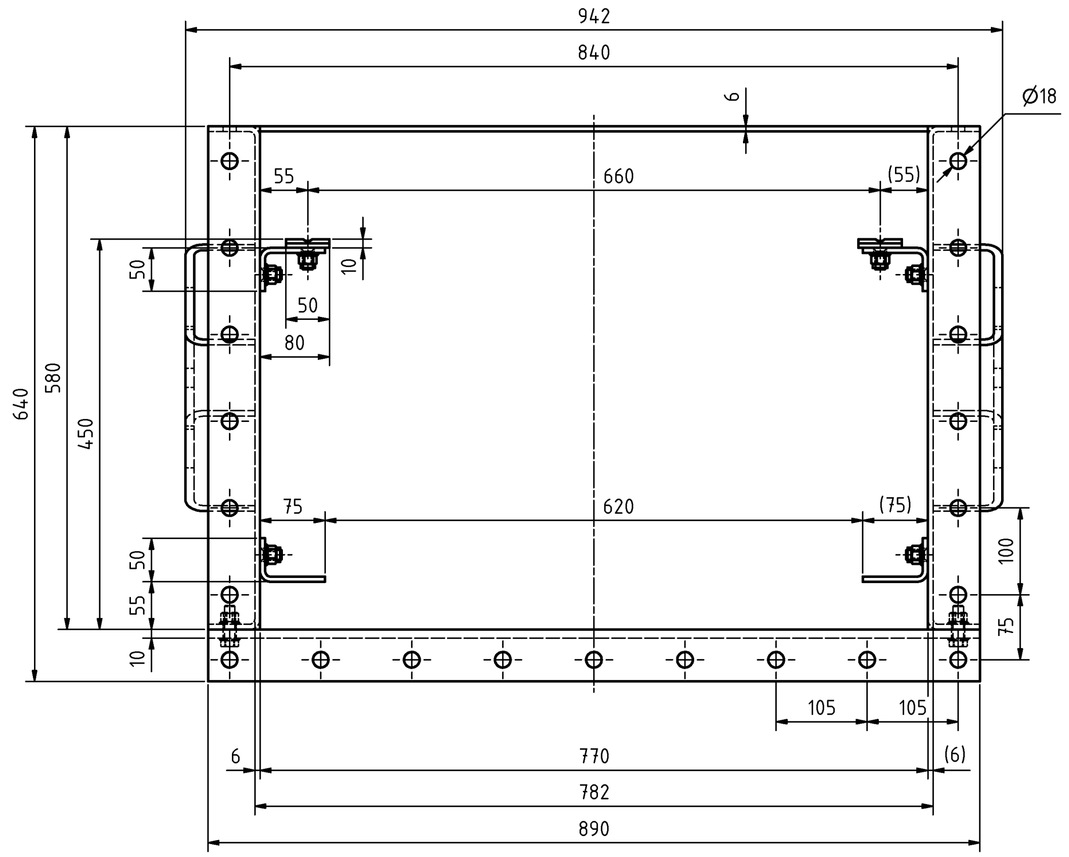

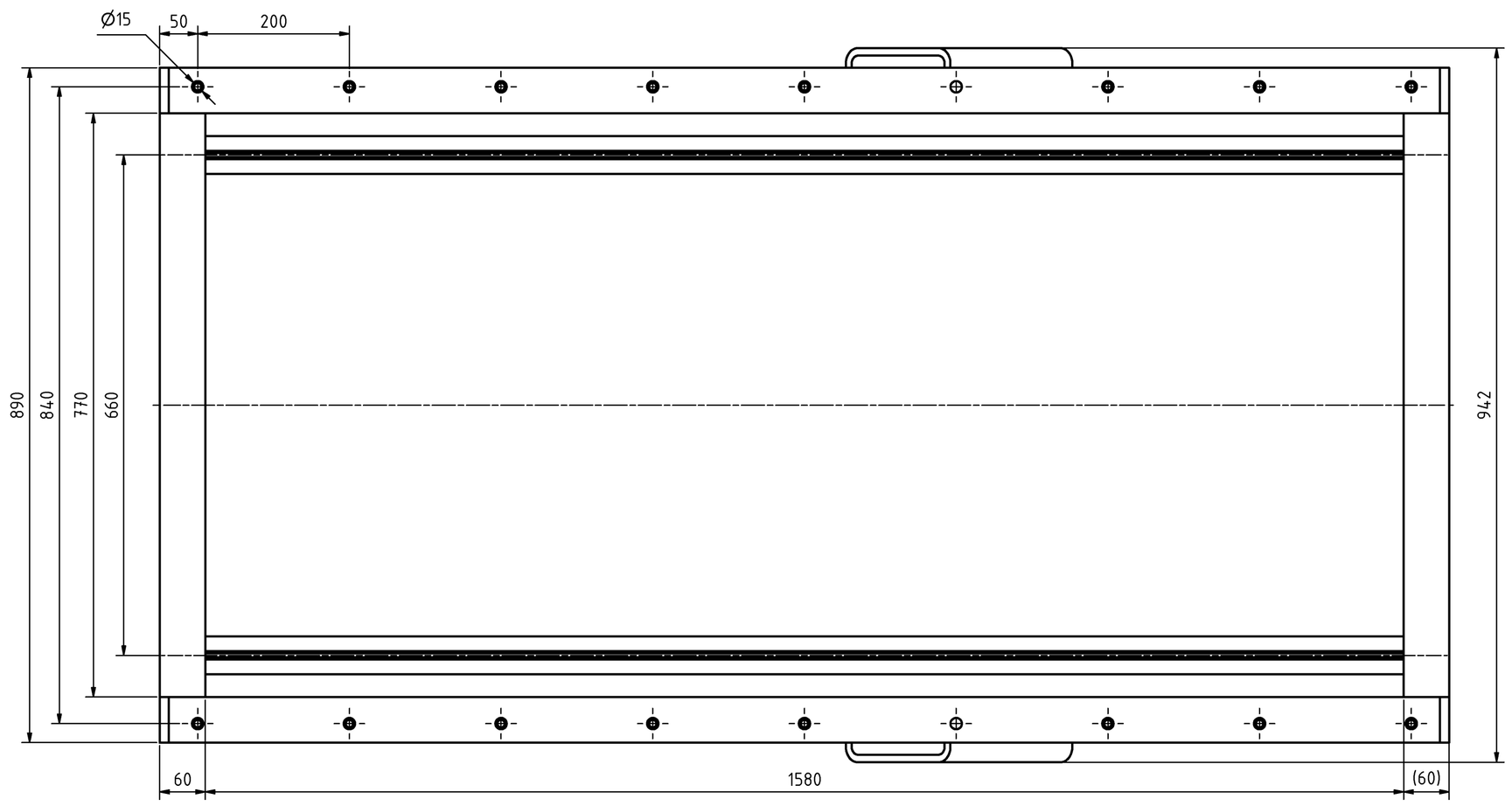

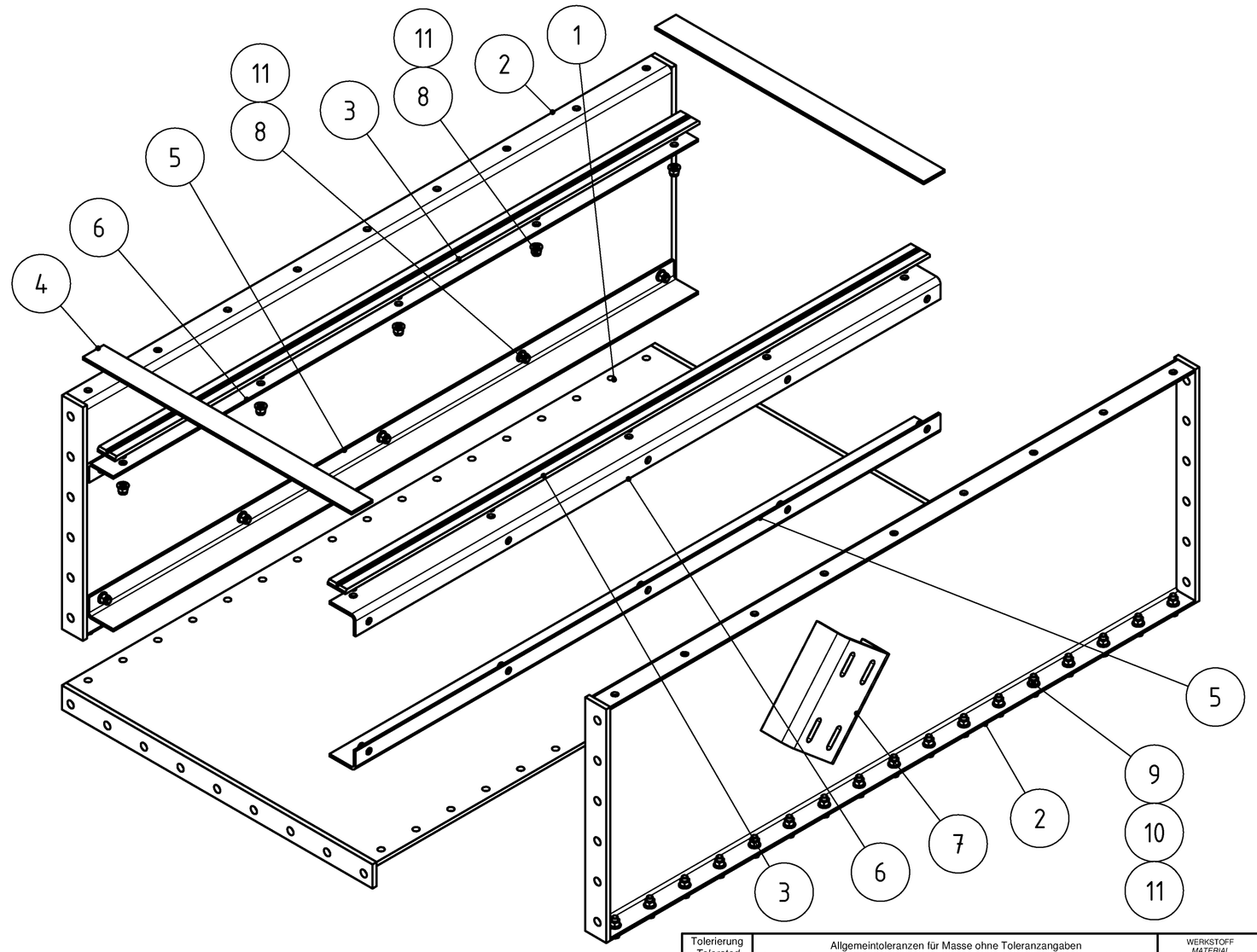

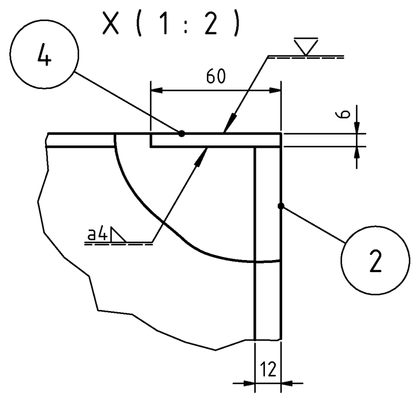

Schweißnahtgüte nach
DIN EN 25817/ISO 5817
Bewertungsgruppe C
Ausnahmen
Unregelmäßigkeiten Nr. 3,4,5,9,16,21
Bewertungsgruppe B

Quality of the welded seam according to
DIN EN 25817/ISO 5817
grade C
acceptions:
Irregularities no. 3,4,5,9,16,21
grade B

Tolerierung *Tolerated* ISO 8015	Allgemeintoleranzen für Masse ohne Toleranzangaben *General tolerances; Tolerances for dimensions without individual tolerance indications* ISO 2768-mK / ISO 9013-IA / EN ISO 13920-AE / DIN 6930-m / DIN ISO 8062 - CT 11	WERKSTOFF *MATERIAL*	GEWICHT *WEIGHT (kg)*
			314,7 kg

DIESE ZEICHNUNG DARF WEDER VERVIELFÄLTIGT NOCH ANGEBOTEN ODER ZUGÄNGLICH GEMACHT ODER ANDERWEITIG MISSBRÄUCHLICH BENUTZT WERDEN (§§ 1UR UWG, 1, 17, 18, UWG). ALLE RECHTE NACH (§§ 12.1, 3c PatG UND § 2 GbmG VORBEHALTEN. BEI ZUWIDERHANDLUNGEN WERDEN WIR DEN VERLETZER AUF BESEITIGUNG DER BEEINTRÄCHTIGUNG VERKLAGEN UND SCHADENERSATZ IN ANSPRUCH NEHMEN.
(§§ 97 UrhG, § 19 UWG, §§ 823, 826 BGB, § 8 PatG)

THIS DRAWING MUST NOT BE DUPLICATED NOT OFFERED OR MADE AVAILABLE TO THIRD PARTIES NOR BE IMPROPERLY USED OTHERWISE (ARTS. 15 AND FOLLOWING, COPYRIGHT, ARTS. 1, 17, 18, UNFAIR COMPETITION ACT). ALL RIGHTS RESERVED ACCORDING TO ARTS. 12.1, 23 PATENTS ACT AND ART. 2, DESIGNS ACT. IN CASE OF INFRINGEMENT WE WILL MAKE CLAIMS AGAINST THE INFRINGING PARTY FOR ELIMINATION OF THE DETRIMENT AND FOR DAMAGES.
(ART. 97 COPYRIGHT ACT, ART. 19 UNFAIR COMPETITION ACT, ARTS. 823, 826, CIVIL CODE, ART. 8 PATENTS ACT)

Do not scale drawing		BEARBEITET *DRAWN BY*	GEPRÜFT *CHECKED*	NORMGEPRÜFT *STAND. CHECKED*
DARSTELLUNG / *REPRESENTATION* DIN ISO 11947 PROJEKTIONSVETHODE 1 *FIRST ANGLE PROJECTION*	DATUM *DATE*	14.01.2016		
	NAME *NAME*	mgassmann		
URSPRUNG *ORIGIN*	ERSATZ FÜR *REPLACEM. FOR*		FREMD-ZCHNG-NR *FOREIGN NO.*	

BÜTTNER
ENERGIE- UND TROCKNUNGSTECHNIK GmbH

Maßstab im Original *Scale* 1 : 5	BENENNUNG *DESIGNATION* Foerdertrog Conveyor Trough L=1700	ZEICHNUNGS-IDENT-NR. *IDENT-NO.* 26152711 — REV.
		ERZ — BG
AUFTRAG-NR. *COM. NO.*		Pl.nr Datum — Blatt *Sheet* 1 / 1

Diese Zeichnung darf nur im CAD-System BÜTTNER geändert werden. *This drawing must only be changed within the BÜTTNER CAD system.*

FORMAT *E*