专业					
签字					
日期					

CLASSIFICATION: CONFIDENTIAL

本图纸版权为中国寰球工程有限公司所有，未经本公司许可不得转让或复制给第三者。
The copyright of this drawing is the property of CHINA HUANQIU CONTRACTING & ENGINEERING CO., LTD. (HQC), unauthorized disclosure or duplication to the third party is not permitted.

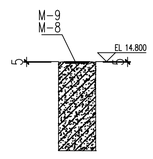

梁顶预埋件做法大样1

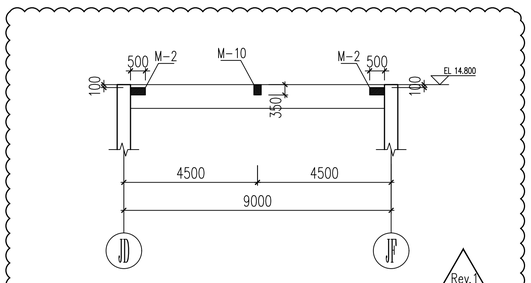

水平支撑埋件示意图1

Rev.1
埋件修改

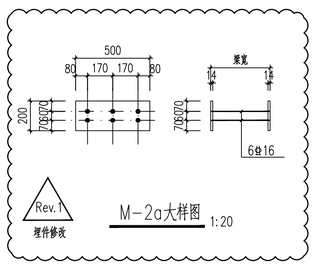

Rev.1
埋件修改

M-2a大样图 1:20

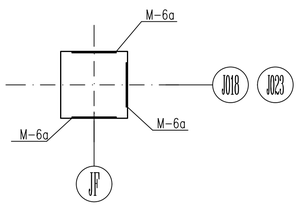

管道柱侧埋件示意图

埋件中心标高EL 10.800/EL 13.300

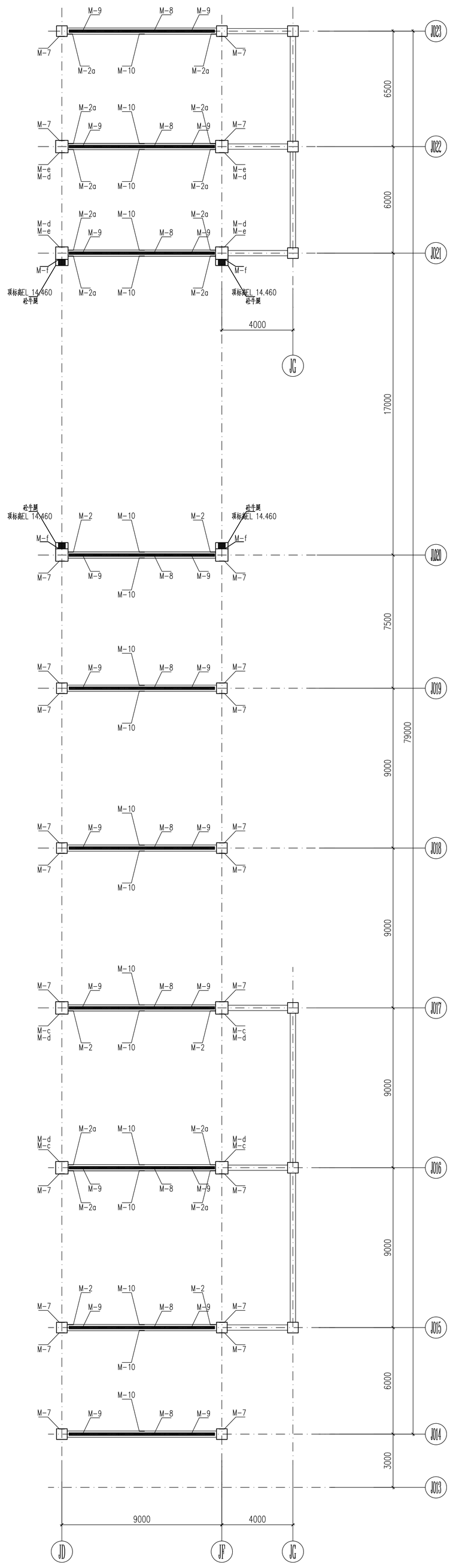

4	23.800	J014~J023
3	20.800	J014~J023
2	17.800	J014~J023
1	14.800	J014~J023
	基础	J014~J023
层号	标高(m)	轴线号

主管廊
结构层楼面标高

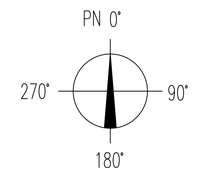

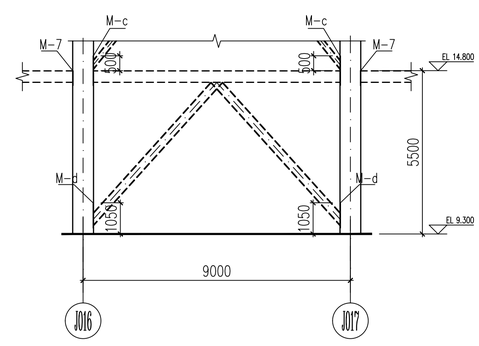

J016-J017轴柱间支撑埋件示意图

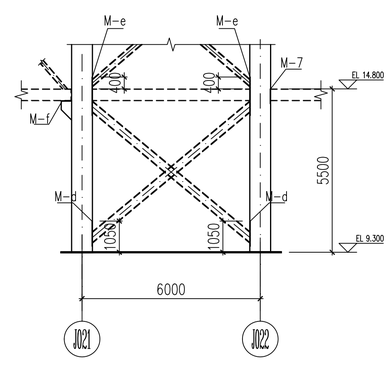

J021-J022轴柱间支撑埋件示意图

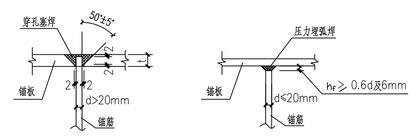

锚筋焊接做法大样

说明：

1. 本图中所有坐标、标高均以米(m)表示，其它尺寸以毫米(mm)表示。
2. 本图中所注标高均为绝对标高(1985国家高程基准系统)，A、B坐标系统同总图。
3. 预埋件的防腐、防火处理，以及其他未尽事宜详见《结构工程施工说明》。
4. 支撑预埋件应先放入柱钢筋骨架内就位，然后再绑扎预埋件附近的箍筋，严禁将预埋件锚筋切断后插入钢筋骨架内的做法。
5. 锚筋直径≤20mm时，采用压力埋弧焊，锚筋直径>20mm时，采用穿孔塞焊。
6. 梁顶通长预埋件可整段制作安装，也可根据需要分成2~3段制作安装，端部锚筋距埋件边缘不大于50mm。
7. 预埋件的未详内容均按图集《预埋件通用图》HG/T21544-2006执行。

Rev.1
埋件修改

梁、柱预埋件参数表 (单位:mm)

埋件类型	埋件详细信息	位置	对应钢梁型号	埋件顶标高	备注	
M-2	$M_d20050012c_1$	水平支撑	TN150X150	埋件顶标高见大样图，侧面贴近框架柱	t=12夜焊t=14	
M-2a	见详图	水平支撑	TN150X150	埋件顶标高见大样图，侧面贴近框架柱		
M-3a	$M_d20012(1500/8)c_2$	单梁		轴线居中，梁顶预埋		
M-4a	$M_d20012(850/5)c_2$	单梁		轴线居中，梁顶预埋		
M-5	见详图			梁顶预埋		
M-6a	$M_d40010c_1$	柱侧		埋件顶标高见大样图		
M-7	$M_d40050012c_2$	单梁	HM390X300	EL 14.800	t=12夜焊t=16	预埋件选自<<预埋件通用图>>
M-8	$M_d20012(2600/14)c_2$	单梁		轴线居中，梁顶预埋		
M-9	$M_d20012(2800/16)c_2$	单梁		轴线居中，梁顶预埋		HG/T21544-2006
M-9a	$M_d20012(2300/12)c_2$	单梁		轴线居中，梁顶预埋		
M-10	$M_d25035010c_2$	单梁	HN200X100 HN250X125	EL 14.800	t=10夜焊t=12	
M-c	见详图	柱间支撑加单梁		埋件顶标高见大样图		
M-d	见详图	柱间支撑		埋件顶标高见大样图		
M-e	见详图	柱间支撑		埋件顶标高见大样图		
M-f	见详图	牛腿		牛腿顶预埋		

注：除表格中备注特别说明外，所有埋件锚筋均采用Ⅱ级钢。

RCK-J03 预埋件详图(1)
RCK-J03 EMBEDMENT DETAILS(1)

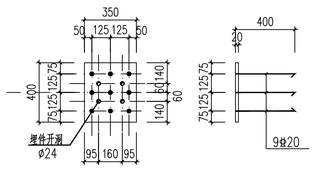

M-f大样图 1:20

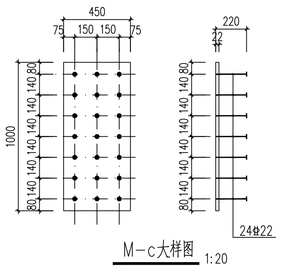

M-c大样图 1:20

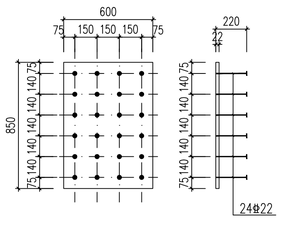

M-d大样图 1:20

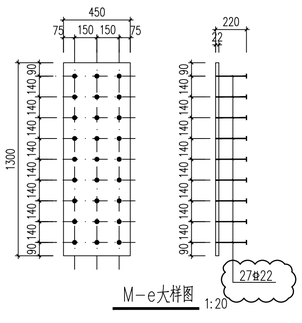

M-e大样图 1:20

中华人民共和国一级注册结构工程师
姓名：程钊
注册号：1100101-5011
有效期：至2025年12月

SABIC FUJIAN 福建中沙石化有限公司	代码编号 Code Number		描述 Description
	□	1	接受 Accepted
	□	2	接受并评论Accepted with comments
	□	3	不接受 Not Accepted
业主图号 Owner DWG No: SFP-DD-0011-10-CV-DW03-0043	设计阶段 Design Phase: 详细设计 Detailed Design		

版次 REV	日期 DATE	说明 DESCRIPTION	设计 DESIGN	校核 CKD	审核 DISC APP.	审定 APPR.
			张乔楚	万振/王康年	崔钊	
Rev.1	07/27/2024	供执行 Issued for Execution	张乔楚	万振/王康年	崔钊	
Rev.0	07/11/2024	供执行 Issued for Execution	张乔楚	万振/王康年	崔钊	

中国寰球工程有限公司北京分公司
CHINA HUANQIU CONTRACTING & ENGINEERING (BEIJING) CO., LTD.

中国寰球工程有限公司
CHINA HUANQIU CONTRACTING & ENGINEERING CO., LTD.

图名 TITLE: RCK-J03 预埋件详图(1)
RCK-J03 EMBEDMENT DETAILS(1)

项目 PROJ: 福建古雷150万吨/年乙烯及下游深加工联合体项目
Fujian Gulei 1.5MMTA Ethylene and Downstream Deep Processing Complex Project

工程设计综合资质甲级 COMPREHENSIVE DESIGN LICENSE | 证书编号 CERTIFICATE NO. A111001011 | 图号 DWG NO. 13166C-0011-10-S1c-30-310-0003

专业 SPECI	结构 CV	比例 SCALE	1:100	第 1 张共 1 张 OF	装置/工区 UNIT/WORK AREA	全厂管廊及管线 /管廊 Overall Piperacks and Pipelines Piperack-J