会签 CONFIRMATION		
专业 DISCIPLINE	签字 SIGN	日期 DATE

01TK23025D-0120-SE-21-0009

直爬梯详图 (2/2)　　DETAIL OF LADDERS(2/2)

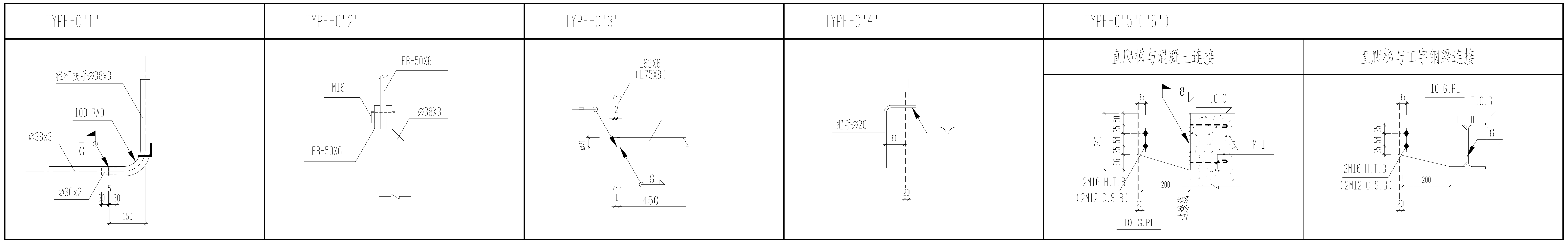
TYPE-C"1"
栏杆扶手Ø38x3
100 RAD
Ø38x3
G
Ø30x2
30
5
30
150
TYPE-C"2"
FB-50X6
M16
Ø38X3
FB-50X6
TYPE-C"3"
L63X6
(L75X8)
2
Ø21
6
t
450
TYPE-C"4"
把手Ø20
80
20
TYPE-C"5"("6")
直爬梯与混凝土连接
8
T.O.C
35
240
50
35
54
35
66
FM-1
2M16 H.T.B
(2M12 C.S.B)
200
20
-10 G.PL
边缘线
直爬梯与工字钢梁连接
-10 G.PL
T.O.G
35
35
54
35
6
2M16 H.T.B
(2M12 C.S.B)
200
20

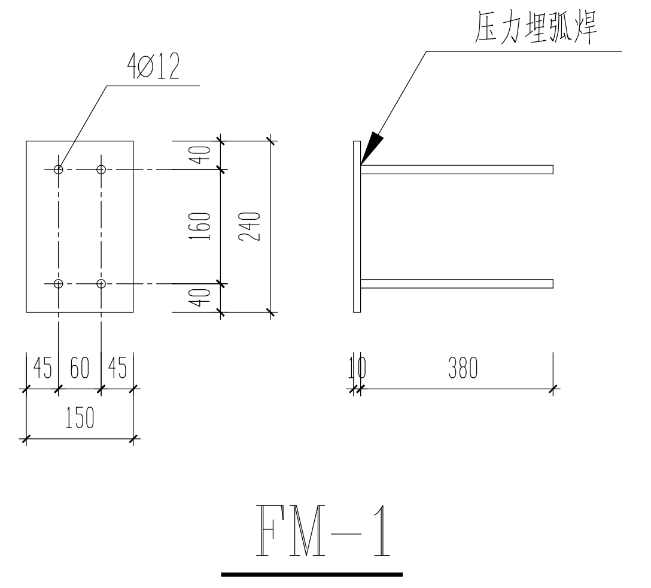
4Ø12
压力埋弧焊
40
160
240
40
45
60
45
150
10
380

FM-1

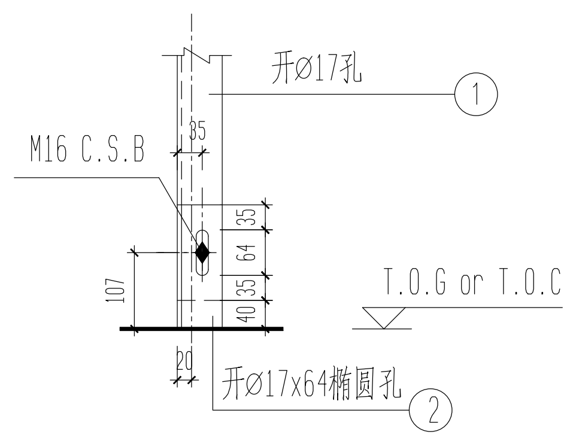
开Ø17孔
①
M16 C.S.B
35
35
64
35
40
107
T.O.G or T.O.C
20
开Ø17x64椭圆孔
②

1-1

爬梯柱脚类型

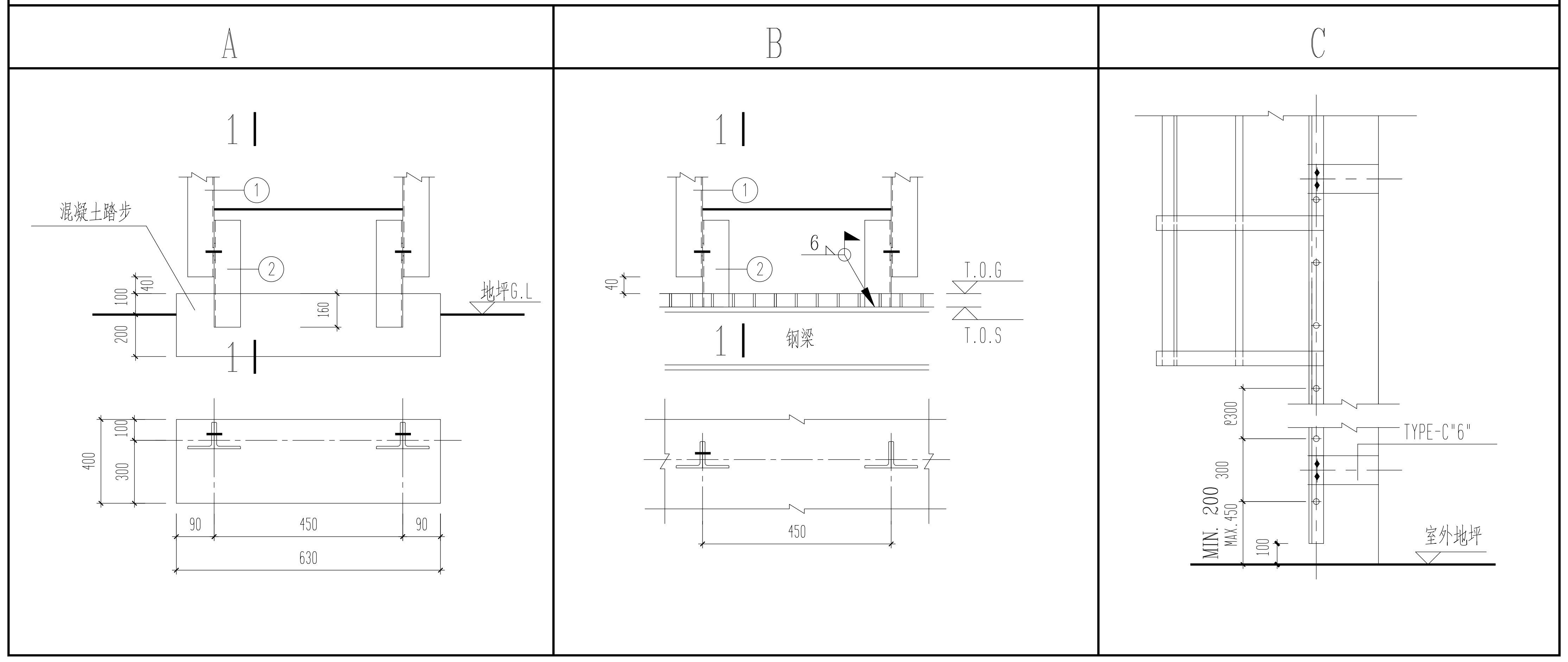
A
B
C
1
①
混凝土踏步
②
100
40
200
160
地坪G.L
400
100
300
90
450
90
630
6
T.O.G
T.O.S
40
钢梁
450
Ø300
TYPE-C"6"
300
MIN. 200
MAX.450
100
室外地坪

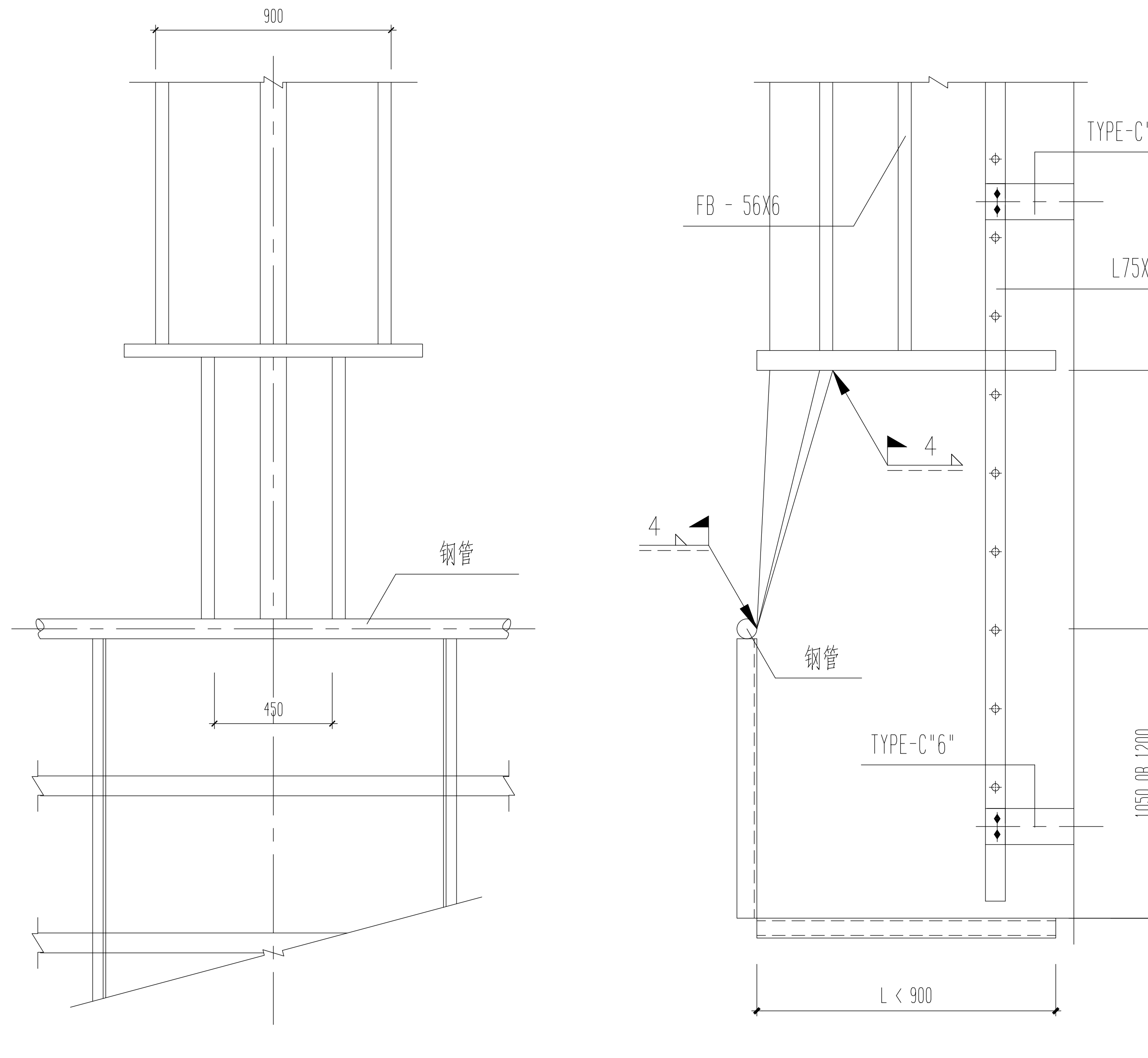
900
钢管
450
FB - 56X6
TYPE-C"6"
L75X8
4
4
钢管
2200
1050 OR 1200
TYPE-C"6"
平台标高
L < 900

护笼补加护条详图

爬梯安全门详图

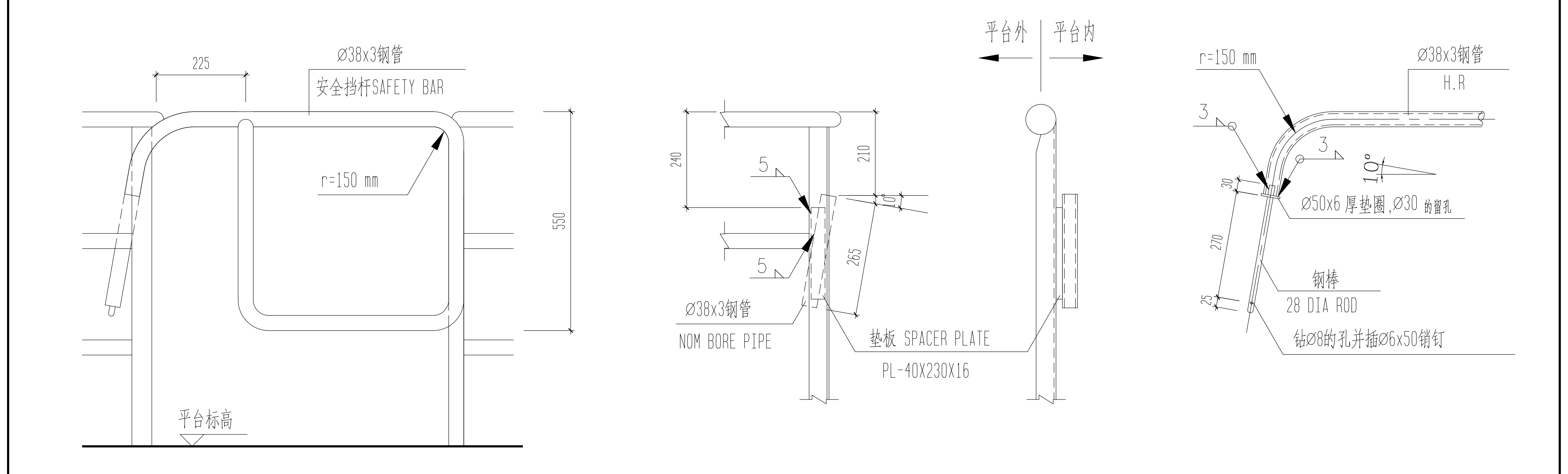
225
Ø38x3钢管
安全挡杆SAFETY BAR
r=150 mm
550
平台标高
240
210
5
10
5
265
Ø38x3钢管
NOM BORE PIPE
垫板 SPACER PLATE
PL-40X230X16
平台外
平台内
r=150 mm
Ø38x3钢管
H.R
3
3
10°
30
Ø50x6 厚垫圈,Ø30 的留孔
270
25
钢棒
28 DIA ROD
钻Ø8的孔并插Ø6x50销钉

业主单位	福建福海创石油化工有限公司
业主文件编号	FAP103-47-CV-DP01-0009

设计 DESIGNED BY	校对 CHECKED BY	审核 APPROVED BY	审定 F.APPROVED BY	日期 DATE	说明 DESCRIPTION	版次 REVISION
张援媛	蒋峰			2025.3.27		0

中国昆仑工程有限公司 CHINA KUNLUN CONTRACTING & ENGINEERING CO., LTD.				项目 PROJECT	福建福海创石油化工有限公司原料适应性技改项目
				装置/单元 UNIT	50万吨/年重芳烃轻质化装置
资质等级 GRADE OF QUAL.	综甲 A	证书编号 CERT. NO.	A111007731	图名 DWG. NAME	钢结构设计总说明及节点图 直爬梯详图（2/2）
专业 DISCIPLINE	结构	阶段 PHASE	详细设计		
比例 SCALE	见图	第 1 张 SHEET	共 1 张 OF	图号 DWG. NO.	01TK23025D-0120-SE-21-0009

本图纸版权为中国昆仑工程有限公司所有，未经本公司许可不得披露或复制给第三方。
Copyright is reserved by China Kunlun Contracting & Engineering Co.,Ltd.. Any unauthorized disclosure or duplication is strictly prohibited.