01TK23025D-0120-SE-21-0008

直爬梯详图 (1/2)　DETAIL OF LADDERS(1/2)

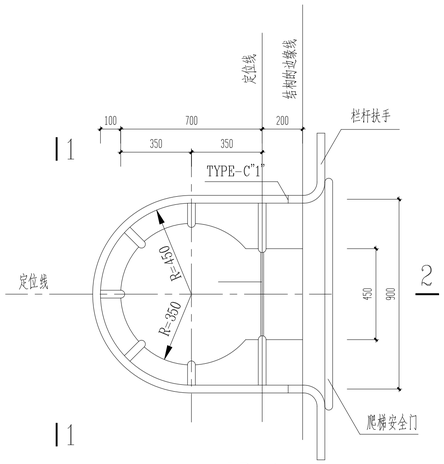

LD-1

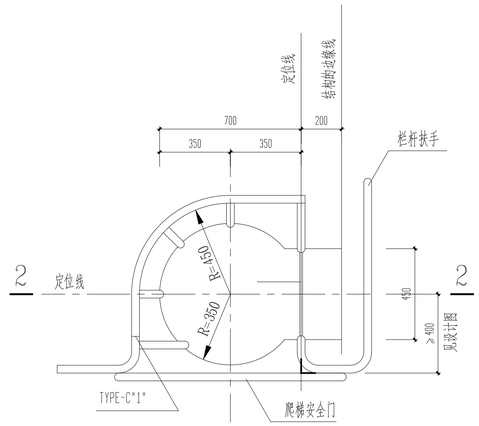

LD-2

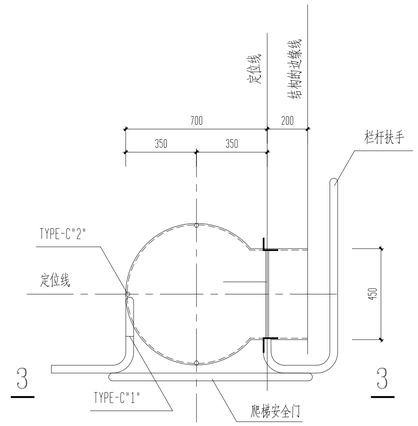

LD-3

护笼中间开侧出口的直爬梯

说明:

1. 爬梯高度低于3m时可不设护圈.
2. 单个爬梯高度将不能超过9m.
3. TYPE-C"1"~"5"详见直爬梯详图(/2)
4. 爬梯柱脚类型和安全门详图见直爬梯详图(/2)
5. 直爬梯出口方向详见设计图
6. 爬梯类型说明 LADDER TYPE NOTES:

LD – * (*)

LD – 爬梯缩写

直爬梯编号

A,B,C–爬梯柱脚类型

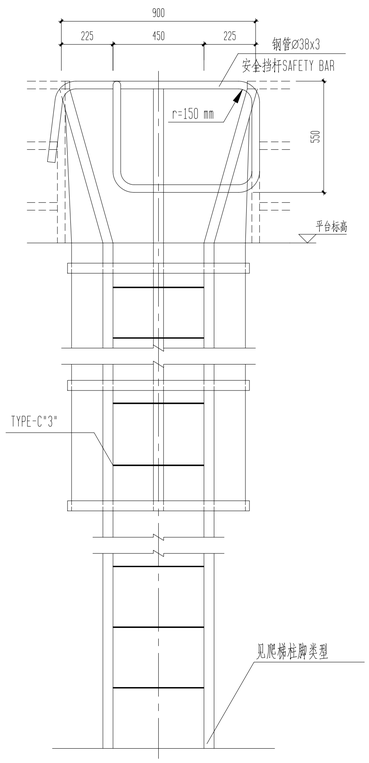

1–1

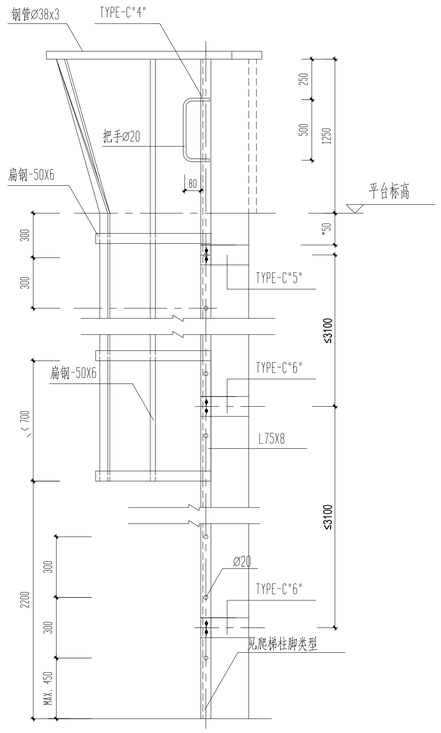

2–3

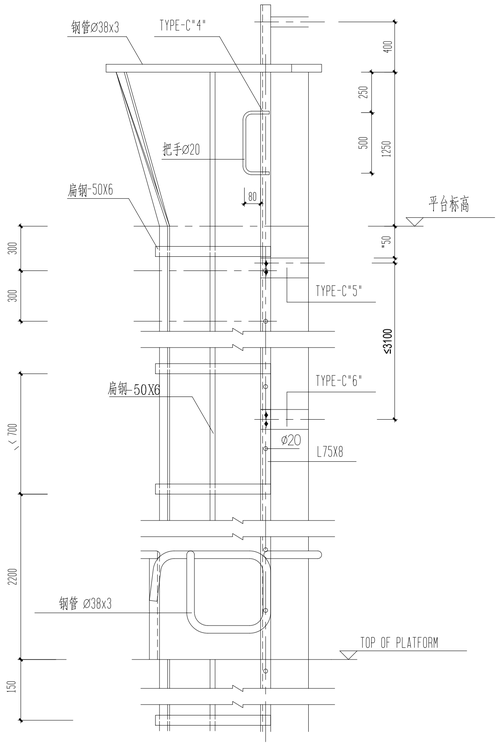

3–3

业主单位	福建福海创石油化工有限公司				
业主文件编号	FAP103-47-CV-DP01-0008				
设计 DESIGNED BY	校对 CHECKED BY	审核 APPROVED BY	审定 F.APPROVED BY	日期 DATE 2025.3.27	说明 DESCRIPTION / 版次 REVISION 0
中国昆仑工程有限公司 CHINA KUNLUN CONTRACTING & ENGINEERING CO., LTD.				项目 PROJECT	福建福海创石油化工有限公司原料适应性技改项目
				装置/单元 UNIT	50万吨/年重芳烃轻质化装置
资质等级 GRADE OF QUAL	综 甲 A	证书编号 CERT. NO.	A111007731	图名 DWG. NAME	钢结构设计总说明及节点图 直爬梯详图 (1/2)
专业 DISCIPLINE	结构	阶段 PHASE	详细设计		
比例 SCALE	见图	第 1 张 SHEET	共 1 张 OF	图号 DWG. NO.	01TK23025D-0120-SE-21-0008

本图纸版权为中国昆仑工程有限公司所有，未经本公司许可不得披露或复制给第三方。
Copyright is reserved by China Kunlun Contracting & Engineering Co.,Ltd.. Any unauthorized disclosure or duplication is strictly prohibited.