01TK23025D-0120-SE-22-0701

会签 CONFIRMATION		
专业 DISCIPLINE	签字 SIGN	日期 DATE
管道		2025.3.26

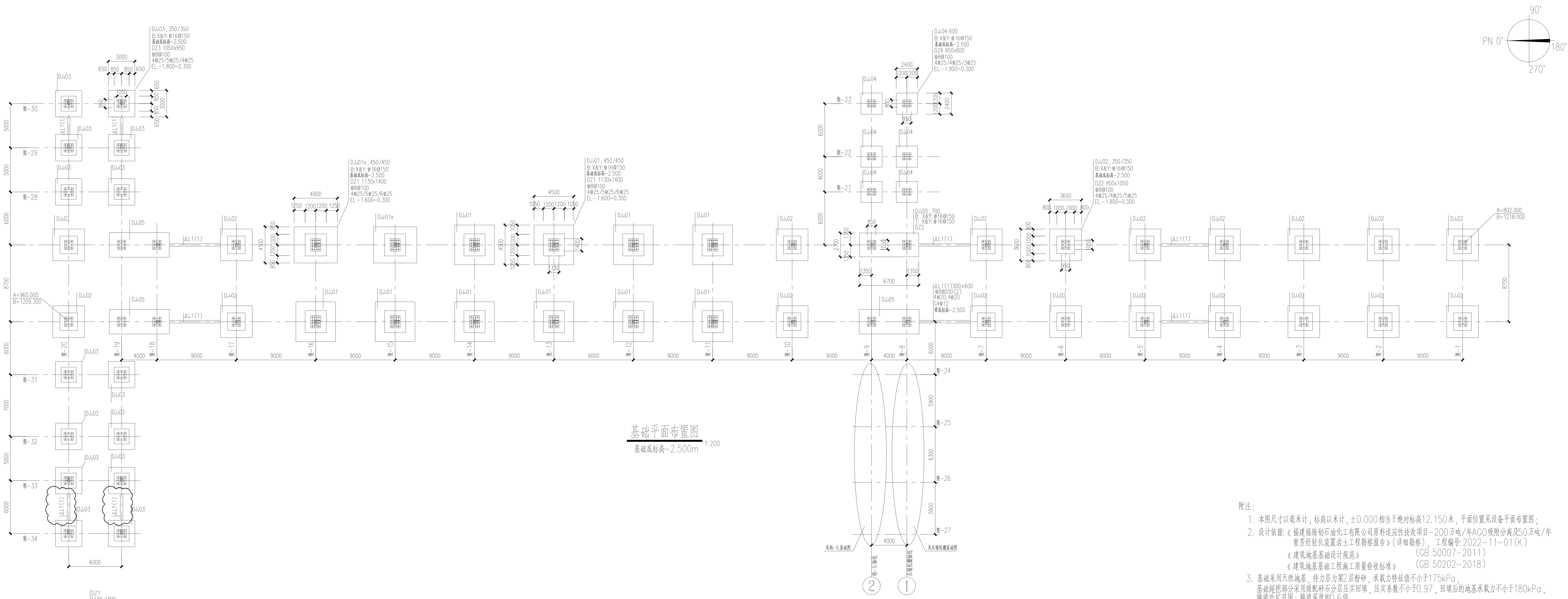
90°
PN 0°
180°
270°
DJ-03
DJ-02
DJ-01
DJ-01a
DJ-04
DJ-05
DZ1
DZ2
DZ3
DZ4
JLL1(1)
A=960.000
B=1209.300
A=802.000
B=1218.000
架-1
架-34
9000
6000

基础平面布置图 1:200

基础底标高-2.500m

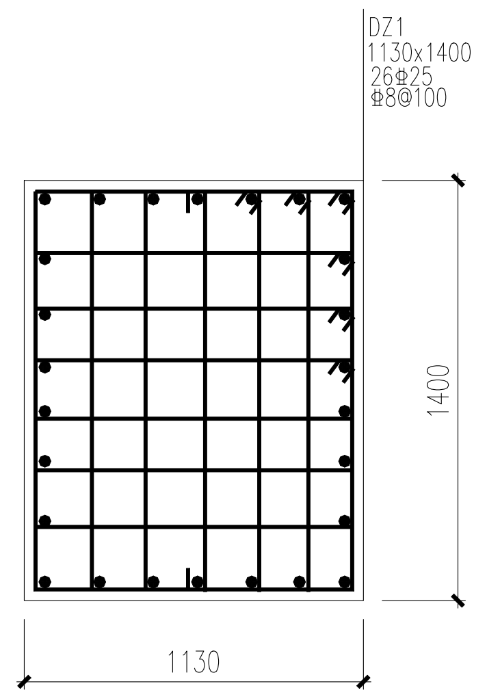
DZ1
1130x1400
26⌀25
⌀8@100
1400
1130

DZ1配筋图 1:25

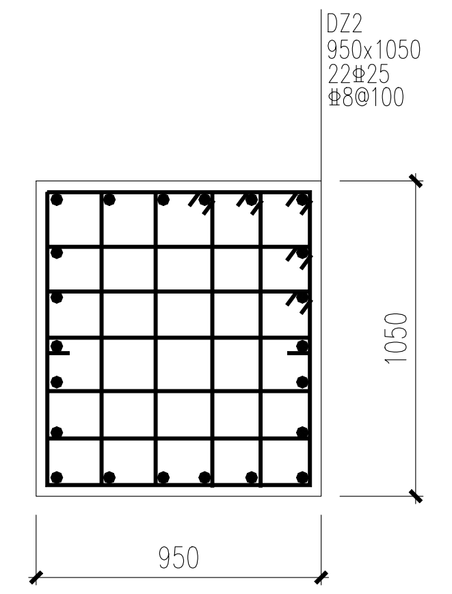
DZ2
950x1050
22⌀25
⌀8@100
1050
950

DZ2配筋图 1:25

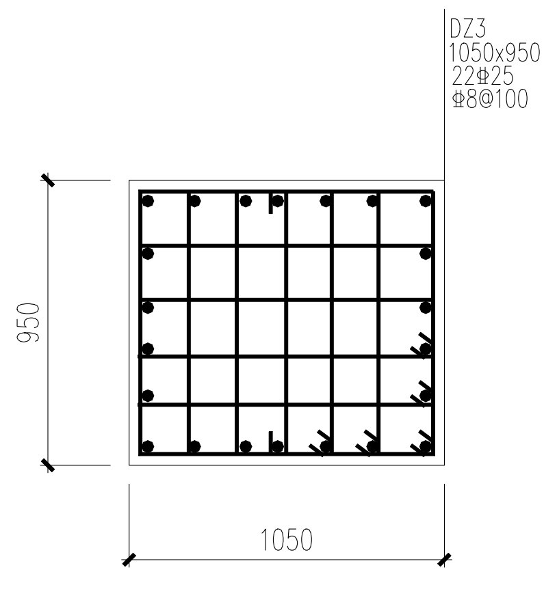
DZ3
1050x950
22⌀25
⌀8@100
950
1050

DZ3配筋图 1:25

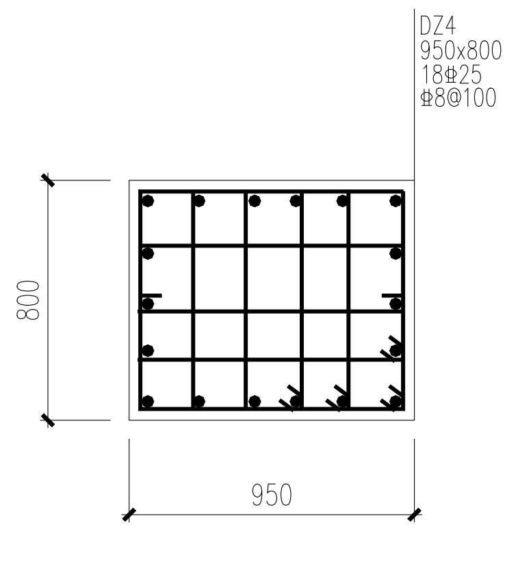
DZ4
950x800
18⌀25
⌀8@100
800
950

DZ4配筋图 1:25

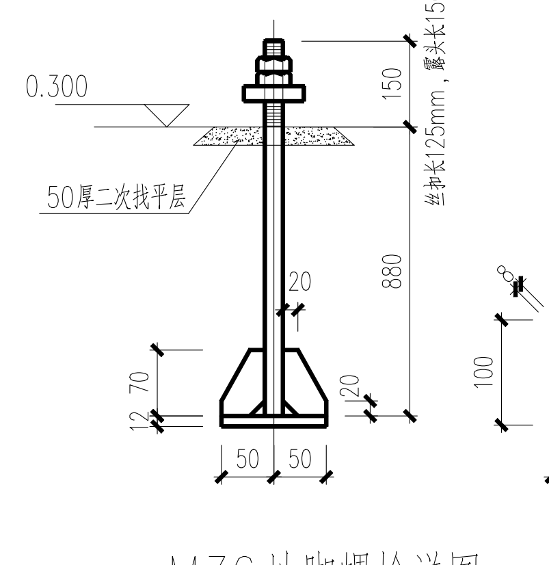
0.300
50厚二次找平层
880
150
100

M36地脚螺栓详图

(Q355B)

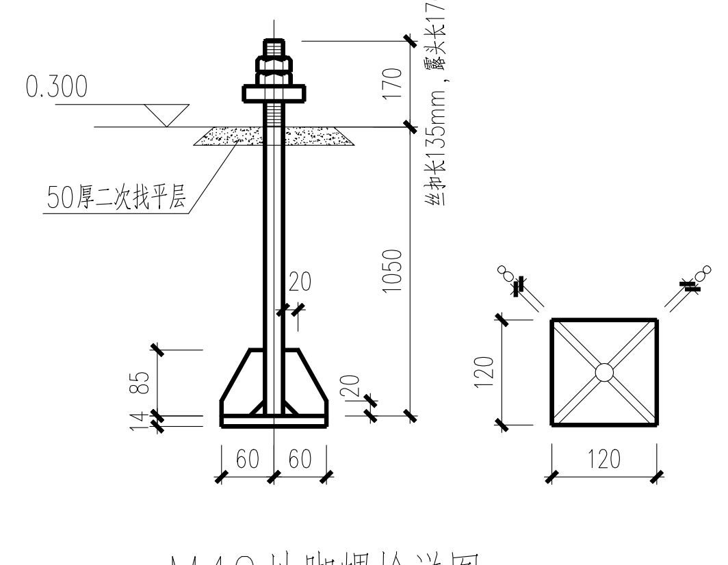
0.300
50厚二次找平层
1050
170
120

M42地脚螺栓详图

(Q355B)

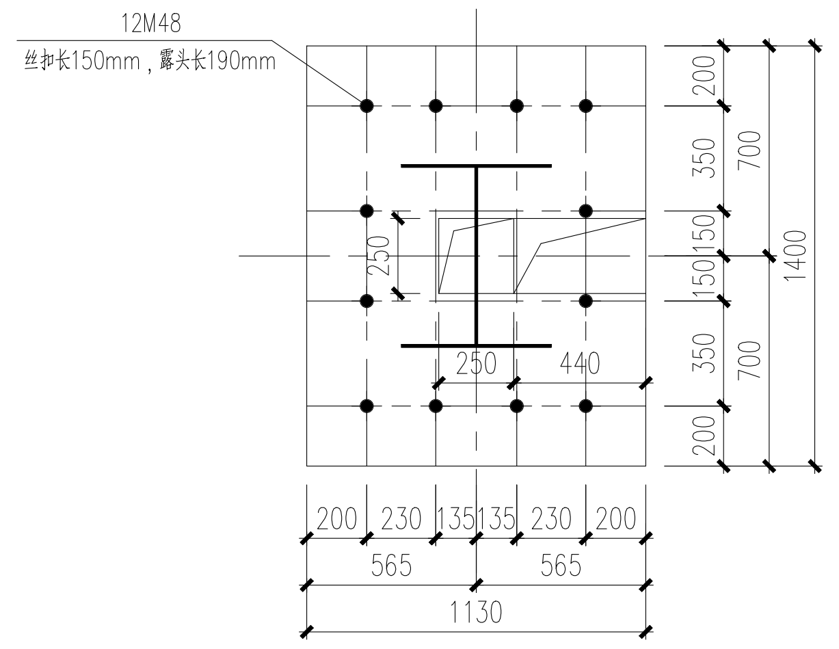
12M48
1400
1130
565
565

DZ1螺栓布置图 1:25

短柱方位以平面为准

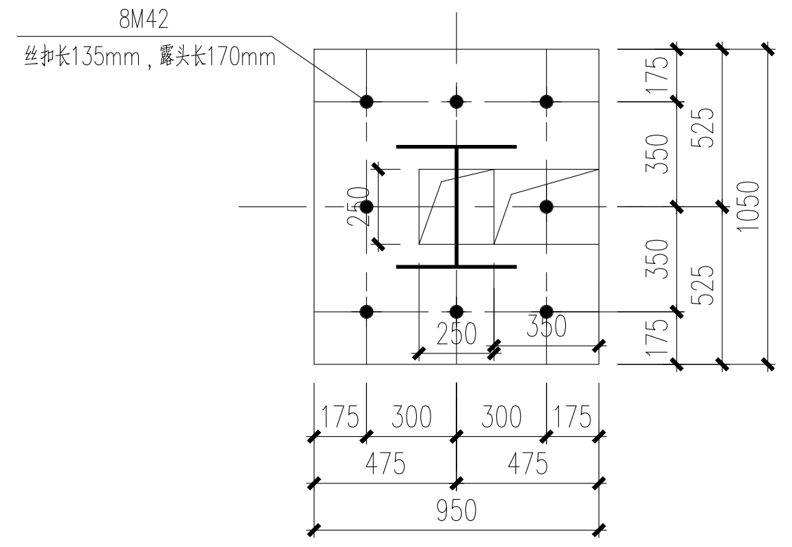
8M42
1050
950
475
475

DZ2螺栓布置图 1:25

短柱方位以平面为准

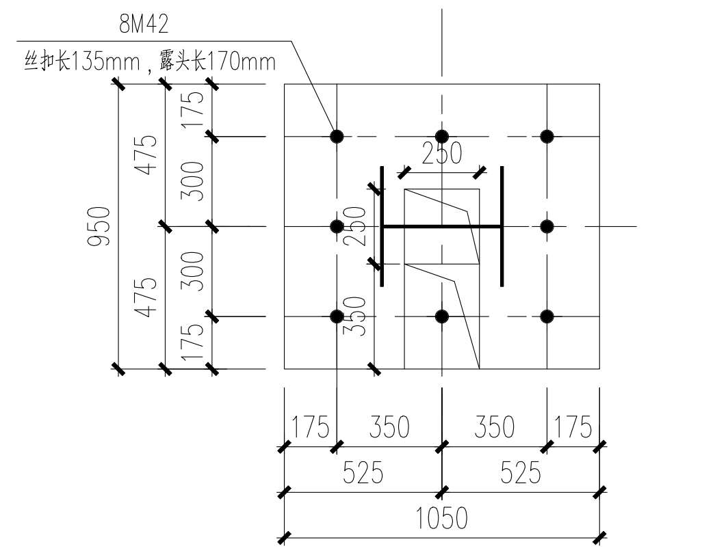
8M42
950
1050
525
525

DZ3螺栓布置图 1:25

短柱方位以平面为准

抗剪槽设于架29、架-30

抗剪槽设于架33、架-34

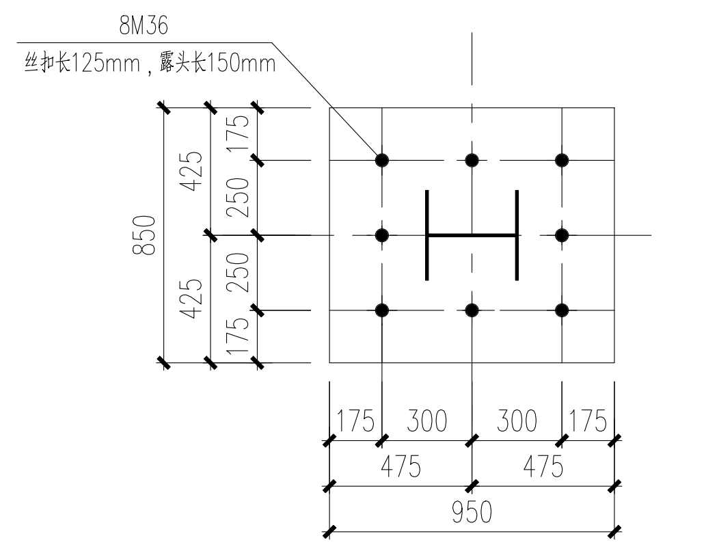
8M36
850
950
475
475

DZ4螺栓布置图 1:25

短柱方位以平面为准

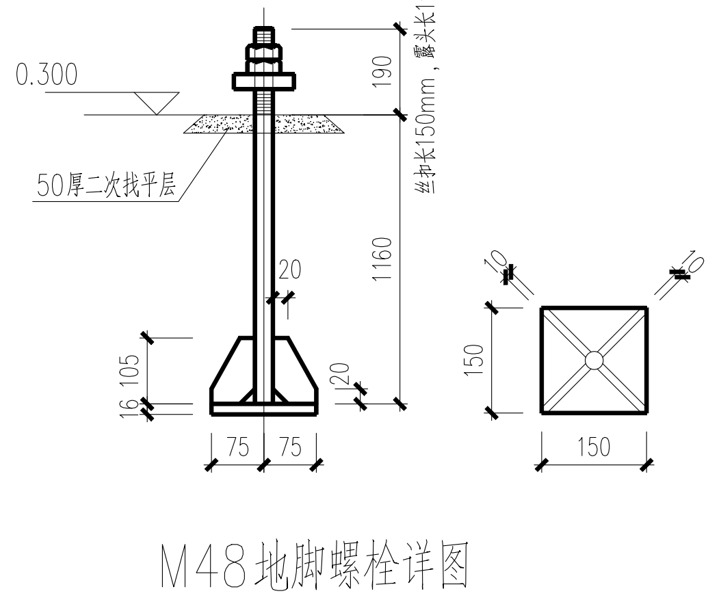
0.300
50厚二次找平层
1160
190
150

M48地脚螺栓详图

(Q355B)

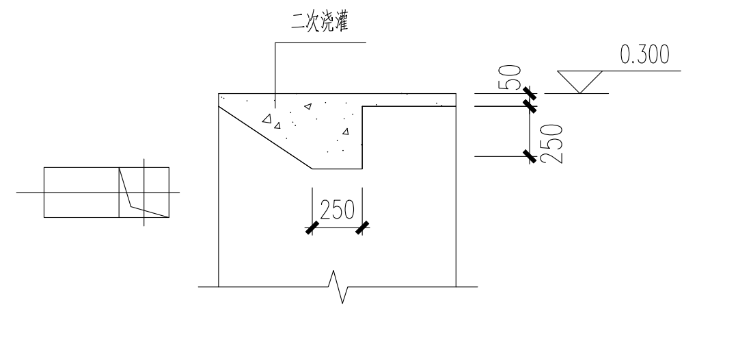
二次灌浆
0.300
250

抗剪槽

附注：

1. 本图尺寸以毫米计，标高以米计，±0.000相当于绝对标高12.150米，平面位置见设备平面布置图；
2. 设计依据：《福建福海创石油化工有限公司原料适应性技改项目—200万吨/年AGO吸附分离及50万吨/年重芳烃轻化装置岩土工程勘察报告》（详细勘察），工程编号：2022-11-01(K)
   《建筑地基基础设计规范》 (GB 50007-2011)
   《建筑地基基础工程施工质量验收标准》 (GB 50202-2018)
3. 基础采用天然地基，持力层为第2层粉砂，承载力特征值不小于175kPa，
   基础超挖部分采用级配砂石分层压实回填，压实系数不小于0.97，回填后的地基承载力不小于180kPa，
   换填外扩范围：换填深度的0.6倍。
4. 材料及防腐做法：
   混凝土强度等级为C40，最大水胶比0.40、最大氯离子含量不超过0.10%、最大碱含量不超过每立3.0kg、
   胶凝材料最少用量340kg/m³；
   钢筋采用HRB400E(⌀)；
   地脚螺栓采用未经冷加工的Q355B制作，备垫片、双螺母；
   所有基础底部均设置垫层，垫层采用C20混凝土，厚度为150mm，垫层每边各扩出基础100mm；
   所有短柱（DZxx）、设备基础顶部均设置50厚二次灌浆层，采用Ⅰ类水泥基灌浆料，
   其主要性能指标应符合《水泥基灌浆材料应用技术规范》GB/T 50448-2015相关要求；
   最外层钢筋混凝土保护层厚度：50mm；
   防腐：地面以下基础表面、垫层上表面刷聚合物水泥浆两遍；
   基础梁表面刷聚合物水泥浆两遍；
5. 基础的配筋执行22G101-3《混凝土结构施工图平面整体表示方法制图规则和构造详图》（独立基础、条形基础、筏形基础及桩基承台）（22G101-3），
   中相关规定，柱在基础中锚固钢筋构造及相应箍筋加密见本图集中2-10页；钢筋的接头可选用机械连接或焊接。
   锚固及搭接按本图集四级抗震等级进行钢筋配制，其它未注明部分均按本图集执行。
6. 施工时，应执行以下规范《建筑地基基础工程施工质量验收标准》(GB50202-2018)
   《混凝土结构工程施工质量验收规范》(GB50204-2015)
   《大体积混凝土施工标准》 (GB 50496-2018)

7.其他未尽说明均按地基与基础设计总说明01TK23025D-0120-SE-11-1201~4中要求设置。

业主单位	福建福海创石油化工有限公司					
业主文件编号	FAP103-47-CV-DW01-0701					
张媛媛	蒋峰	王世成		2025.3.26	施工图	1
张媛媛	蒋峰	王世成		2025.1.17	施工图	0
设计 DESIGNED BY	校对 CHECKED BY	审核 APPROVED BY	审定 F.APPROVED BY	日期 DATE	说明 DESCRIPTION	版次 REVISION

中国昆仑工程有限公司 CHINA KUNLUN CONTRACTING & ENGINEERING CO., LTD.		项目 PROJECT	福建福海创石油化工有限公司原料适应性技改项目
		装置/单元 UNIT	50万吨/年重芳烃轻质化装置
资质等级 GRADE OF QUAL.	综甲 A	证书编号 CERT. NO.	A111007731
专业 DISCIPLINE	结构	阶段 PHASE	详细设计
图名 DWG. NAME	装置管廊 基础平面布置图		
比例 SCALE	见图	第 1 张 SHEET 共 1 张 OF	
图号 DWG. NO.	01TK23025D-0120-SE-22-0701		

本图纸版权为中国昆仑工程有限公司所有，未经本公司许可不得披露或复制给第三方。
Copyright is reserved by China Kunlun Contracting & Engineering Co.,Ltd.. Any unauthorized disclosure or duplication is strictly prohibited.