01TK23025D-0120-SE-22-0303

会签 CONFIRMATION		
专业 DISCIPLINE	签字 SIGN	日期 DATE
管道	徐艳俊	2025.1.22

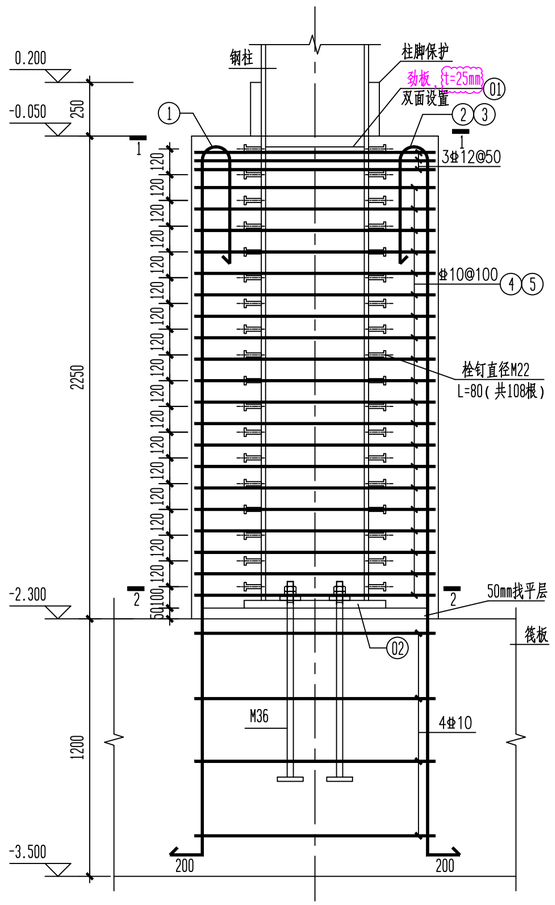

DZ1立面图 1:20

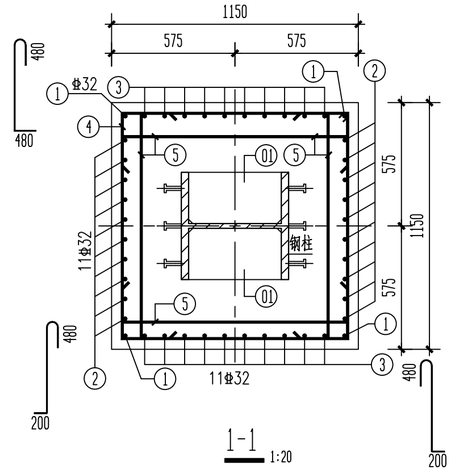

1-1 1:20

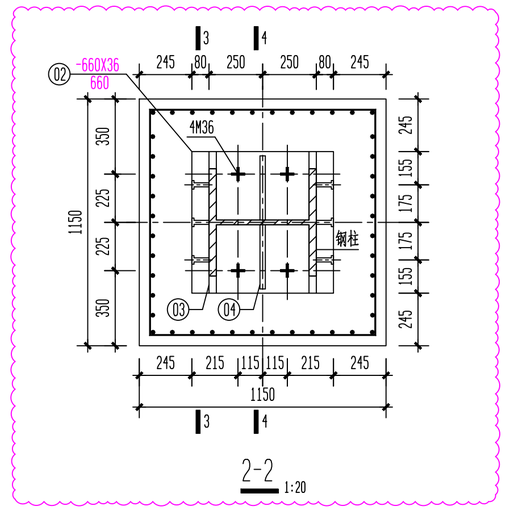

2-2 1:20

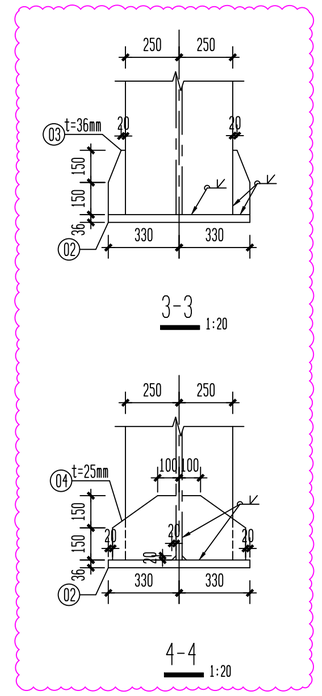

3-3 1:20

4-4 1:20

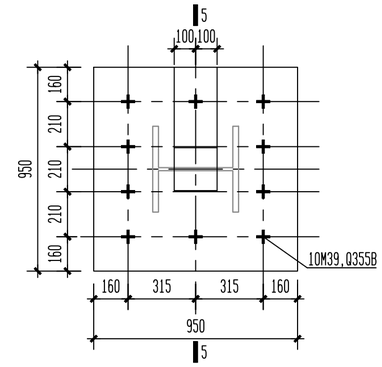

DZ2平面图 1:20

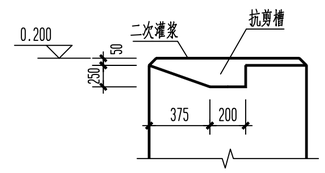

5-5

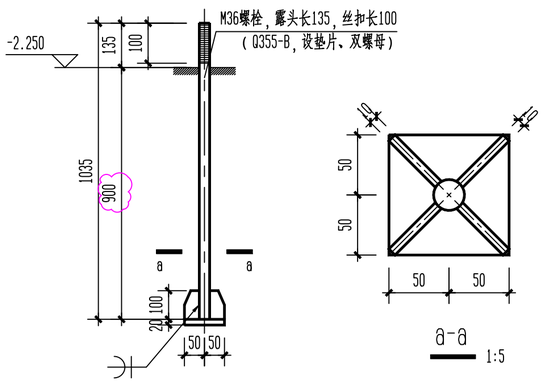

a-a 1:5

M36螺栓详图 1:15

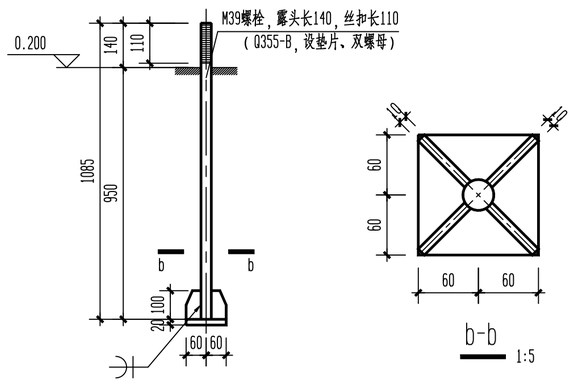

b-b 1:5

M39螺栓详图 1:15

附注:

1.本图尺寸以毫米计,标高以米计,±0.000相当于绝对标高12.150米,平面位置见设备平面布置图;
2.外包式柱脚施工缝处必须采取可靠措施,以保证新老混凝土连接。钢柱脚在与混凝土接触的范围内,不得刷油漆,柱脚安装时,应将钢柱表面的泥土、污垢、铁锈等用砂轮清刷干净。
3.栓钉应满足GB/T10433-2002《电弧螺柱焊用圆柱头焊钉》相关要求;
4.柱脚保护做法见图集KL-04-SE001-2022《外露式及外包式钢柱脚》第4页;
5.地脚螺栓采用未经冷加工的Q355B制作,备垫片、双螺母;

业主单位	福建福海创石油化工有限公司					
业主文件编号	FAP103-47-CV-DW01-0303					
徐明	蒋峰	王世成		2025.3.28	施工图	1
徐明	蒋峰	王世成		2025.1.22	施工图	0
设计 DESIGNED BY	校对 CHECKED BY	审核 APPROVED BY	审定 F.APPROVED BY	日期 DATE	说明 DESCRIPTION	版次 REVISION

中国昆仑工程有限公司 CHINA KUNLUN CONTRACTING & ENGINEERING CO., LTD.				项目 PROJECT	福建福海创石油化工有限公司原料适应性技改项目
				装置/单元 UNIT	50万吨/年重芳烃轻质化装置
资质等级 GRADE OF QUAL	综 甲 A	证书编号 CERT. NO.	A111007731	图名 DWG. NAME	构-3 基础短柱图
专业 DISCIPLINE	结构	阶段 PHASE	详细设计		
比例 SCALE	见图	第 3 张 SHEET	共 X 张 OF	图号 DWG. NO.	01TK23025D-0120-SE-22-0303

本图纸版权为中国昆仑工程有限公司所有，未经本公司许可不得披露或复制给第三方。
Copyright is reserved by China Kunlun Contracting & Engineering Co.,Ltd.. Any unauthorized disclosure or duplication is strictly prohibited.