01TK23025D-0120-SE-23-0701

会签 CONFIRMATION		
专业 DISCIPLINE	签字 SIGN	日期 DATE

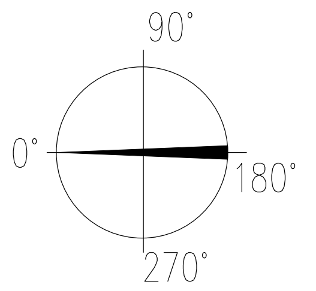
90°
PN 0°
180°
270°

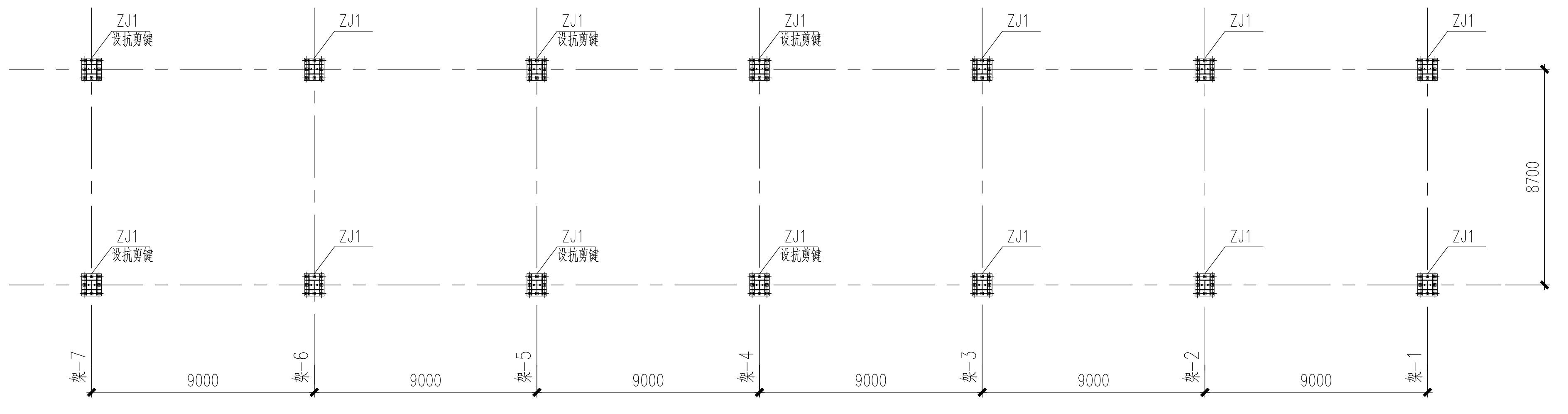
ZJ1
设抗剪键
8700
9000
架-1
架-2
架-3
架-4
架-5
架-6
架-7

架-1～架-7柱脚平面布置图 1:200

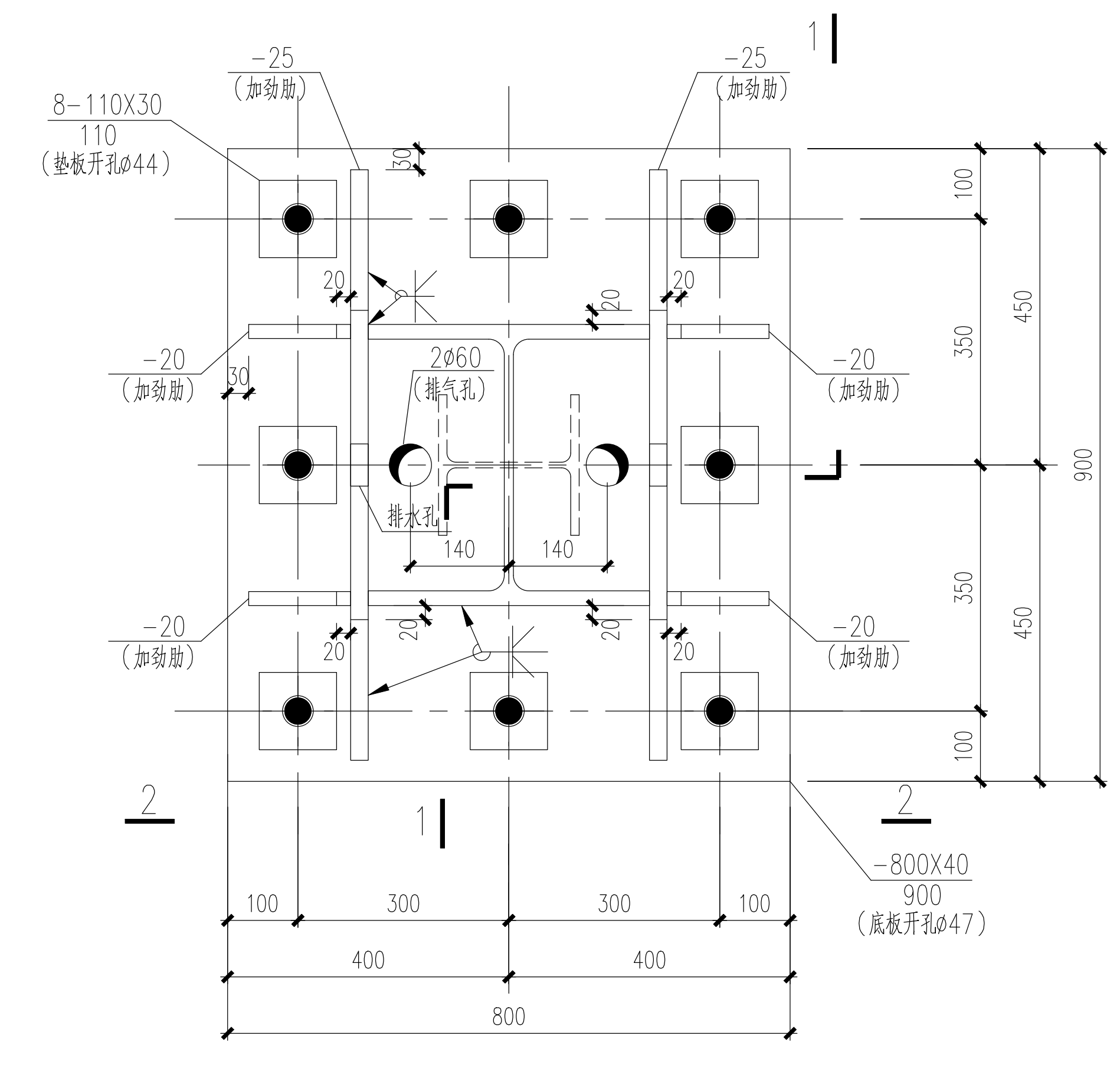
8-110X30
110
(垫板开孔ø44)
-25
(加劲肋)
-20
2ø60
(排气孔)
排水孔
-800X40
900
(底板开孔ø47)
1
2
20
30
140
100
300
400
800
350
450
900

ZJ-1 1:10

(用于HW400X400X13X21)

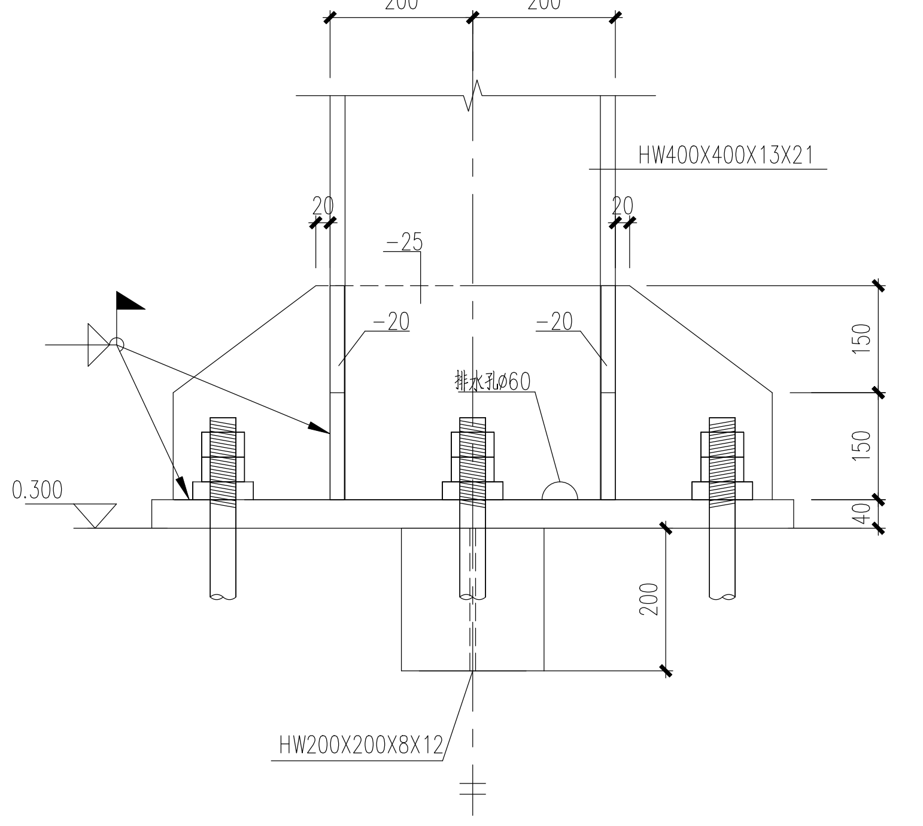
200
HW400X400X13X21
20
-25
-20
排水孔ø60
0.300
150
40
HW200X200X8X12

1-1 1:10

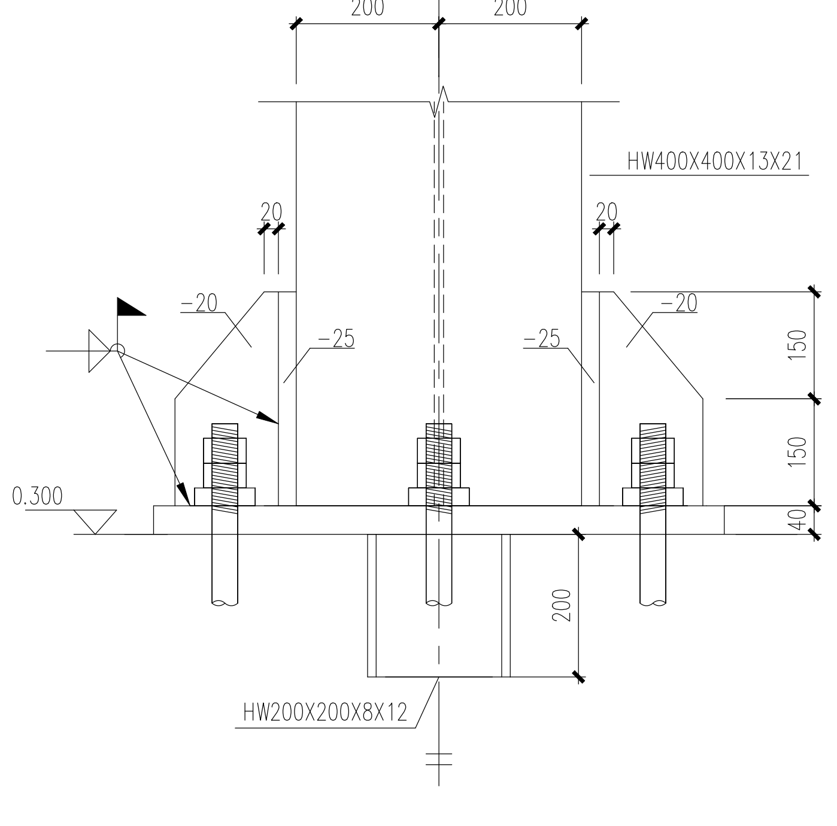
200
HW400X400X13X21
20
-20
-25
0.300
150
40
HW200X200X8X12

2-2 1:10

附注:

附注：

1. 本图尺寸以毫米计，标高以米计，±0.000相当于绝对标高12.150米，平面位置见设备平面布置图；
2. 材料：型钢及板材均采用Q355B；
3. 对接焊缝图例及构造要求见《多、高层民用建筑杆结构节点构造详图》(16G519)页70～78，对接焊缝均为全焊透焊接；
   角焊缝构造要求见KL-04-SE001-2022总说明；
4. 其它未尽说明及连接节点做法见《钢结构设计总说明及节点图》。

业主单位	福建福海创石油化工有限公司					
业主文件编号	FAP103-47-CV-DW02-0701					
张援媛	蒋峰			2025.3.26	施工图	0
设计 DESIGNED BY	校对 CHECKED BY	审核 APPROVED BY	审定 F.APPROVED BY	日期 DATE	说明 DESCRIPTION	版次 REVISION

中国昆仑工程有限公司 CHINA KUNLUN CONTRACTING & ENGINEERING CO., LTD.				项目 PROJECT	福建福海创石油化工有限公司原料适应性技改项目
				装置/单元 UNIT	50万吨/年重芳烃轻质化装置
资质等级 GRADE OF QUAL.	综甲 A	证书编号 CERT. NO.	A111007731	图名 DWG. NAME	装置管廊 架-1～架-7柱脚平面布置图
专业 DISCIPLINE	结构	阶段 PHASE	详细设计		
比例 SCALE	见图	第 1 张 SHEET	共 1 张 OF	图号 DWG. NO.	01TK23025D-0120-SE-23-0701

本图纸版权为中国昆仑工程有限公司所有，未经本公司许可不得披露或复制给第三方。
Copyright is reserved by China Kunlun Contracting & Engineering Co.,Ltd.. Any unauthorized disclosure or duplication is strictly prohibited.