01TK23025D-0120-SE-23-0702

会签 CONFIRMATION		
专业 DISCIPLINE	签字 SIGN	日期 DATE
管道	谢海	2025.3.26
电气		2025.3.26
自控		2025.3.26

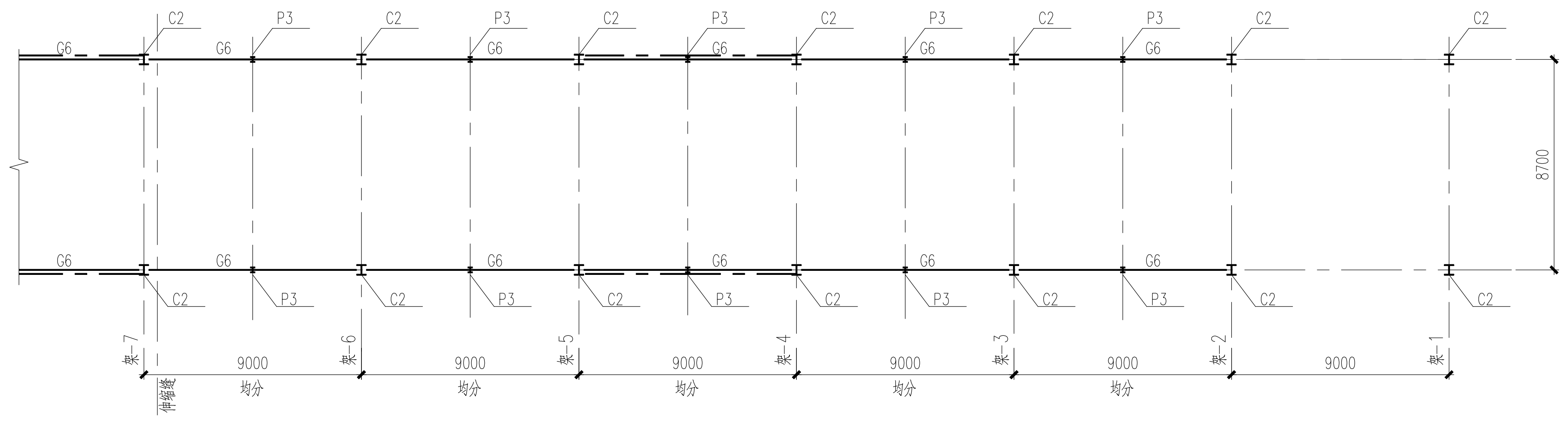
C2
P3
G6
8700
9000
均分
架-7
架-6
架-5
架-4
架-3
架-2
架-1
伸缩缝

架-1～架-7结构平面布置图一 1:200

未标注的梁顶标高: 4.000,6.700,9.200
P3(EL.4.000~EL.9.200)

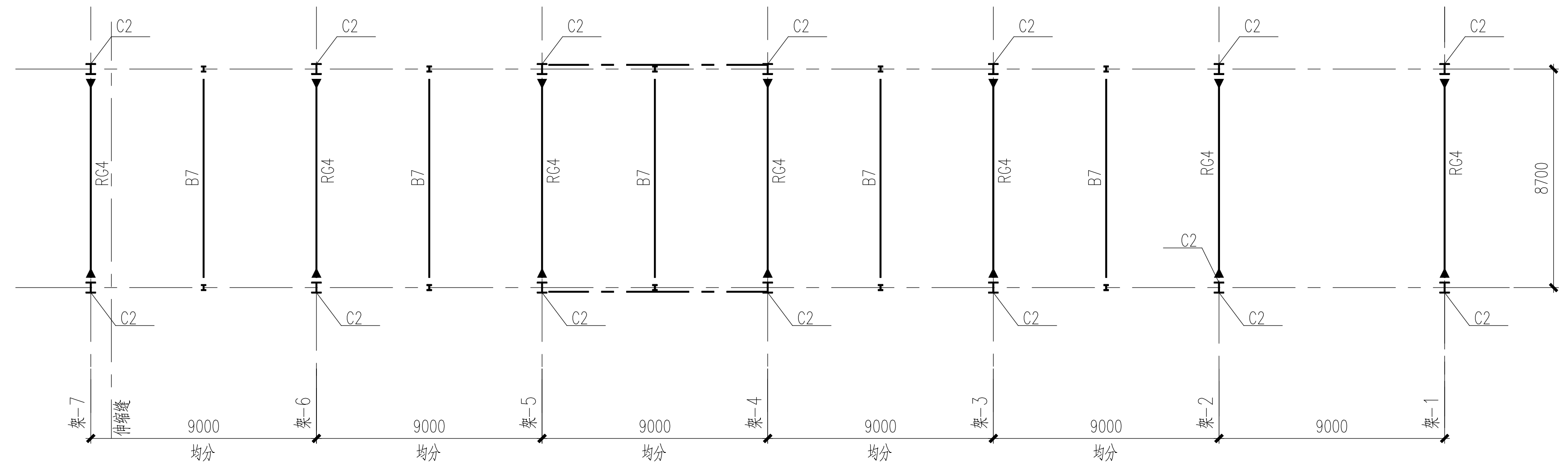
C2
RG4
B7
8700
9000
均分
架-7
架-6
架-5
架-4
架-3
架-2
架-1
伸缩缝

架-1～架-7结构平面布置图二 1:200

未标注的梁顶标高: 5.500,8.000

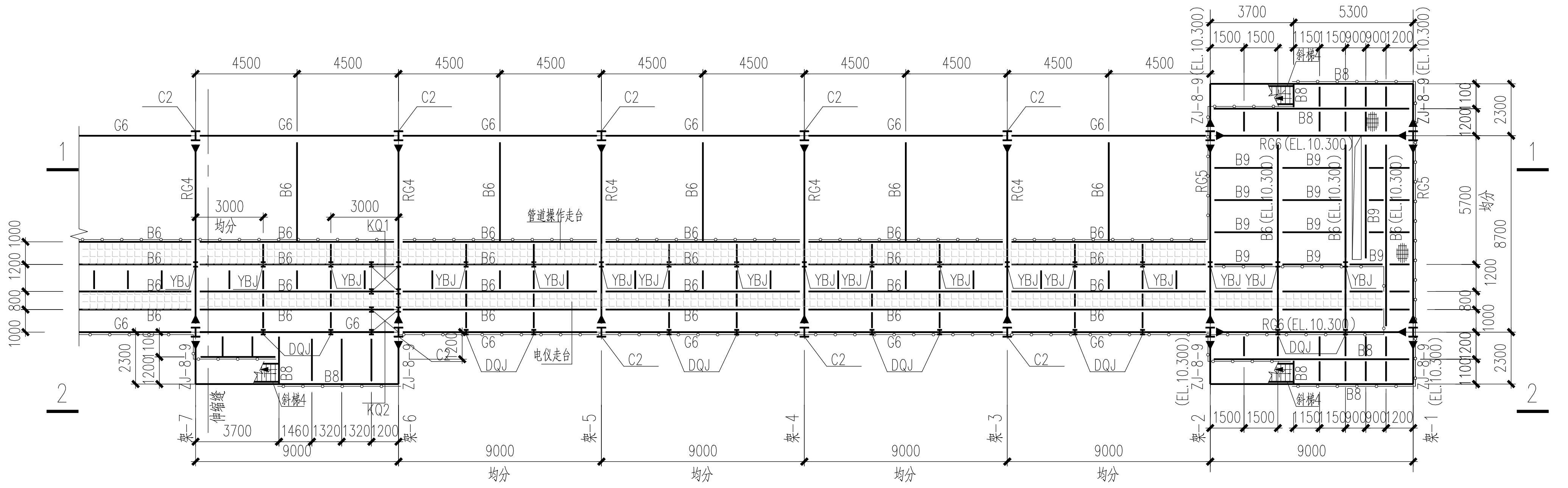
1
2
G6
C2
RG4
RG5
RG6(EL.10.300)
B6
B8
B9
YBJ
DQJ
KQ1
KQ2
斜梯4
管道维修走台
电仪走台
ZJ-8-9
ZJ-8-9(EL.10.300)
4500
3700
5300
3000
1460
1320
1200
1500
9000
均分
架-7
架-6
架-5
架-4
架-3
架-2
架-1
伸缩缝

架-1～架-7结构平面布置图三 1:200

未标注的梁顶标高: 10.500
未标注的梁截面为B11

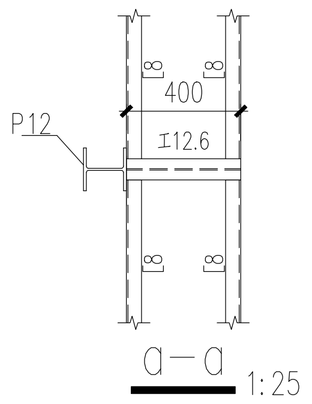
P12
400
工12.6
[8

a-a 1:25

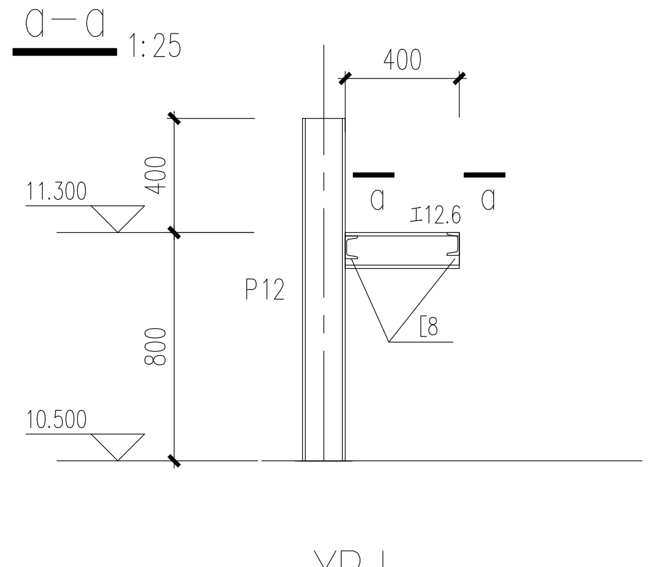
400
a
a
工12.6
11.300
P12
[8
800
10.500

YBJ 1:25

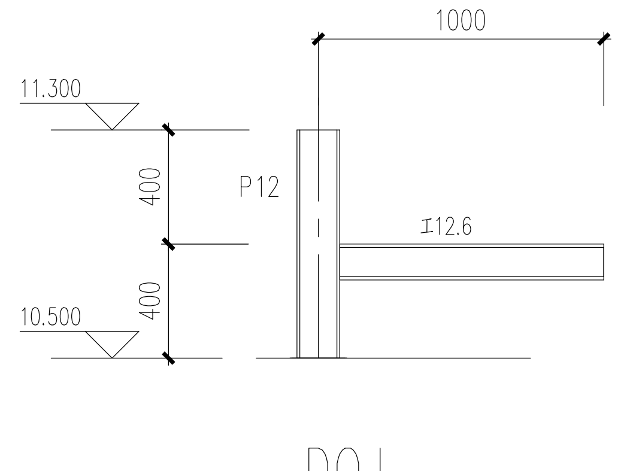
1000
11.300
P12
400
400
工12.6
10.500

DQJ 1:25

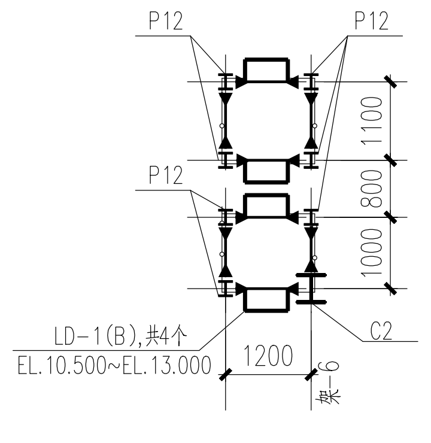
P12
P12
P12
1100
800
1000
LD-1(B),共4个
EL.10.500~EL.13.000
1200
C2
架-6

KQ1,KQ2详图 1:200

顶标高13.000
未标注的梁截面为RG9

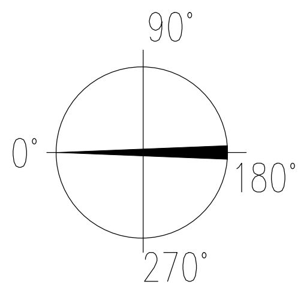
90°
PN 0°
180°
270°

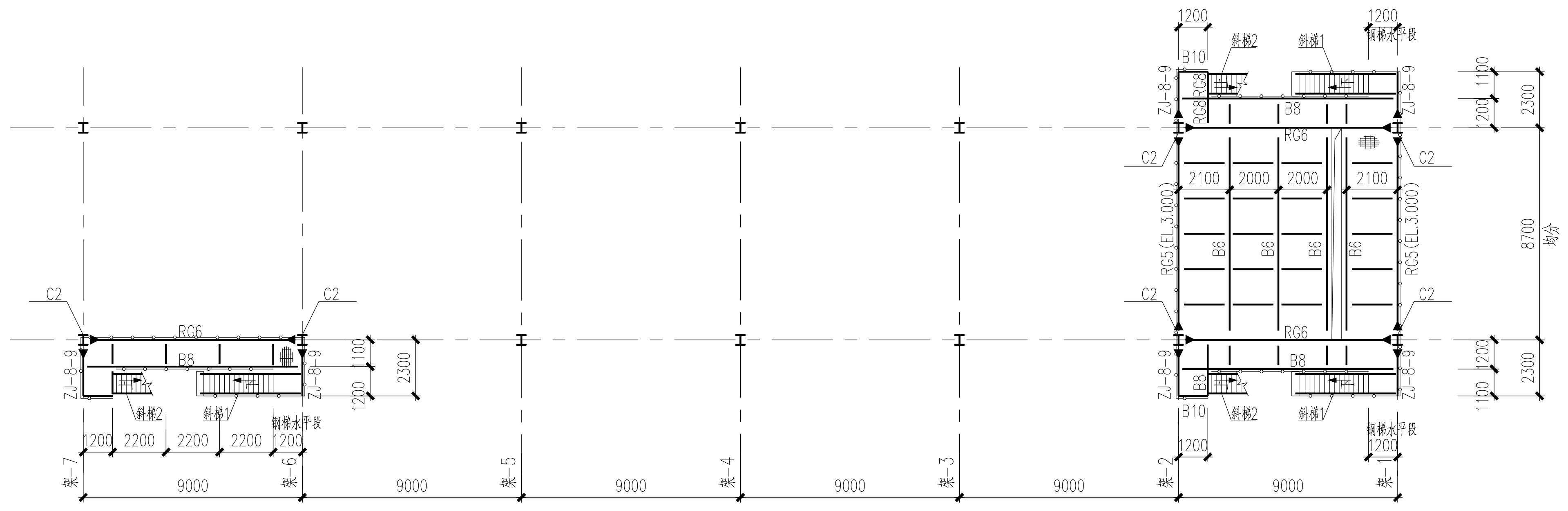
C2
RG5
RG5(EL.3.000)
RG6
B6
B8
B10
斜梯1
斜梯2
钢梯水平段
2100
2000
1200
2200
2300
8700
9000
均分
ZJ-8-9
架-7
架-6
架-5
架-4
架-3
架-2
架-1

EL.2.800平台布置图 1:200

用于架-1～架-7
未标注的梁截面为B11

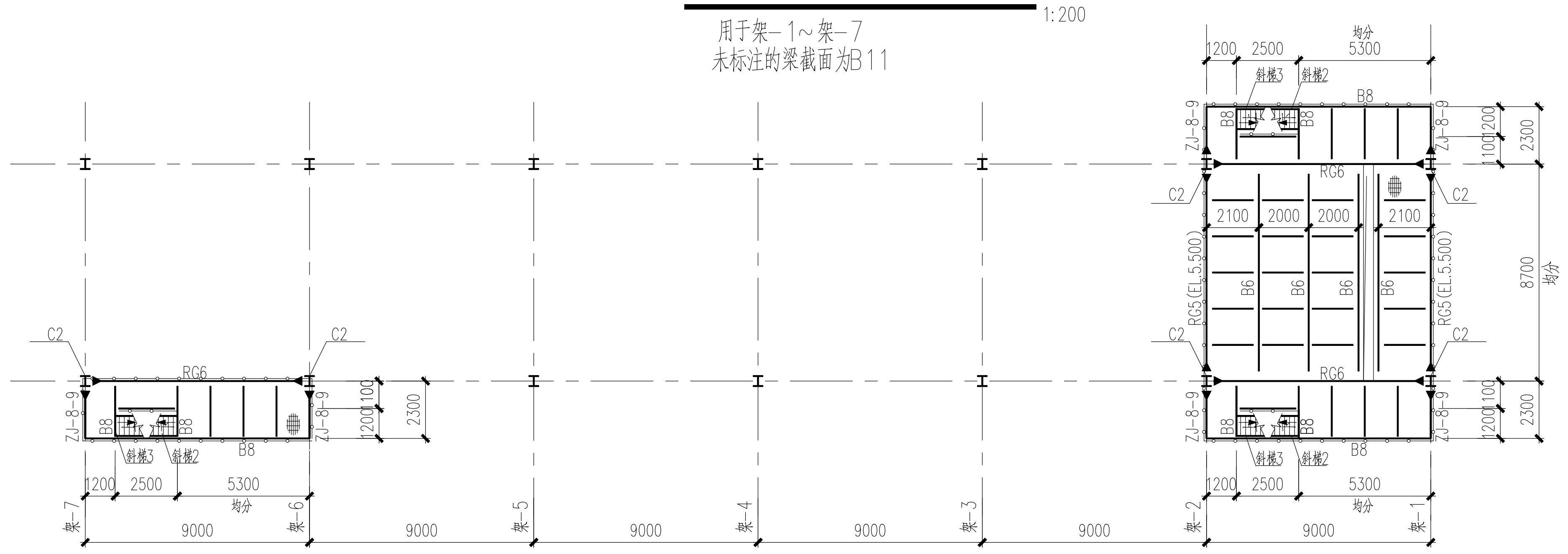
C2
RG5(EL.5.500)
RG6
B6
B8
斜梯2
斜梯3
1200
2500
5300
2100
2000
2300
8700
9000
均分
ZJ-8-9
架-7
架-6
架-5
架-4
架-3
架-2
架-1

EL.5.300平台布置图 1:200

用于架-1～架-7
未标注的梁截面为B11

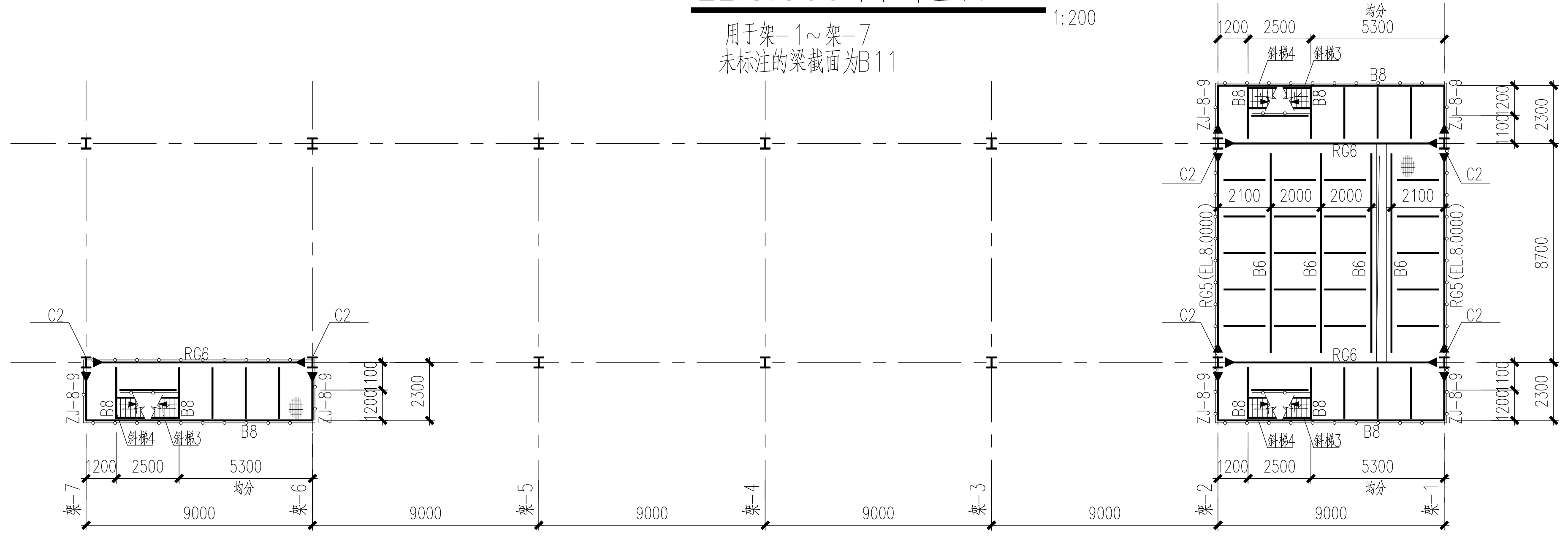
C2
RG5(EL.8.000)
RG6
B6
B8
斜梯3
斜梯4
1200
2500
5300
2100
2000
2300
8700
9000
均分
ZJ-8-9
架-7
架-6
架-5
架-4
架-3
架-2
架-1

EL.7.800平台布置图 1:200

用于架-1～架-7
未标注的梁截面为B11

附注:

1. 本图尺寸以毫米计，标高以米计，±0.000相当于绝对标高12.150米，平面位置见设备平面布置图；
2. 材料：型钢及板材均采用Q355B；
3. 对接焊缝图例及构造要求见《多、高层民用建筑杆结构节点构造详图》(16G519)页70~78，对接焊缝均为全焊透焊接；角焊缝构造要求见KL-04-SE001-2022总说明；
4. 其它未尽说明及连接节点做法见《钢结构设计总说明及节点图》；
5、1-1,2-2剖面见01TK23025D-0120-SE-24-0701。

编号	规格	备注
1	H600X450X20X36	
2	HW400X400X13X21	
3	HW200X200X8X12	
4	HM390X300X10X16	梁柱、梁梁双剪
5	HM440X300X11X18	梁柱、梁梁双剪
6	HM294X200X8X12	梁柱、梁梁双剪
7	HN350X175X7X11	梁柱、梁梁双剪
8	HN250X125X6X9	梁柱、梁梁双剪
9	HN200X100X5.5X8	梁柱、梁梁双剪
10	[25a	梁柱、梁梁单剪
11	I14	梁柱、梁梁单剪
12	HW150X150X7X10	
13	HW250X250X9X14	

注：C-柱，RG-刚接主梁，G-铰接主梁，B-次梁，V-垂直支撑，H-水平支撑，P-立柱。

斜梯表

斜梯编号	斜梯型号	层高	梯梁截面	斜梯宽mm	备注
斜梯1	ST3-84	地面~EL.2.800	[22a(带水平段)	800	设稳定支撑
斜梯2	ST3-84	EL.2.800~EL.5.300	[20a	800	
斜梯3	ST3-84	EL.5.300~EL.7.800	[20a	800	
斜梯4	ST3-84	EL.7.800~EL.10.300	[20a	800	

业主单位	福建福海创石油化工有限公司					
业主文件编号	FAP103-47-CV-DW02-0702					
张媛媛	蒋峰	王世斌		2025.3.26	施工图	0
设计 DESIGNED BY	校对 CHECKED BY	审核 APPROVED BY	审定 F.APPROVED BY	日期 DATE	说明 DESCRIPTION	版次 REVISION

中国昆仑工程有限公司
CHINA KUNLUN CONTRACTING & ENGINEERING CO., LTD.

项目 PROJECT	福建福海创石油化工有限公司原料适应性技改项目		
装置/单元 UNIT	50万吨/年重芳烃轻质化装置		
资质等级 GRADE OF QUAL.	综甲 A	证书编号 CERT. NO.	A111007731
专业 DISCIPLINE	结构	阶段 PHASE	详细设计
比例 SCALE	见图	第 1 张 SHEET	共 1 张 OF
图名 DWG. NAME	装置管廊 架-1～架-7结构平面布置图		
图号 DWG. NO.	01TK23025D-0120-SE-23-0702		

本图纸版权为中国昆仑工程有限公司所有，未经本公司许可不得披露或复制给第三方。
Copyright is reserved by China Kunlun Contracting & Engineering Co.,Ltd.. Any unauthorized disclosure or duplication is strictly prohibited.