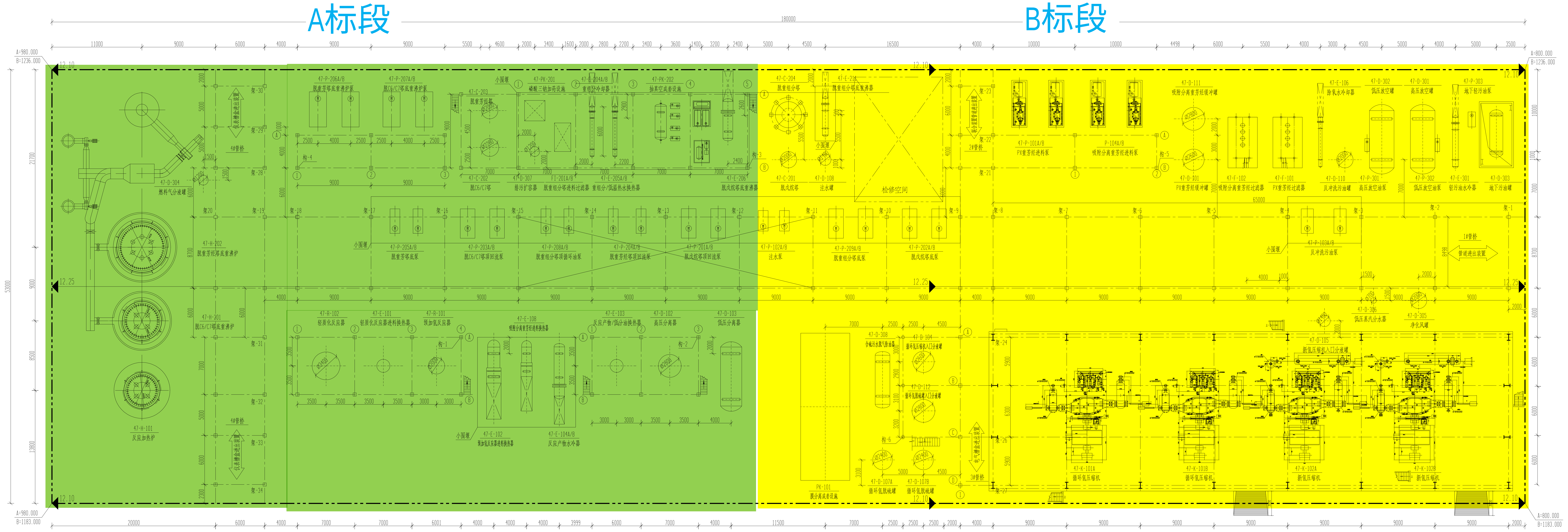

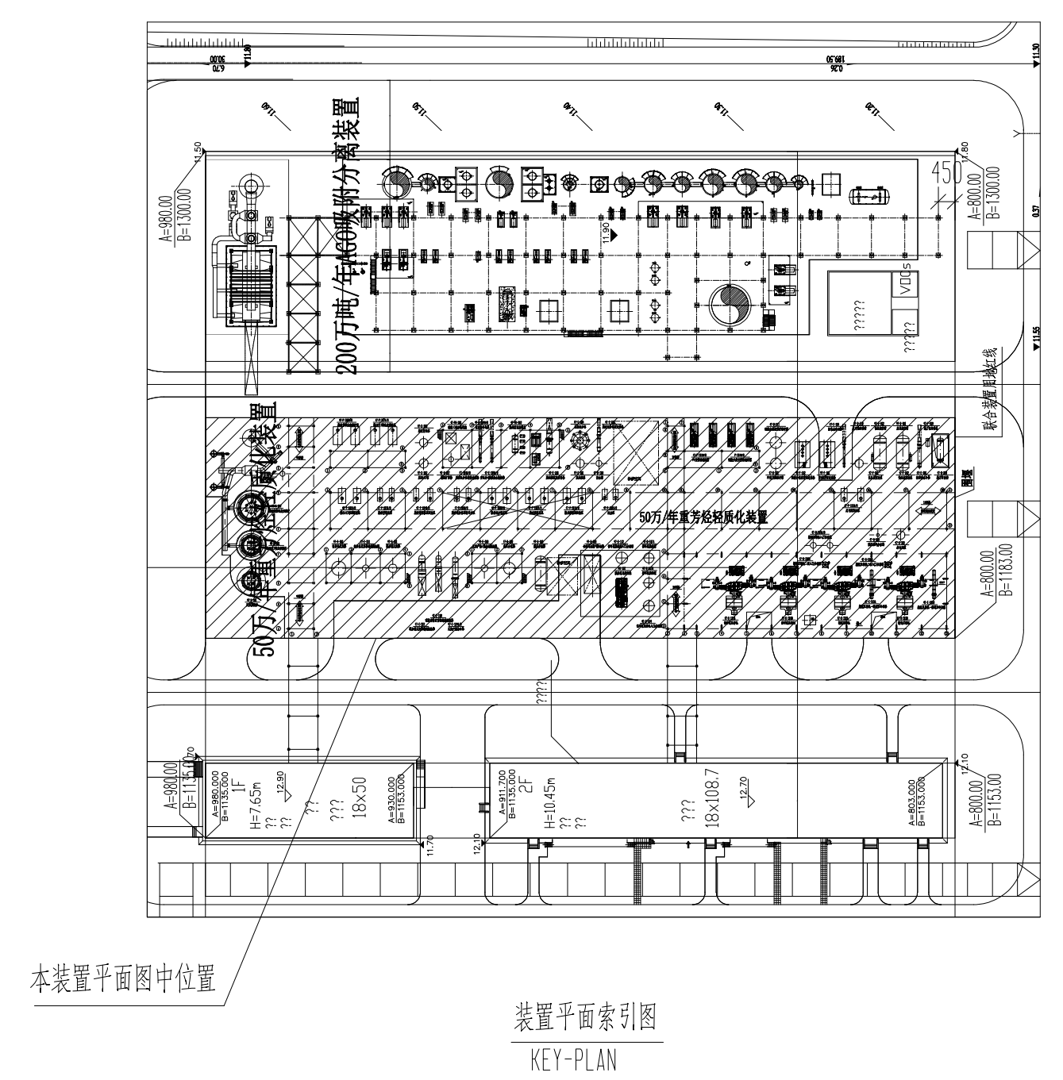

装置平面索引图
KEY-PLAN

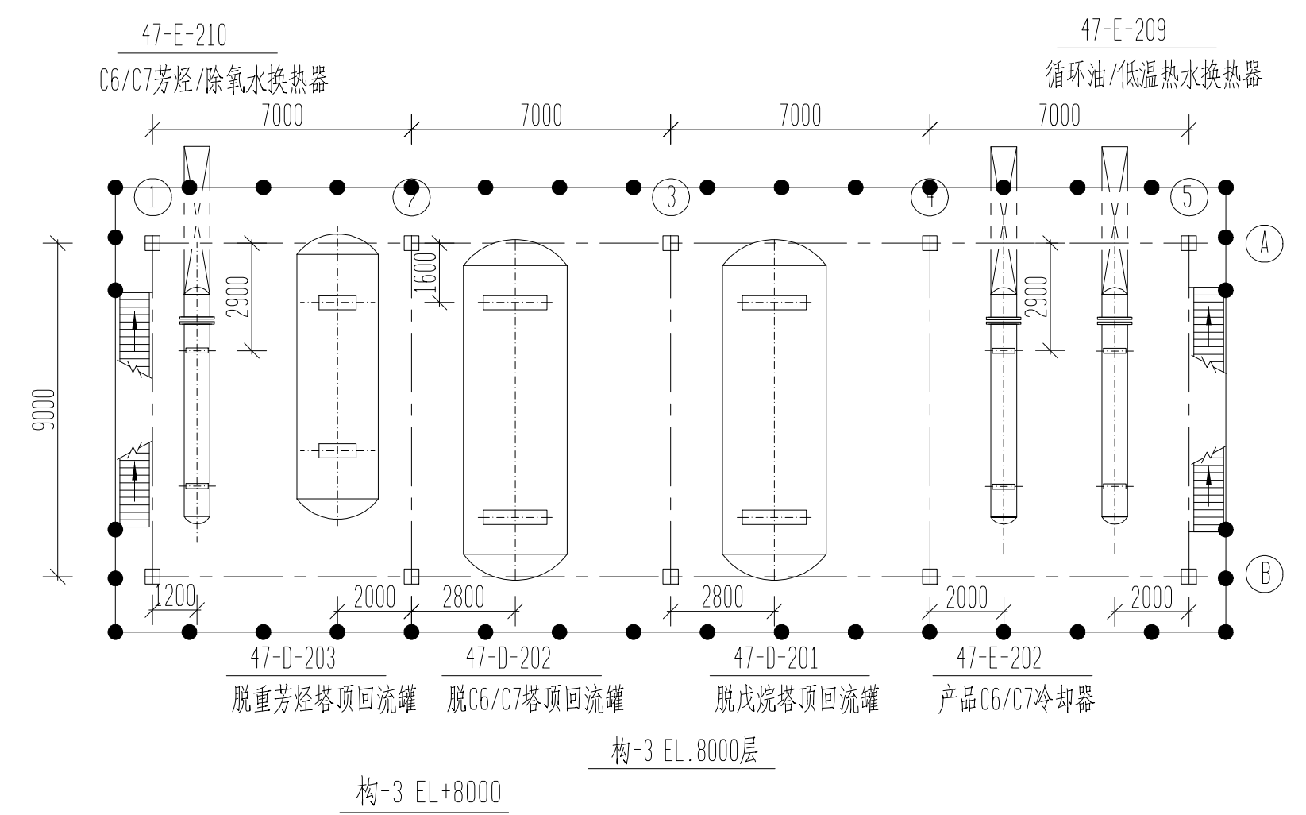

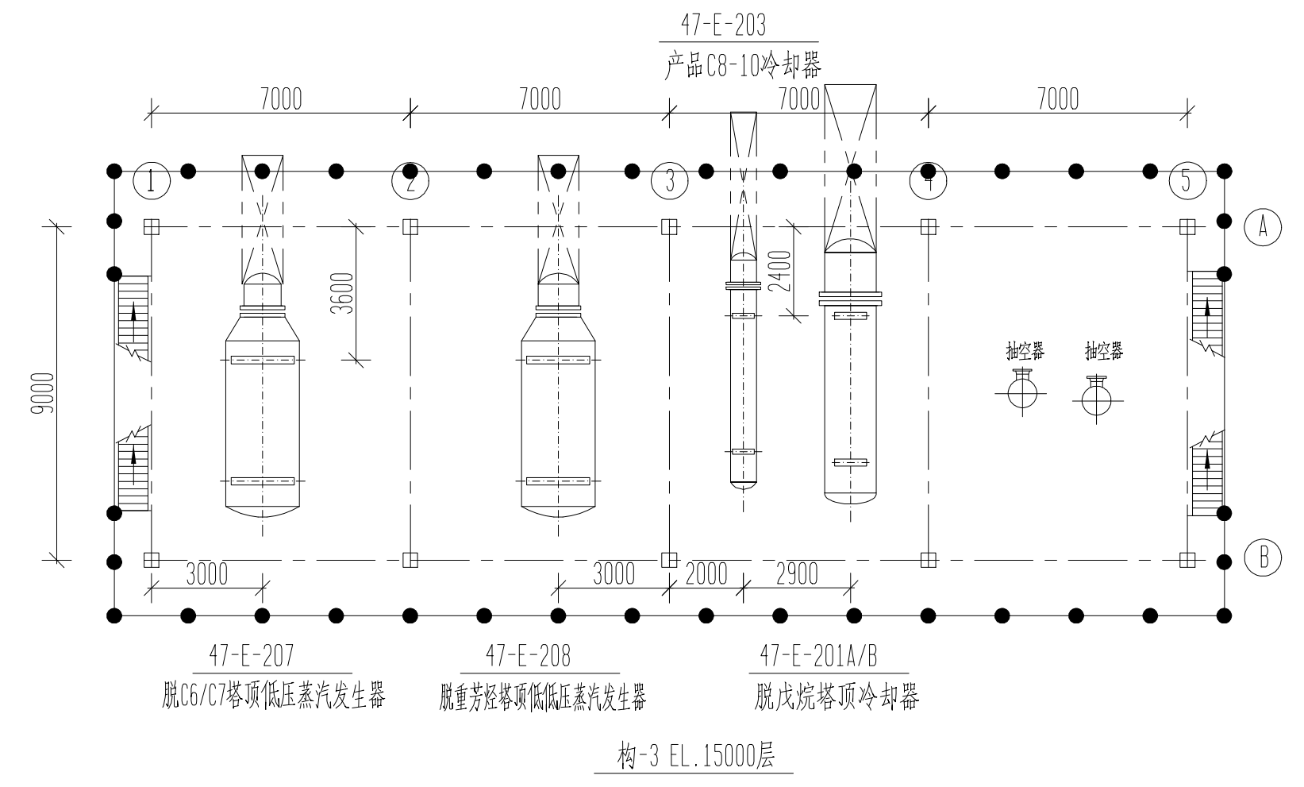

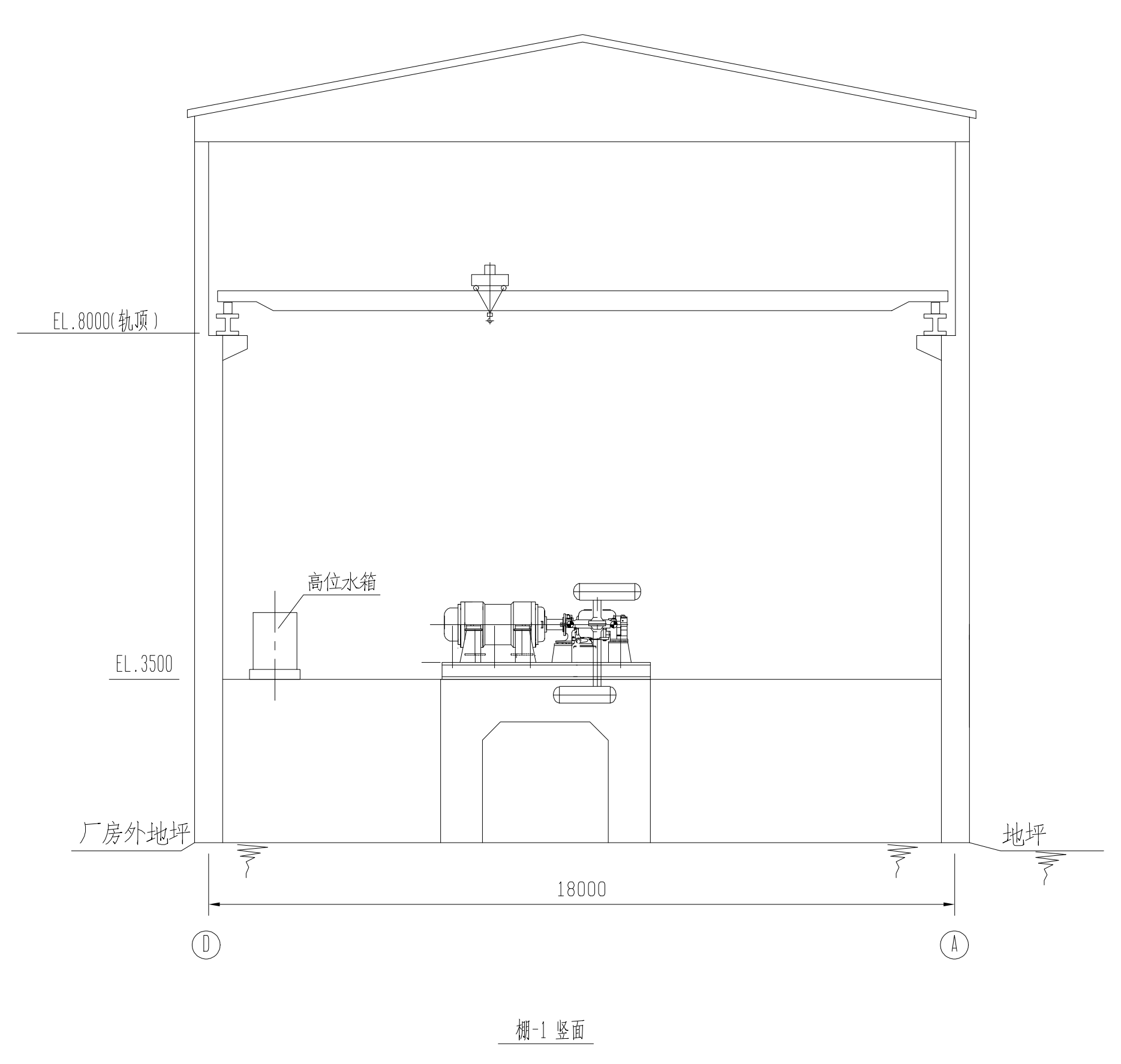

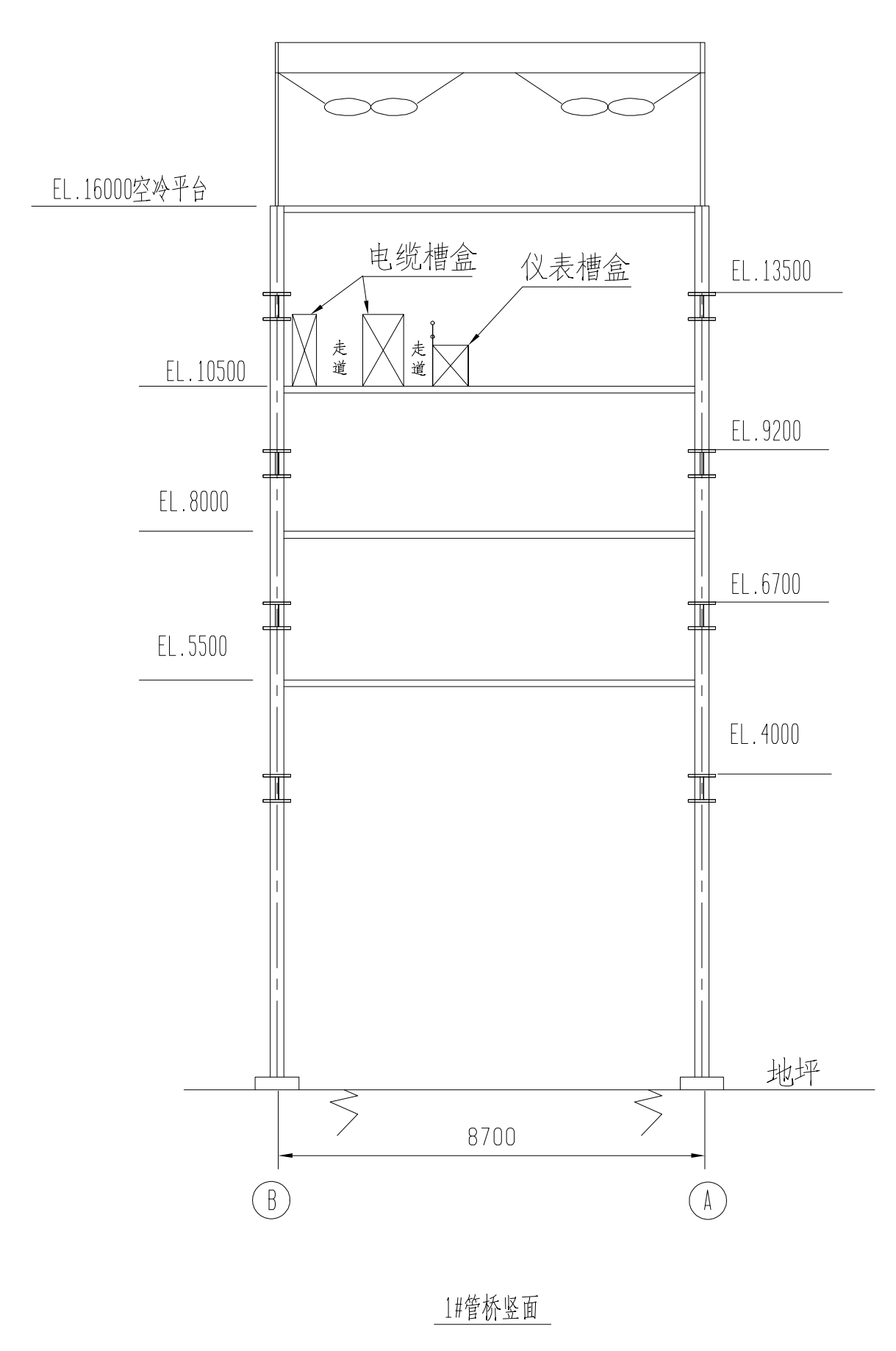

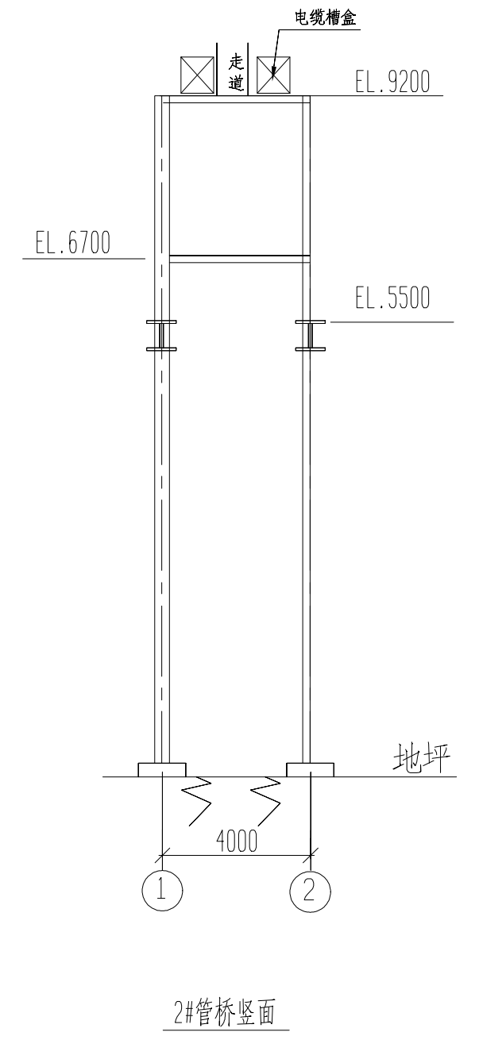

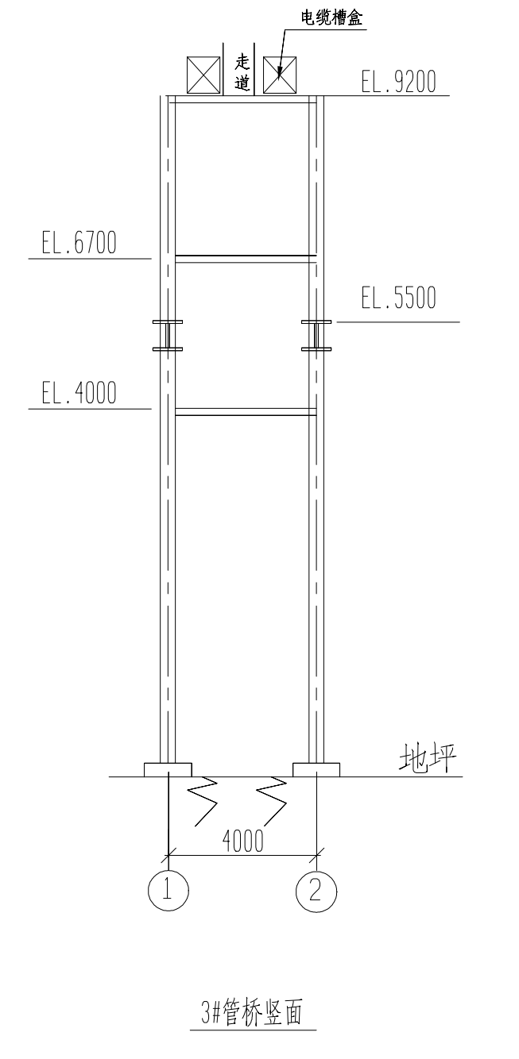

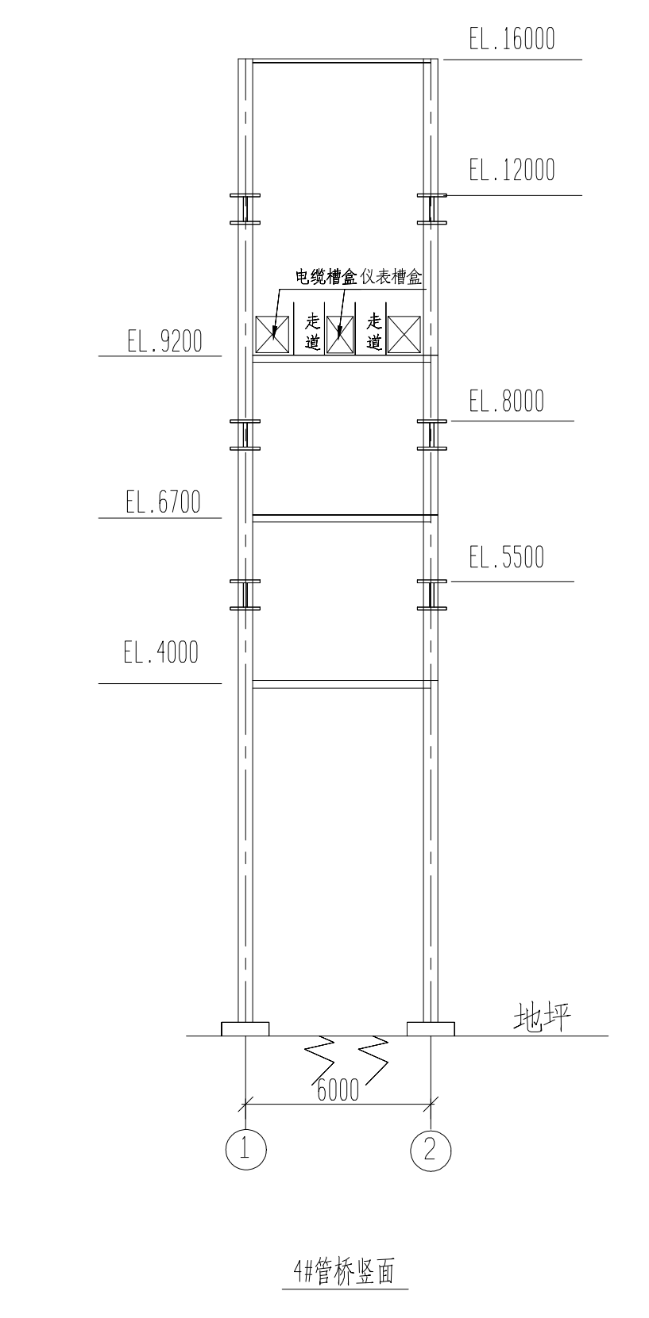

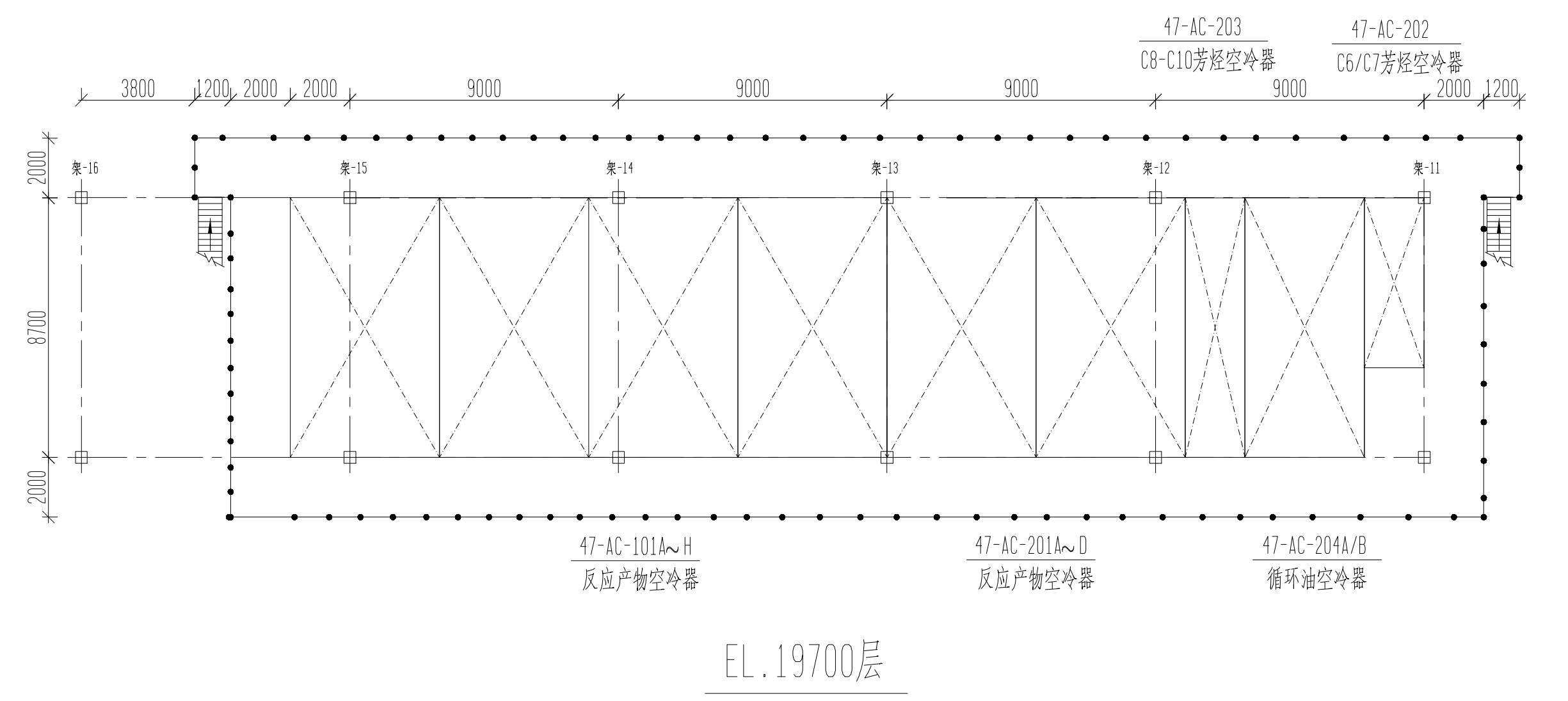

EL.19700层

说 明:

1.图中尺寸及标高均以毫米计。
2.装置±0.00相当于绝对标高12.15米。
3.图中EL表示一般标高。

编号 ITEM NO.	名 称 STRUCTURE. NAME	长X宽X高 mm H X W X D mm		层数 FLOOR	数量 QTY.	备 注 REMARKS
棚-1	压缩机厂房	63000X18000X15000		2	1	钢结构
构-5	脱硫罐构架	18000X5000X17000		2	1	钢结构
构-5	进料泵构架	20000X4000X5000		1	1	钢结构
构-4	重沸炉泵构架	18000X4000X5000		1	1	钢结构
构-3	冷换构架	28000X9000X15000		3	1	钢结构
构-2	高分构架	12000X7000X14000		4	1	钢结构
构-1	反应器构架	19000X7000X34400		8	1	钢结构

建(构)筑物表 STRUCTURE LIST

编 号 ITEM NO.	名 称 EQPT. NAME	型号规格 EQPT.SIZE/TYPE	数量 QTY.	安装方位 ORIENTATION	基础标高 TOF EL.	备 注 REMARKS
47-PK-202	抽真空成套设施		1		地面	
47-PK-201	磷酸三钠加药设施		1		地面	
47-F-201A/B	脱重组分塔进料过滤器		2		地面	
47-F-102	吸附分离重芳烃过滤器		1		地面	
47-F-101	PX重芳烃过滤器		1		地面	
八	其他类					
47-K-102A/B	新氢压缩机		2			
47-K-101A/B	循环氢压缩机		2			
七	压缩机类					
47-H-202	脱重芳烃塔底重沸炉	圆筒形	1			
47-H-201	脱C6/C7塔底重沸炉	圆筒形	1			
47-H-101	反应进料加热炉	圆筒形	1			
六	工业炉类					
47-AC-204A/B	循环油空冷器	GP9x 2-4-84- 2.5S-23.4/DR-IV	2		EL.16000	
47-AC-203	C8-C10芳烃空冷器	GP9x 2-6-126- 2.5S-23.4/DR-VI	1		EL.16000	
47-AC-202	C6/C7芳烃空冷器	GP6x 2-4-55- 2.5S-23.4/DR-IV	1		EL.16000	
47-AC-201A~D	脱戊烷塔顶空冷器	GP9x 2-6-126- 2.5S-23.4/DR-II	4		EL.16000	
47-AC-101A~H	反应产物空冷器	GP9x 2.5-6-160-8.0S-23.4/DR-II	8		EL.16000	
47-P-303	地下轻污油泵	DPMSZAB910/0.8-Ⅲ	1		地面	
47-P-302	低压放空油泵	DPMSZAB785/1.2-Ⅲ	1		地面	
47-P-301	高压放空油泵	600PHPG-M250-390	1		地面	
47-P-209/A、B	脱重组分塔底泵	100PHPG-L315-30	2		地面	
47-P-208/A、B	脱重组分塔顶循环油泵	YQGJ80x 100x 285	2		地面	
47-P-207/A、B	脱C6/C7塔底重沸炉泵	TC7	2		地面	
47-P-206/A、B	脱重芳塔底重沸炉泵	100x 80(H)DCNB10M	2		地面	
47-P-205/A、B	脱重芳塔底泵	320PHPG-L315-132	2		地面	
47-P-204/A、B	脱重芳烃塔顶回流泵	DPMSZAB910/0.8-Ⅲ	2		地面	
47-P-203/A、B	脱C6/C7塔顶回流泵	DPMSZAB785/1.2-Ⅲ	2		地面	
47-P-202/A、B	脱戊烷塔底泵	600PHPG-M250-390	2		地面	
47-P-201/A、B	脱戊烷塔顶回流泵	100PHPG-L315-30	2		地面	
47-P-104/A、B	吸附分离重芳烃进料泵	YQGJ80x 100x 285	2		地面	
47-P-103/A、B	反冲洗污油泵	TC7	2		地面	
47-P-102/A、B	注水泵	100x 80(H)DCNB10M	2		地面	
47-P-101/A、B	PX重芳烃进料泵	320PHPG-L315-132	2		地面	
五	泵类					

设 备 表 EQUIPMENT LIST

编 号 ITEM NO.	名 称 EQPT. NAME	型号规格 EQPT.SIZE/TYPE	数量 QTY.	安装方位 ORIENTATION	基础标高 TOF EL.	备 注 REMARKS
47-E-301	轻污油水冷器	BEU700-2.5-120-6/25-4	1		EL.15500	
47-E-211	脱重组分塔底重沸器	BJU700-2.5/(2.5/-0.1)-90-4.5/25-2	1		EL.15500	
47-E-210	C6/C7芳烃/除氧水换热器	BFU700-3.4/4.2-119-6/25-4/2	1		EL.15500	
47-E-209	循环油/低温热水换热器	BEU700-2.5-120-6/25-4	1		EL.15500	
47-E-208	脱重芳烃塔顶低低压蒸汽发生器	BKU1000/2100-1.6-447-6/19-2	1		EL.15500	
47-E-207	脱C6/C7塔顶低压蒸汽发生器	BKU1100/2200-2.5-547-6/19-2	1		EL.15500	
47-E-206	脱戊烷塔底重沸器	BJU1200-2.5-313-4.5/25-4	1		EL.15500	
47-E-205A/B	重组分/低温热水换热器	BEU400-3.77/3.02-25-6/25-4	2		EL.15500	重叠布置
47-E-204A/B	重组分冷却器	BEU400-3/3.77-30-6/25-2	2		EL.15500	重叠布置
47-E-203	产品C8-10冷却器	BEU700-2.5-125-6/25-4	1		EL.15200	
47-E-202	产品C6/C7冷却器	BEU500-2.5-54-6/25-2	1		EL.23200	
47-E-201A/B	脱戊烷塔顶冷却器	BEU1400-2.5-641.5-6.5/25-4	2		EL.23200	重叠布置
47-E-108	吸附分离重芳烃进料换热器	DEU1200-9.03/7.8-229-3.6/19-4	1		EL.31500	
47-E-106	除氧水冷却器	BEU400-3.36/4.2-31-6/25-2	1		EL.31400	
47-E-104A/B	反应产物水冷器	BEU1300-6/7.5-448-6/25-4	2		EL.15200	重叠布置
47-E-103	反应产物/低分油换热器	缠绕管式换热器	1		EL.1850	成套设备
47-E-102	预加氢反应器进料换热器	DFU1500-9.03/7.9-543-4.4/19-2/2	1		EL.900	
47-E-101	轻质化反应器进料换热器	缠绕管式换热器	1		EL.1850	成套设备
四	换热器类					
47-D-308	含硫污水脱气除油器		1	0°与建北同向	EL.250	成套设备
47-D-307	排污扩容器	Ø1200x 1900(切) 立式	1	0°与建北同向	EL.250	
47-D-306	低压蒸汽分水器	Ø700x 750(切) 立式	1	0°与建北同向	EL.250	
47-D-305	净化风罐	Ø2000x 5000(切) 立式	1	0°与建北同向	EL.250	
47-D-304	燃料气分液罐	Ø1200x 3200(切) 立式	1	0°与建北同向	EL.250	
47-D-303	地下污油罐	Ø1600x 5000切) 卧式	1	0°与建北同向	EL.250	
47-D-302	低压放空罐	Ø3000x 7000切) 卧式	1	0°与建北同向	EL.250	水包Ø600x 1000
47-D-301	高压放空罐	Ø3000x 7000(切) 卧式	1	0°与建北同向	EL.250	水包Ø600x 1000
47-D-203	脱重芳烃塔顶回流罐	Ø2200x 6600(切) 卧式	1	0°与建北同向	EL.250	
47-D-202	脱C6/C7塔顶回流罐	Ø2800x 7800(切) 卧式	1	0°与建北同向	EL.4000	
47-D-201	脱戊烷塔顶回流罐	Ø2800x 7800(切) 卧式	1	0°与建北同向	EL.125	水包Ø400x 1000
47-D-112	循环氢脱硫罐入口分液罐	Ø2800x 5000切) 立式	1	0°与建北同向	EL.600	
47-D-111	吸附分离重芳烃缓冲罐	Ø2800x 9800(切) 立式	1	0°与建北同向	EL.600	水包Ø600x 1000
47-D-110	反冲洗污油罐	Ø2000x 6000(切) 卧式	1	0°与建北同向	EL.1000	
47-D-108	注水罐	Ø1400x 5000(切) 立式	1	0°与建北同向	EL.300	
47-D-107A/B	循环氢脱硫罐	Ø2400x 9900(切) 立式	2	0°与建北同向	EL.30000	
47-D-106A/B	新氢压缩机二级入口分液罐		2	0°与建北同向	EL.7200	随机带
47-D-105A/B	新氢压缩机入口分液罐	Ø1400x 3300(切) 立式	2	0°与建北同向	EL.14000	
47-D-104	循环氢压缩机入口分液罐	Ø2600x 5000切) 立式	1	0°与建北同向	EL.400	
47-D-103	低压分离器	Ø2600x 7200(切) 卧式	1	0°与建北同向	EL.350	
47-D-102	高压分离器	Ø2800x 6300(切) 立式	1	0°与建北同向	EL.1800	
47-D-101	PX重芳烃缓冲罐	Ø2600x 9000切) 立式	1	0°与建北同向	EL.350	水包Ø600x 1000
三	容器类					
47-C-204	脱重组分塔	Ø3200/1600x 21400(切) 立式	1	0°与建北同向	地面	
47-C-203	脱重芳烃塔	Ø2000x 38600(切) 立式	1	0°与建北同向	地面	
47-C-202	脱C6/C7塔	Ø2200x 63000(切) 立式	1	0°与建北同向	地面	
47-C-201	脱戊烷塔	Ø2000x 28100(切) 立式	1	0°与建北同向	地面	
二	塔器类					
47-R-102	轻质化反应器	Ø3400x 22250(切) 立式	1	0°与建北同向	地面	
47-R-101	预加氢反应器	Ø2000x 16600(切) 立式	1	0°与建北同向	地面	
一	反应器类					

设 备 表 EQUIPMENT LIST

业主单位	福建福海创石油化工有限公司
业主文件编号	FAP103-47-CKCEC-PD-DW03-0001

设 计 DESIGNED BY	校 对 CHECKED BY	审 核 APPROVED BY	审 定 F. APPROVED BY	日 期 DATE	说 明 DESCRIPTION	版 次 REVISION
谢海	马森	姚淑香		2024.9.24	施工图	0

中国昆仑工程有限公司
CHINA KUNLUN CONTRACTING & ENGINEERING CO., LTD.

项 目 PROJECT	福建福海创石油化工有限公司原料适应性技改项目		
装置/单元 UNIT	50 万吨/年重芳烃轻质化装置		
资质等级 GRADE OF QUAL.	综 甲 A	证书编号 CERT. NO.	A111007731
专 业 DISCIPLINE	管道	阶 段 PHASE	详细设计
比 例 SCALE	1:200	第 1 张 SHEET 共 1 张 OF	
图 名 DWG. NAME	设备平面布置图		
图 号 DWG. NO.	01TK23025D-0120-PP-41-0001		

本图纸版权为中国昆仑工程有限公司所有，未经本公司许可不得披露或复制给第三方。
Copyright is reserved by China Kunlun Contracting & Engineering Co., Ltd.. Any unauthorized disclosure or duplication is strictly prohibited.