专　业		仪 表	电 气		
签　字		贺振兴	陈文超		
日　期		2024.12.20	2024.12.20		

CLASSIFICATION: CONFIDENTIAL

本图纸版权为中国寰球工程有限公司所有，未经本公司许可不得转让或复制给第三者。
The copyright of this drawing is the property of CHINA HUANQIU CONTRACTING & ENGINEERING CO., LTD. (HQC), unauthorized disclosure or duplication to the third party is not permitted.

设计出图专用章
中国寰球工程有限公司

证书编号	证书分类	资质等级
A111001011	工程设计	综合资质甲级

有效期至2028年12月22日止

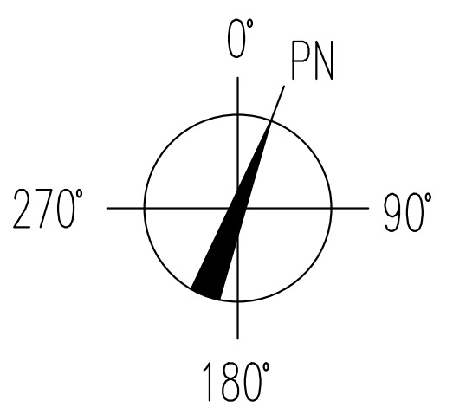
0°
PN
90°
180°
270°

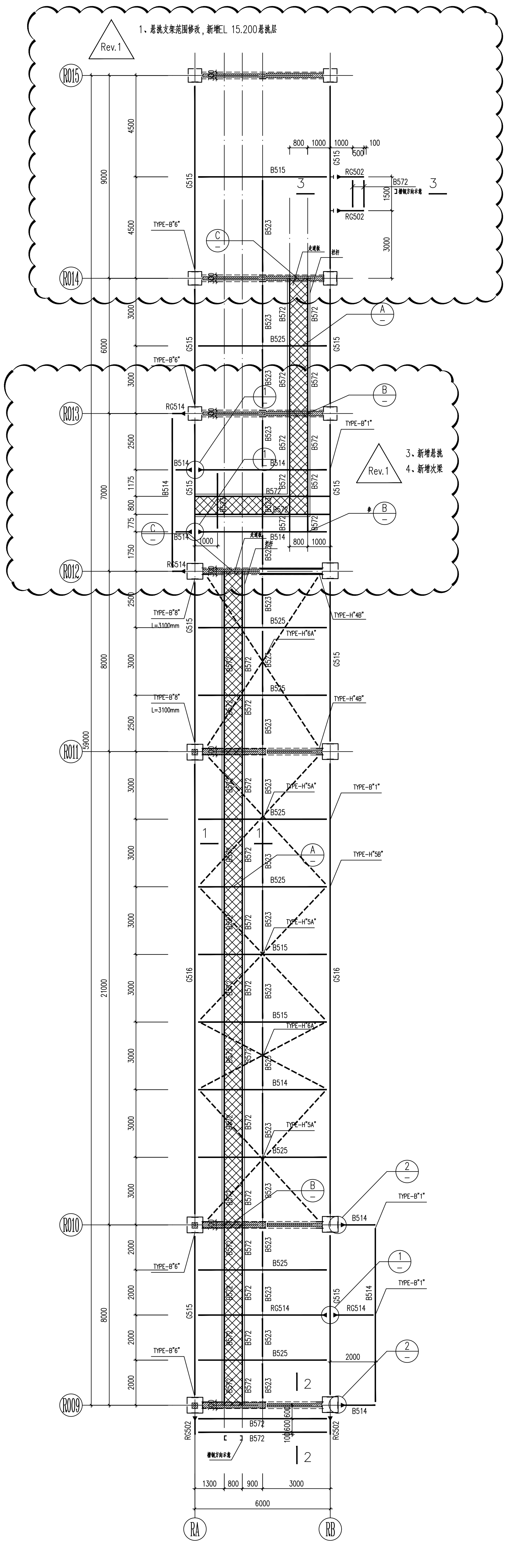
1、悬挑支架范围修改，新增EL 15.200悬挑层
Rev.1
3、新增悬挑
4、新增次梁
R015
R014
R013
R012
R011
R010
R009
RA
RB
B515
B572
B523
B525
B514
B516
RG514
RG502
G515
G516
1300
800
900
3000
6000
21000
8000
7000

RCK-R02 EL 17.200 钢结构布置平面图
RCK-R02 EL 17.200 Steel Structure Layout Plan
注：图中- - - - -为水平支撑H634

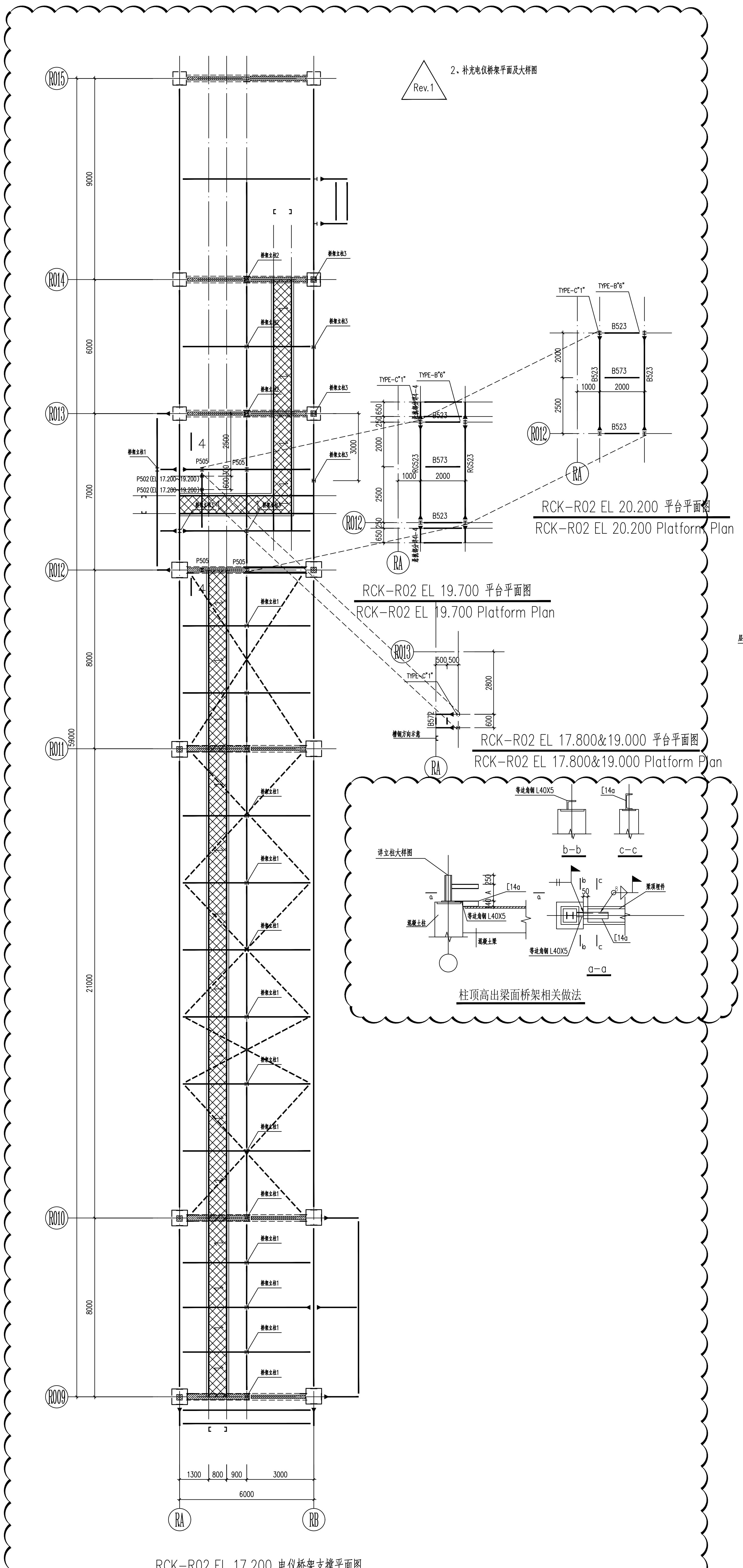
2、补充电仪桥架平面及大样图
Rev.1
RCK-R02 EL 20.200 平台平面图
RCK-R02 EL 20.200 Platform Plan
RCK-R02 EL 19.700 平台平面图
RCK-R02 EL 19.700 Platform Plan
RCK-R02 EL 17.800&19.000 平台平面图
RCK-R02 EL 17.800&19.000 Platform Plan
柱顶高出梁面桥架相关做法
b-b
c-c
a-a
R015
R014
R013
R012
R011
R010
R009
RA
RB
P505
B523
B573
2000
6000

RCK-R02 EL 17.200 电仪桥架支撑平面图
RCK-R02 EL 17.200 Electrical Instrumentation Tray Support Plan

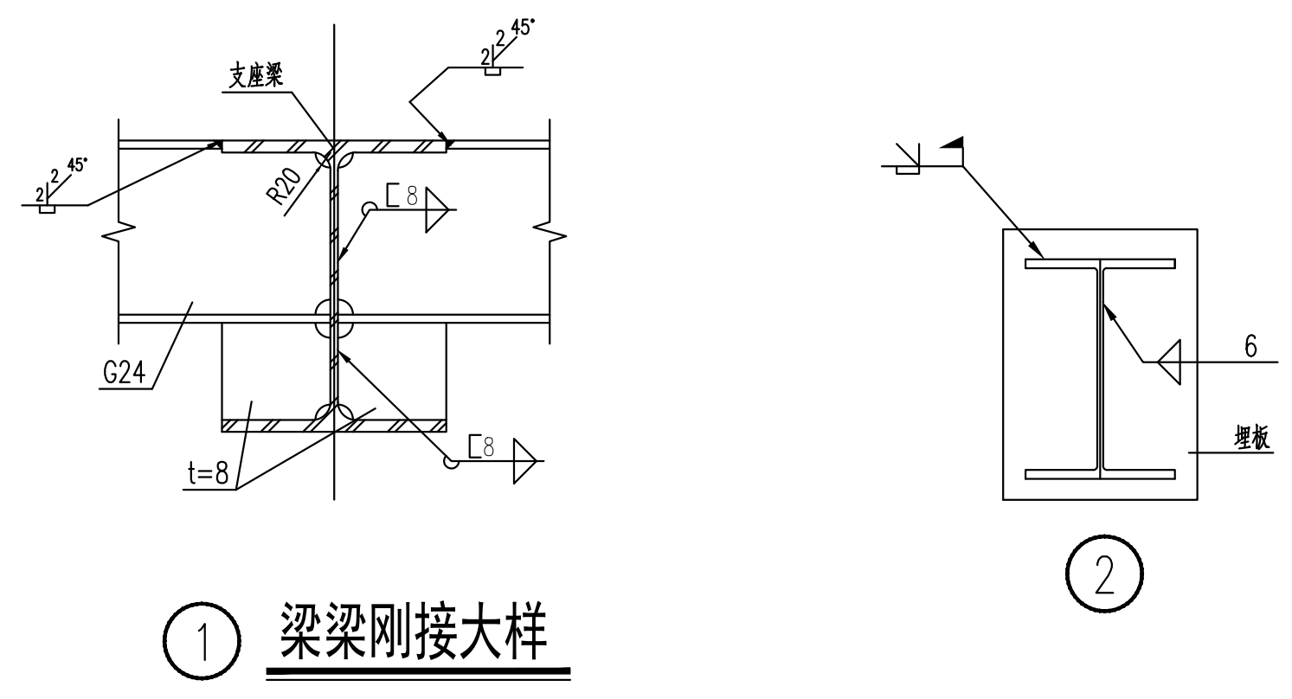

① 梁梁刚接大样

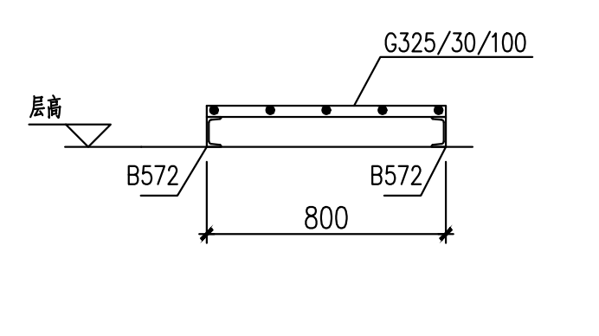
G325/30/100
B572
800

1-1

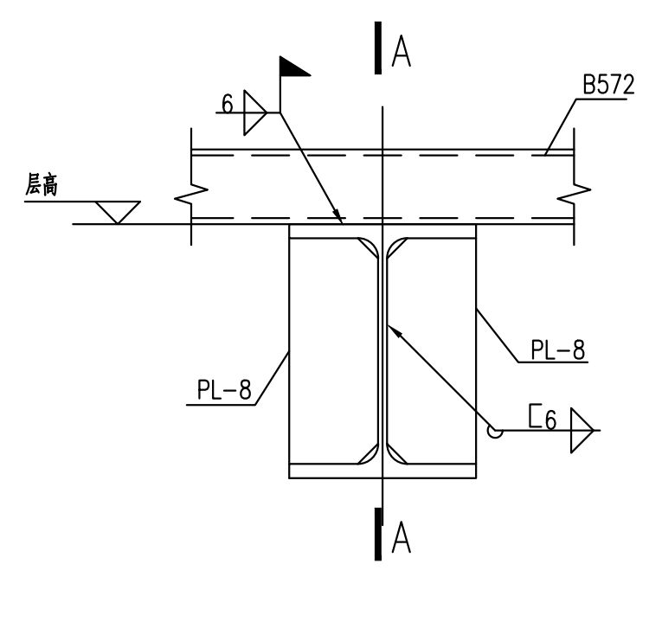

走道板梁连接示意图(一)
用于通长走道梁
Ⓐ

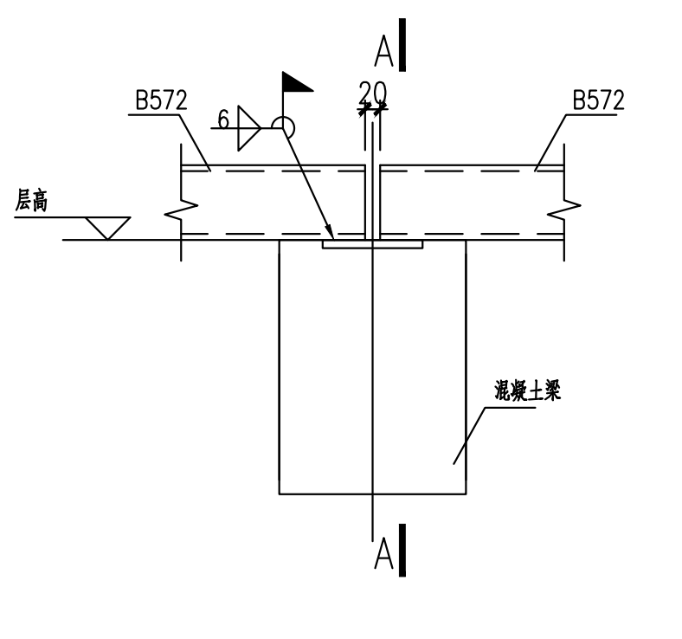

走道板梁连接示意图(二)
用于走道梁接头
Ⓑ

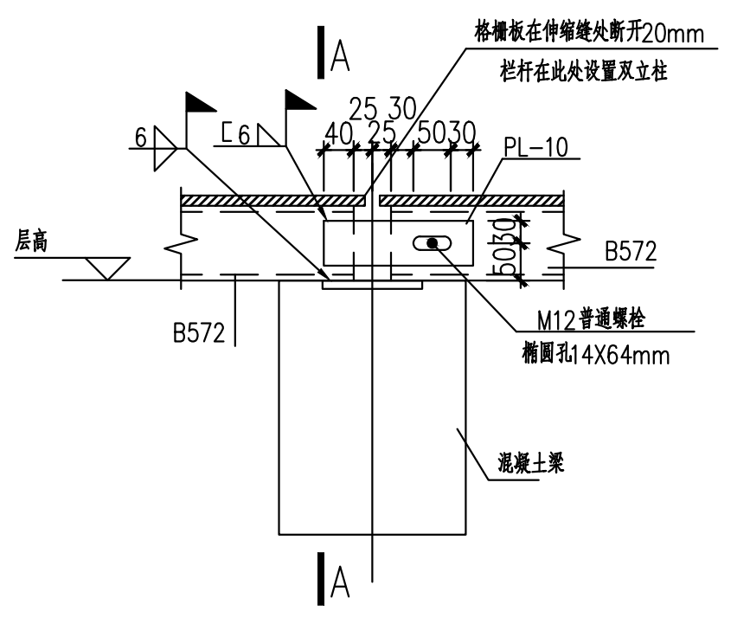
A
PL-10
B572
M12普通螺栓

走道板梁连接示意图(三)
用于伸缩缝处
Ⓒ

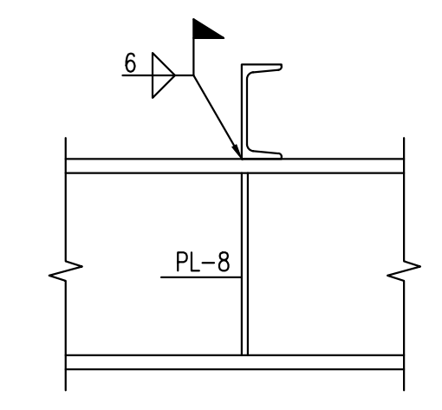

A-A

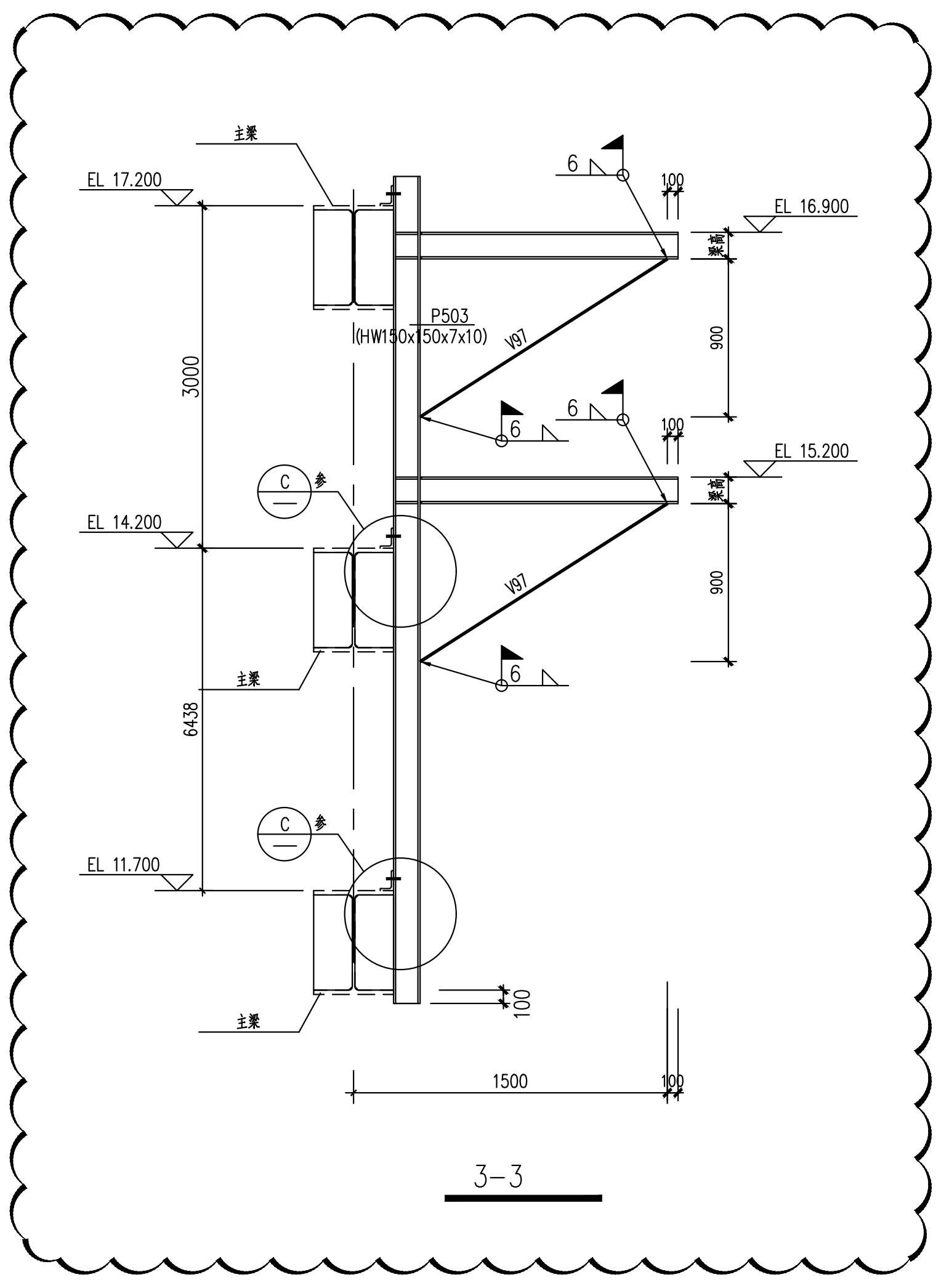
EL 17.200
EL 16.900
EL 15.200
EL 14.200
EL 11.700
P503
(HW150x150x7x10)
3000
6438
1500
100

3-3

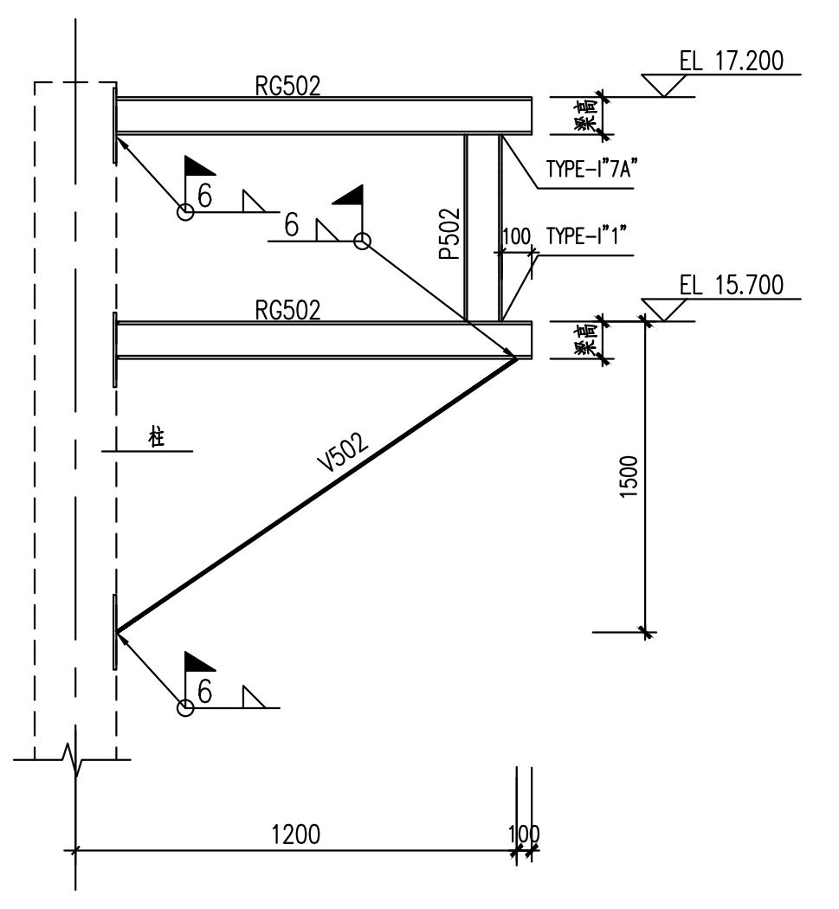
RG502
EL 17.200
EL 15.700
P502
V502
1200
100
1500

2-2

钢构件表

构件编号	构件型号	备注	材质
RG502/G502/B502	HW125x125x6.5x9	刚接主梁/铰接主梁/铰接次梁	Q355B
RG512/G512/B512	HM194x150x6x9	刚接主梁/铰接主梁/铰接次梁	
RG513/G513/B513	HM244x175x7x11	刚接主梁/铰接主梁/铰接次梁	
RG514/G514/B514	HM294x200x8x12	刚接主梁/铰接主梁/铰接次梁	
RG515/G515	HM340x250x9x14	刚接主梁/铰接主梁	
RG516/G516	HM390x300x10x16	刚接主梁/铰接主梁	
RG523/B523	HN200x100x5.5x8	刚接主梁/铰接次梁	
B525	HN300x150x6.5x9	铰接次梁	
B572	[10	铰接次梁	
B573	[12.6	铰接次梁	
H634	TN150x150x6.5x9	水平支撑	
P502	HW125x125x6.5x9	立柱	
P503	HW150x150x7x10	立柱	
P505	HW200x200x8x12	立柱	
V502	HW125x125x6.5x9	斜撑	
V97	L75x8	斜撑	

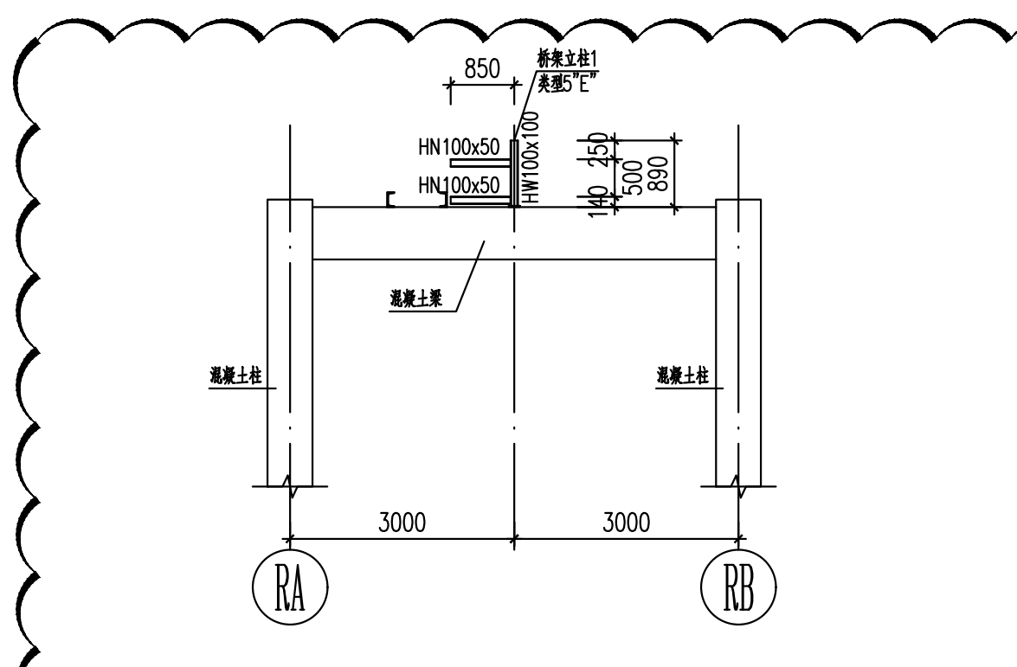
850
HN100x50
3000
3000
RA
RB

混凝土桥架立柱大样图一(R009~R012)
Concrete Bridge Support Column Detail Drawing 1

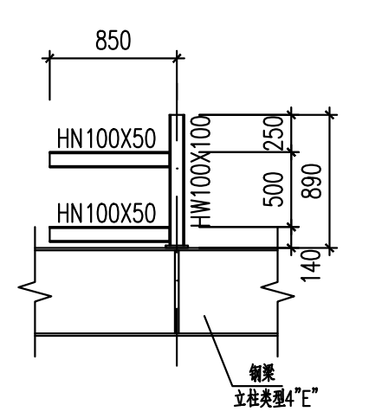
850
HN100x50

桥架立柱1大样图 1:50

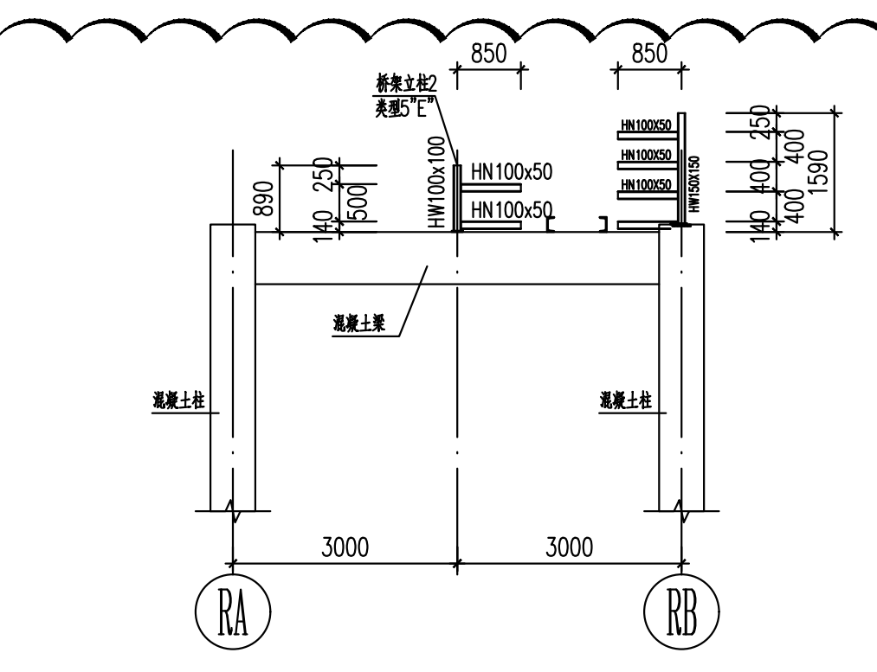
850
850
3000
3000
RA
RB

混凝土桥架立柱大样图二(R013~R014)
Concrete Bridge Support Column Detail Drawing 2

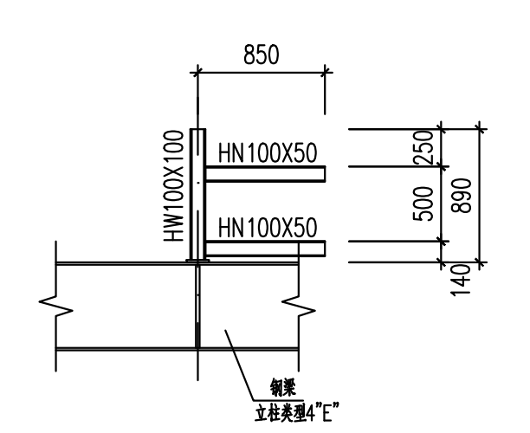
850
HN100x50

桥架立柱2大样图 1:50

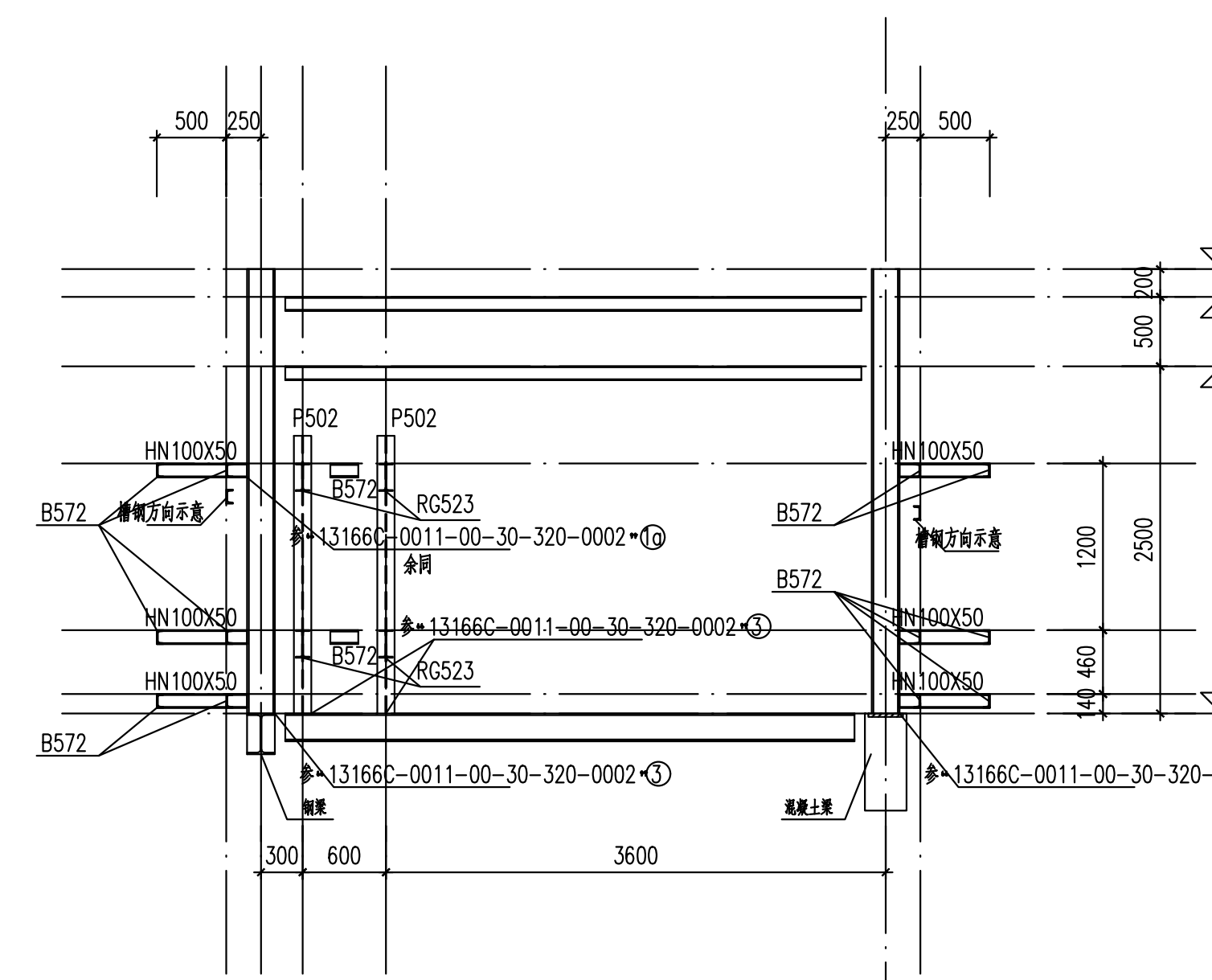
EL 20.400
EL 20.200
EL 19.700
EL 17.200
P502
B572
RG523
HN100x50
13166C-0011-00-30-320-0002-③
13166C-0011-00-30-320-0003-③
500
250
300
600
3600
1200
2500

4-4
R012

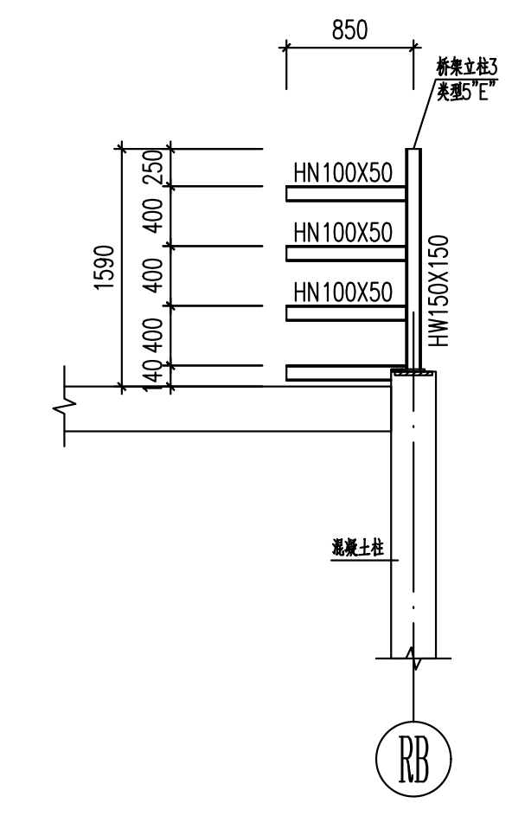
850
HN100x50
HW100x150
RB

混凝土桥架立柱大样图三(桥架立柱3)
Concrete Bridge Support Column Detail Drawing 3

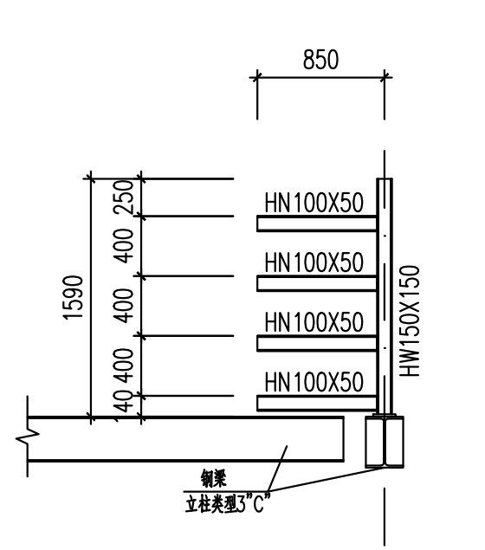
850
HN100x50
钢梁
立柱类型3"C"

桥架立柱3大样图 1:50

说明详见"13166C-0011-17-S1b-30-320-0001 RCK-R02 EL 11.700 钢结构布置平面图"。
电仪桥架立柱节点做法详见：13166C-0011-00-30-320-0002~0003。
注：立柱优先选螺栓连接，难以实现时采用焊接。

中华人民共和国一级注册结构工程师
姓　名：姜晨玉
注册号：1100101-S002
有效期：至2026年6月

KEY PLAN

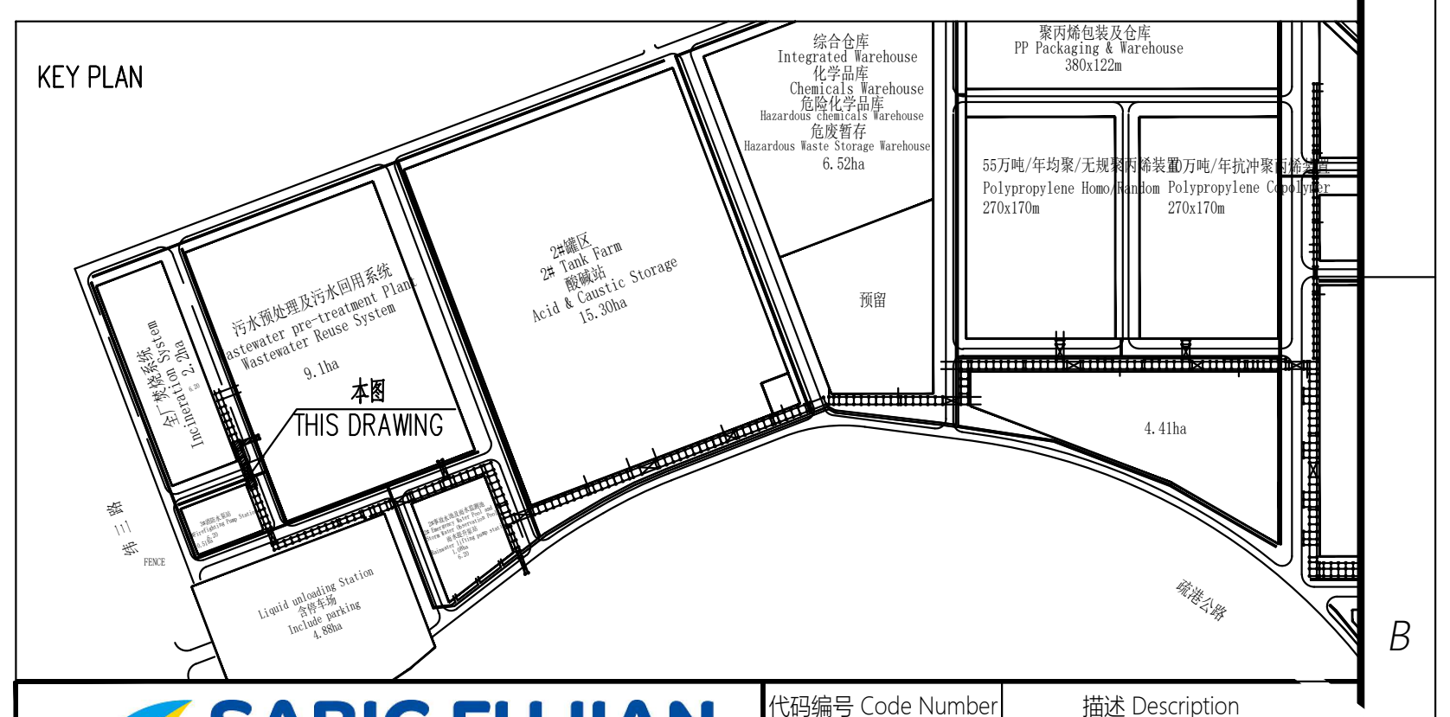
本图
THIS DRAWING
污水预处理及污水回用系统
Wastewater pre-treatment Plant
Wastewater Reuse System
9.1ha
全厂焚烧系统
Incineration System
2#罐区
2# Tank Farm
酸碱站
Acid & Caustic Storage
15.30ha
预留
综合仓库
Integrated Warehouse
化学品库
Chemicals Warehouse
危险化学品库
Hazardous chemicals Warehouse
危废暂存
Hazardous Waste Storage Warehouse
6.52ha
聚丙烯包装及仓库
PP Packaging & Warehouse
380x122m
Polypropylene Homo/Random
270x170m
Polypropylene Copolymer
270x170m
4.41ha
Liquid unloading Station
含停车场
Include parking
4.88ha
疏港公路
FENCE

SABIC FUJIAN
SABIC FUJIAN Petrochemicals Co., Ltd.
福建中沙石化有限公司

代码编号 Code Number		描述 Description
☐	1	接受 Accepted
☐	2	接受并评论Accepted with comments
☐	3	不接受 Not Accepted

业主图号 Owner DWG No	SFP-DD-0011-17-CV-DW02-0023	设计阶段 Design Phase	详细设计 Detailed Design

版次 REV	日期 DATE	说明 DESCRIPTION	设计 DESIGN	校核 CKD	审核 DISC APP.	审定 APPR.
			叶锦辉	方振 王康年	王诚 姜晨玉	
Rev.1	12/20/2024	供执行 Issued for Execution	叶锦辉	方振/王康年	王诚/姜晨玉	
Rev.0	11/18/2024	供执行 Issued for Execution	叶锦辉	方振/王康年	王诚/姜晨玉	

中国寰球工程有限公司北京分公司
CHINA HUANQIU CONTRACTING & ENGINEERING (BEIJING) CO., LTD.

中国寰球工程有限公司
CHINA HUANQIU CONTRACTING & ENGINEERING CO., LTD.

图名 TITLE
RCK-R02 EL 17.200 钢结构布置平面图
RCK-R02 EL 17.200 Steel Structure Layout Plan

福建古雷150万吨/年乙烯及下游深加工联合体项目
Fujian Gulei 1.5MMTA Ethylene and Downstream Deep Processing Complex Project

工程设计综合资质甲级 COMPREHENSIVE DESIGN LICENSE
证书编号 CERTIFICATE NO. A111001011
图号 DWG NO. 13166C-0011-17-S1b-30-320-0003

专业 SPECI 结构 CV
比例 SCALE 1:100
第 1 张 共 1 张 OF
装置/工区 UNIT/WORK AREA 全厂管廊及管线 R管廊 Overall Piperacks and Pipelines Piperack-R