专业		仪表	电气		
签字		贺振兴	陈文超		
日期		2024.12.20	2024.12.20		

CLASSIFICATION: CONFIDENTIAL

本图纸版权为中国寰球工程有限公司所有，未经本公司许可不得转让或复制给第三者。
The copyright of this drawing is the property of CHINA HUANQIU CONTRACTING & ENGINEERING CO., LTD. (HQC),
unauthorized disclosure or duplication to the third party is not permitted.

设计出图专用章
中国寰球工程有限公司

证书编号	证书分类	资质等级
A111001011	工程设计	综合资质甲级

有效期至2028年12月22日止

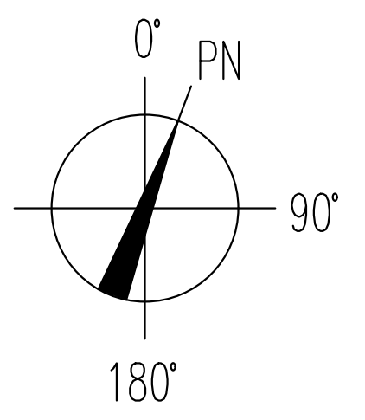
0°
PN
90°
180°
270°

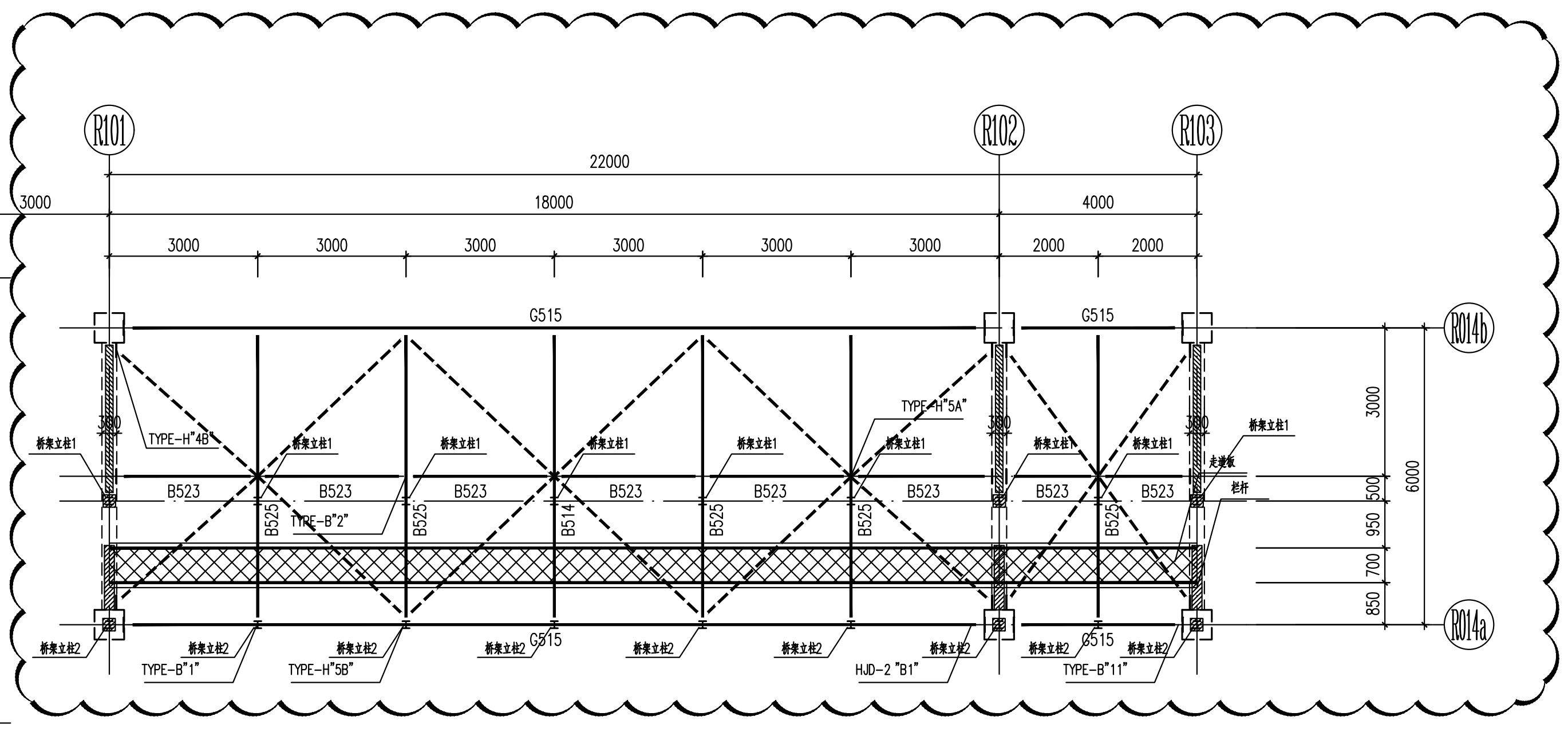
R101
R102
R103
R014a
R014b
22000
18000
4000
3000
2000
GS15
B523
TYPE-H"4B"
TYPE-H"3A"
TYPE-B"2"
TYPE-B"1"
HJD-2 "B1"

RCK-R02 EL 15.200 钢结构布置平面图(R101~R103)

RCK-R02 EL 15.200 Steel Structure Layout Plan(R101~R103)

注：图中- - - -为水平支撑H634

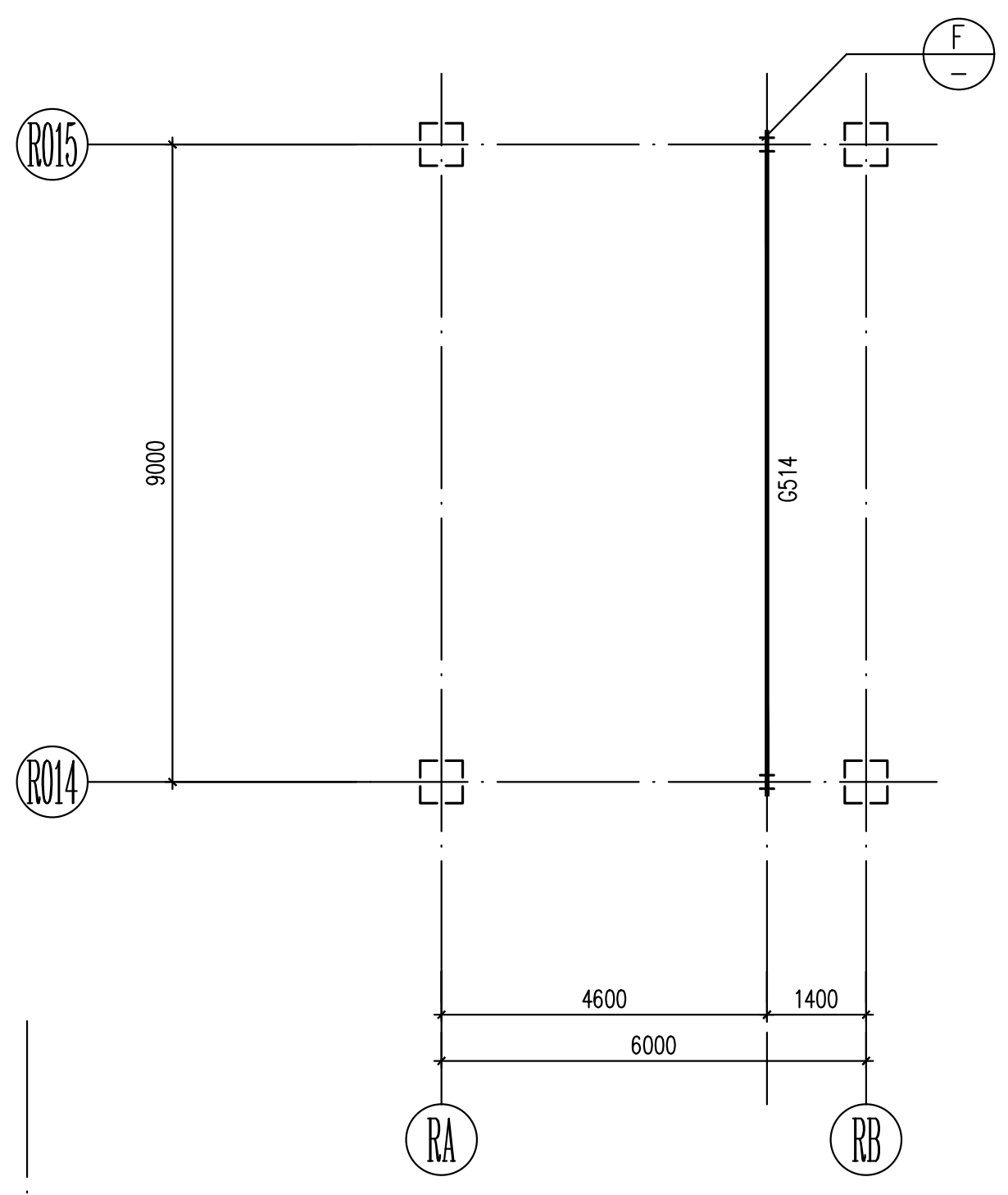
F
R015
R014
RA
RB
9000
4600
1400
6000
GS14

RCK-R02 EL 15.200 钢结构布置平面图

RCK-R02 EL 15.200 Steel Structure Layout Plan

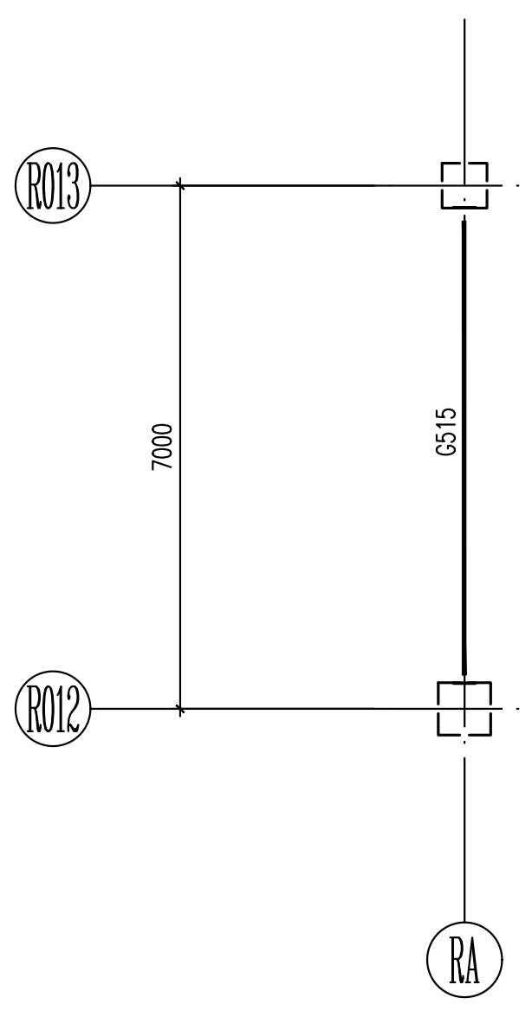
R013
R012
RA
7000
GS15

RCK-R02 EL 15.400 钢结构布置平面图

RCK-R02 EL 15.400 Steel Structure Layout Plan

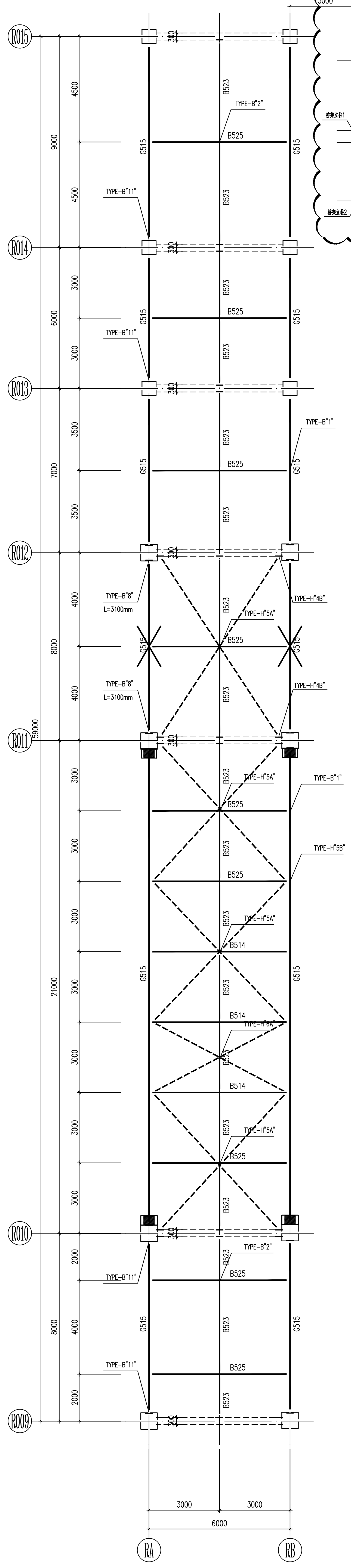
R015
R014
R013
R012
R011
R010
R009
RA
RB
3000
6000
GS15
B523
B525
B514
TYPE-B"2"
TYPE-B"1"
TYPE-B"8"
TYPE-B"11"
TYPE-H"4B"
TYPE-H"3A"
TYPE-H"3B"
L=3100mm

RCK-R02 EL 14.200 钢结构布置平面图

RCK-R02 EL 14.200 Steel Structure Layout Plan

注：图中- - - -为水平支撑H634

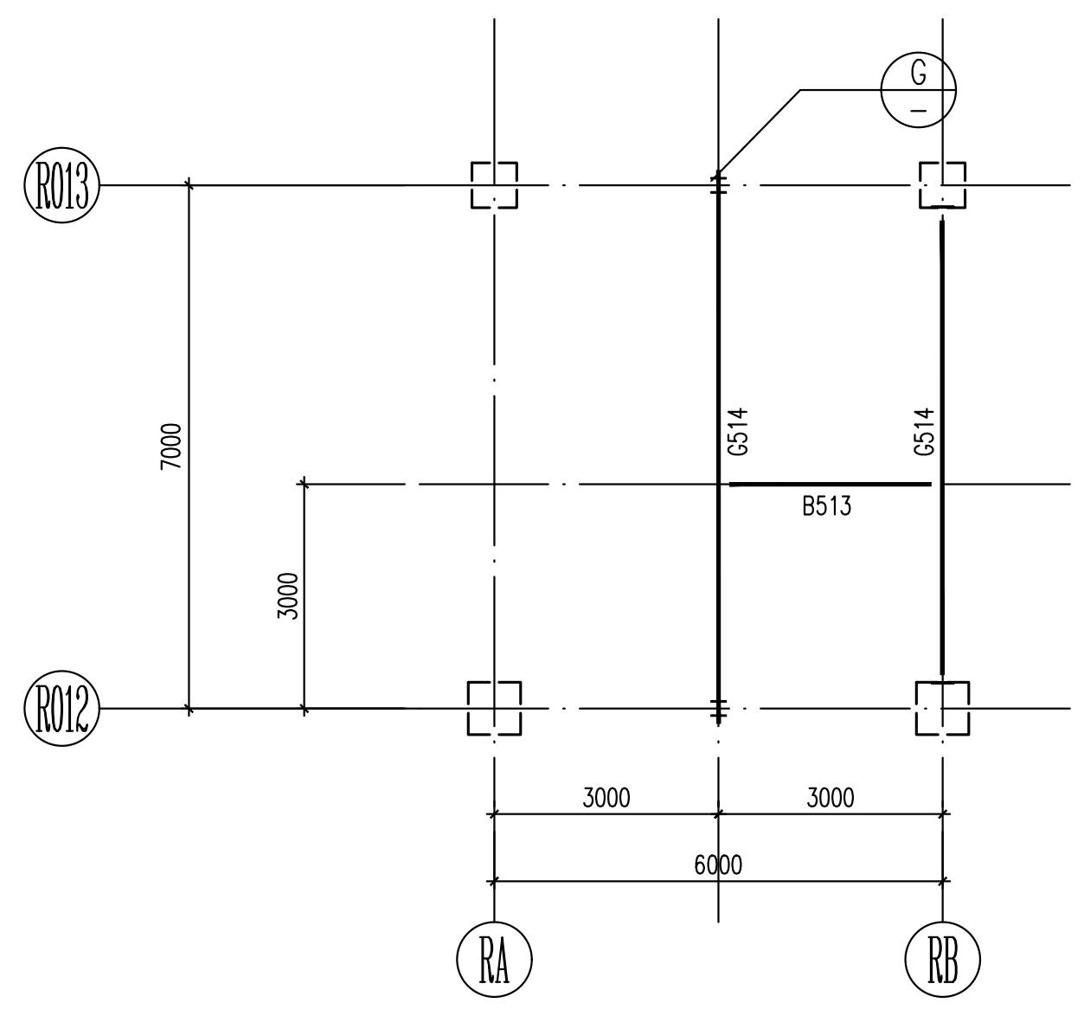
G
R013
R012
RA
RB
7000
3000
6000
GS14
B513

RCK-R02 EL 16.300 钢结构布置平面图

RCK-R02 EL 16.300 Steel Structure Layout Plan

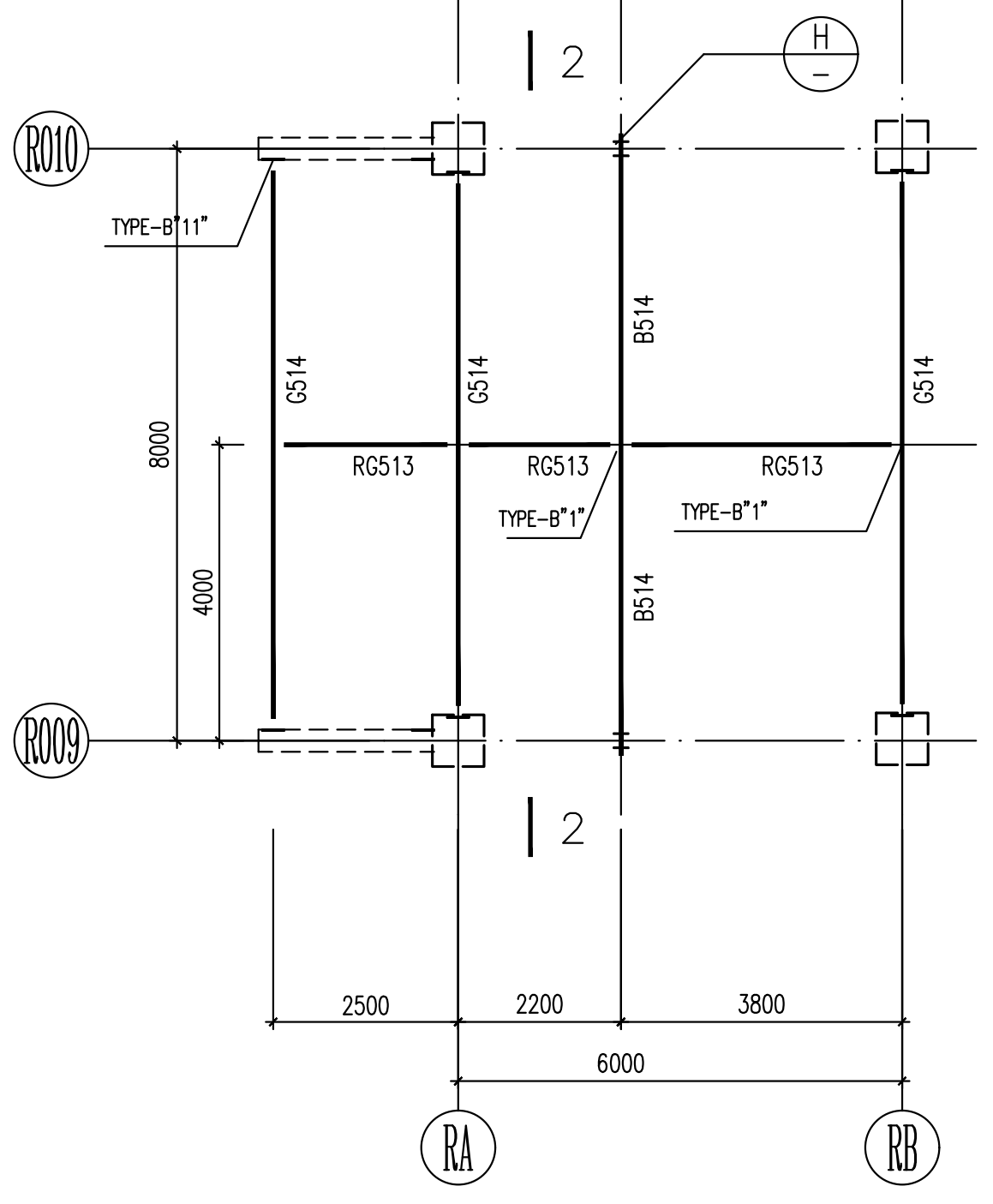
H
R010
R009
RA
RB
2
8000
4000
2500
2200
3800
6000
GS14
RGS13
TYPE-B"11"
TYPE-B"1"

RCK-R02 EL 15.700 钢结构布置平面图(1)

RCK-R02 EL 15.700 Steel Structure Layout Plan(1)

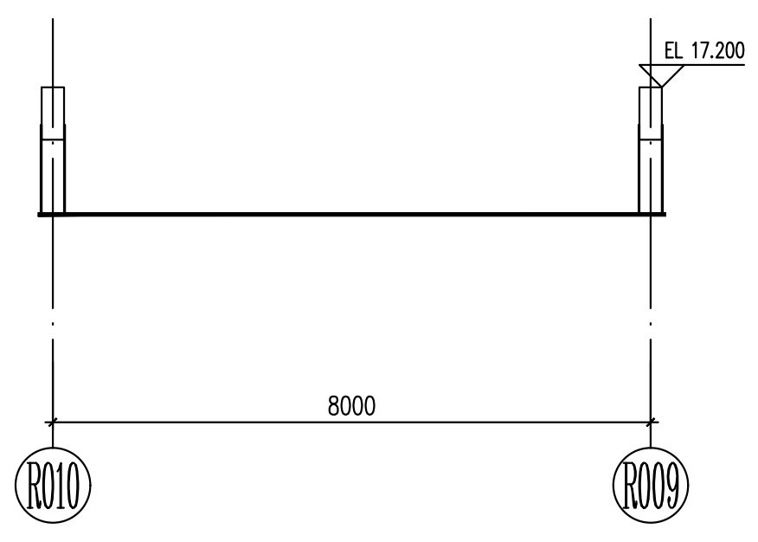
EL 17.200
8000
R010
R009

2-2 剖面图

2-2 Profile

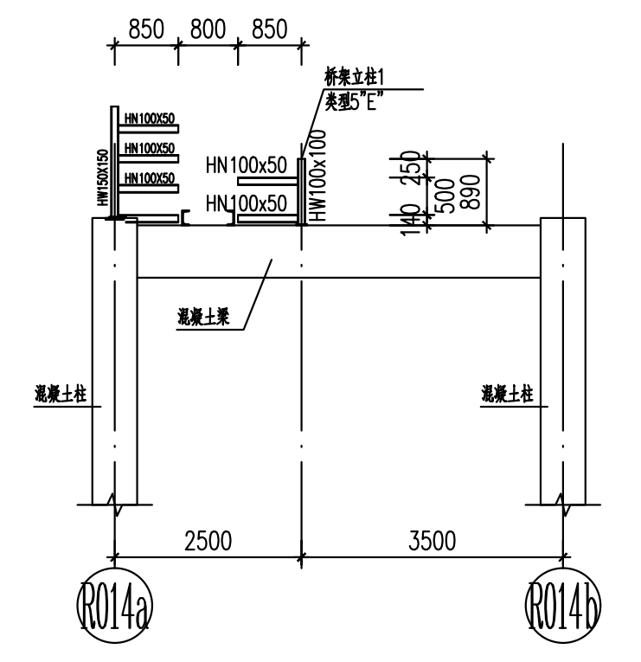
850
800
HN100x50
R014a
R014b
2500
3500

混凝土桥架立柱大样图(R101~R103)

Concrete Bridge Support Column Detail Drawing 1

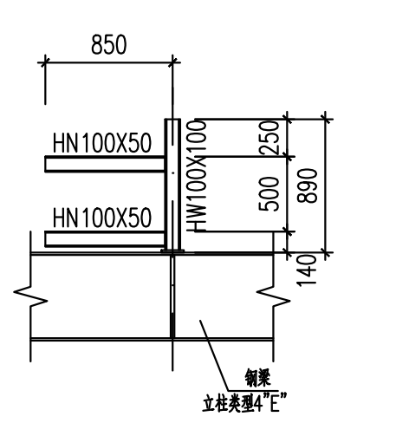
850
HN100X50

桥架立柱1大样图 1:50

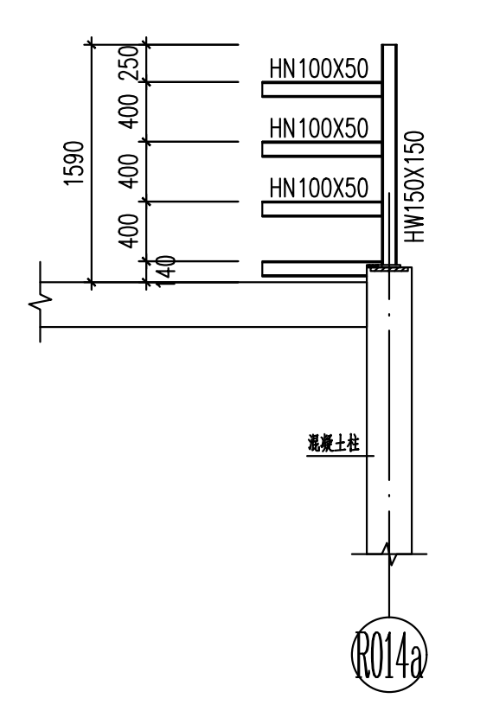
850
HN100X50
HW150X150
R014a

混凝土桥架立柱大样图二(桥架立柱2)

Concrete Bridge Support Column Detail Drawing 2

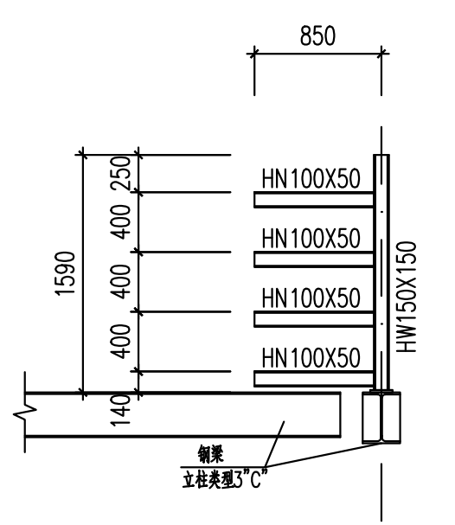
850
HN100X50
HW150X150

桥架立柱2大样图 1:50

Rev.1

1. 补充电仪桥架平面及大样图

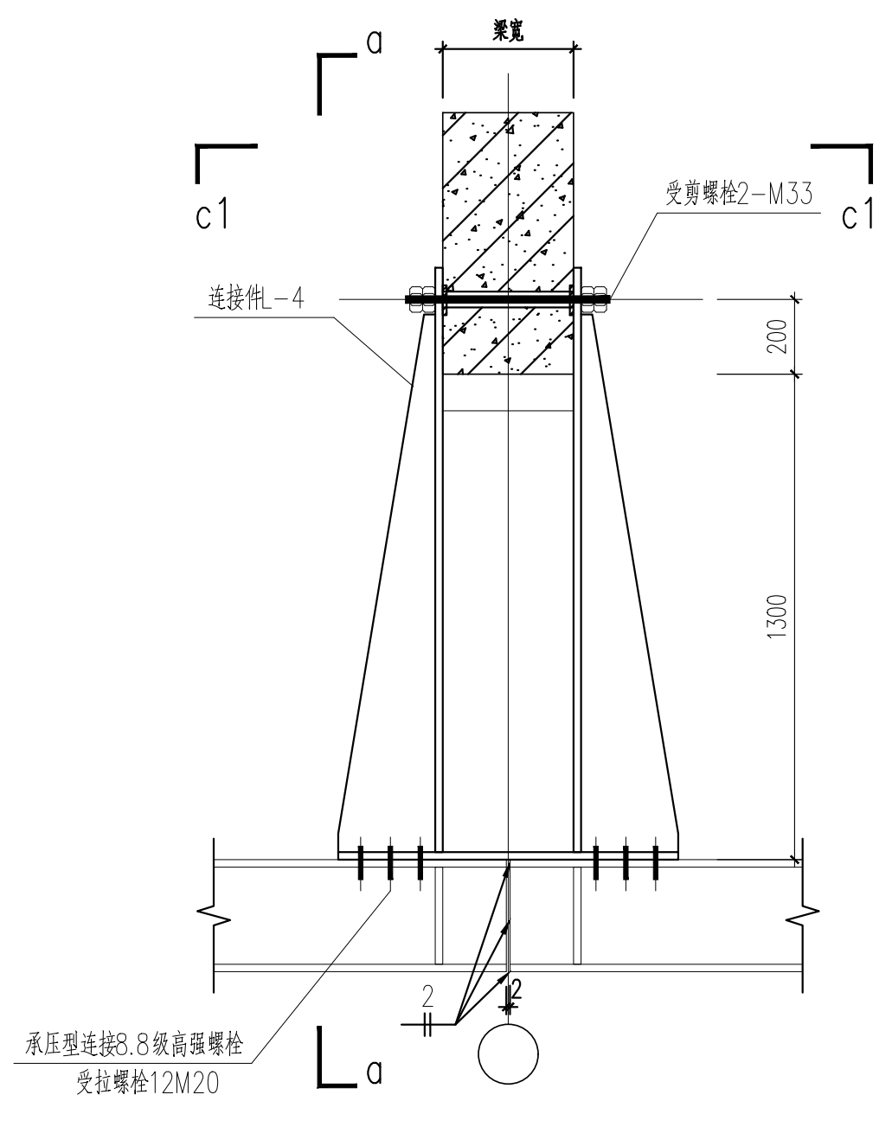
a
c1
支座螺栓2-M33
连接板-4
1300

F

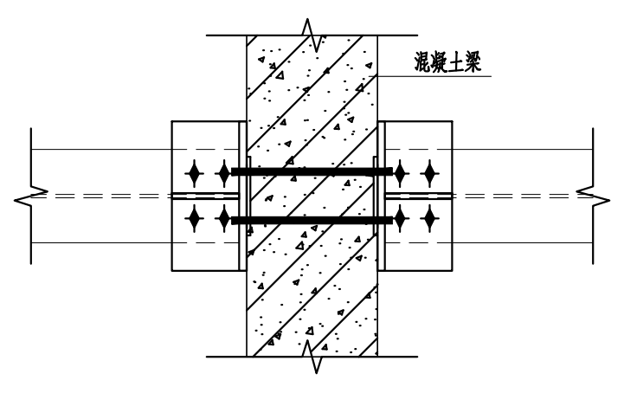

c1-c1

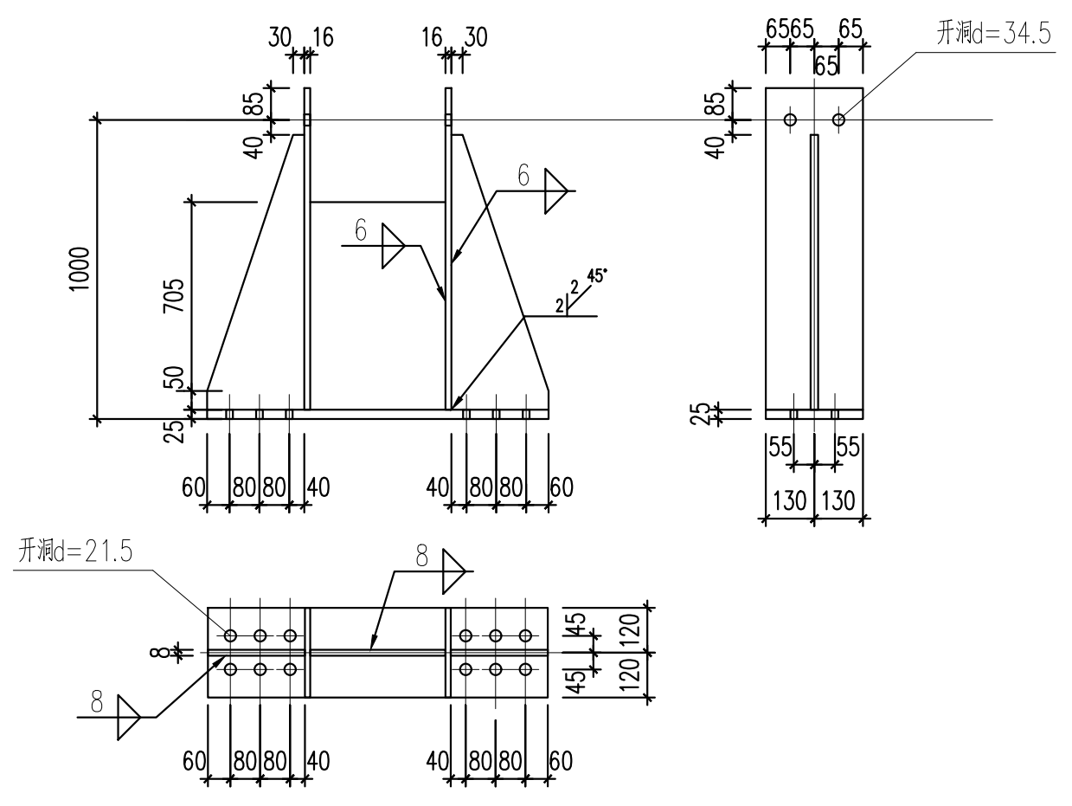
开洞d=34.5
开洞d=21.5
1000

L-4连接件做法大样图

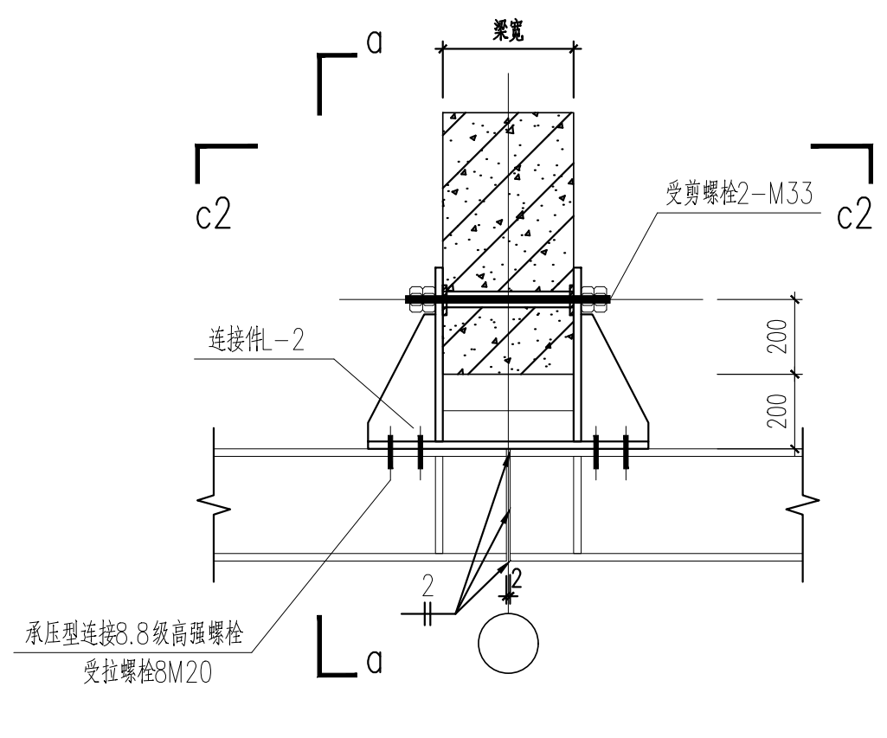
a
c2
支座螺栓2-M33
连接板-2

G

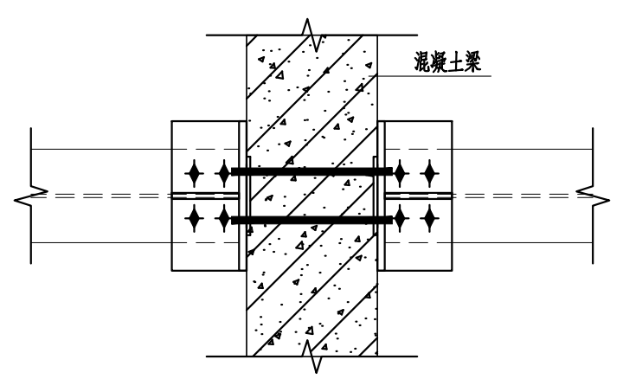

c2-c2

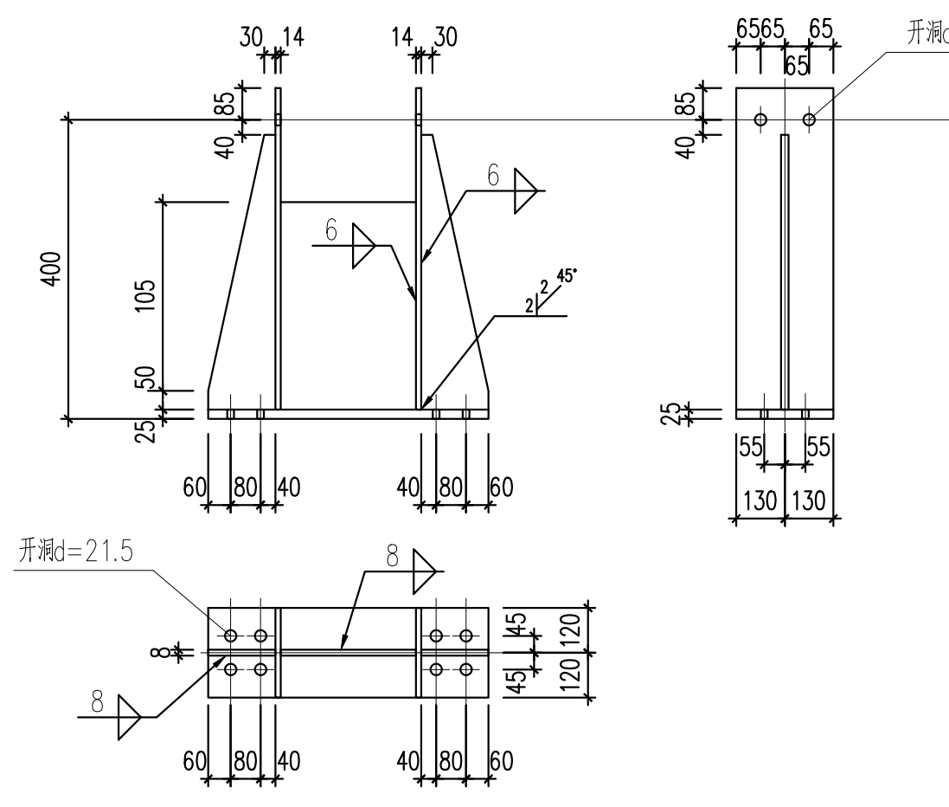
开洞d=34.5
开洞d=21.5

L-2连接件做法大样图

中华人民共和国一级注册结构工程师
姓名：姜晨玉
注册号：1100101-S002
有效期：至2026年6月

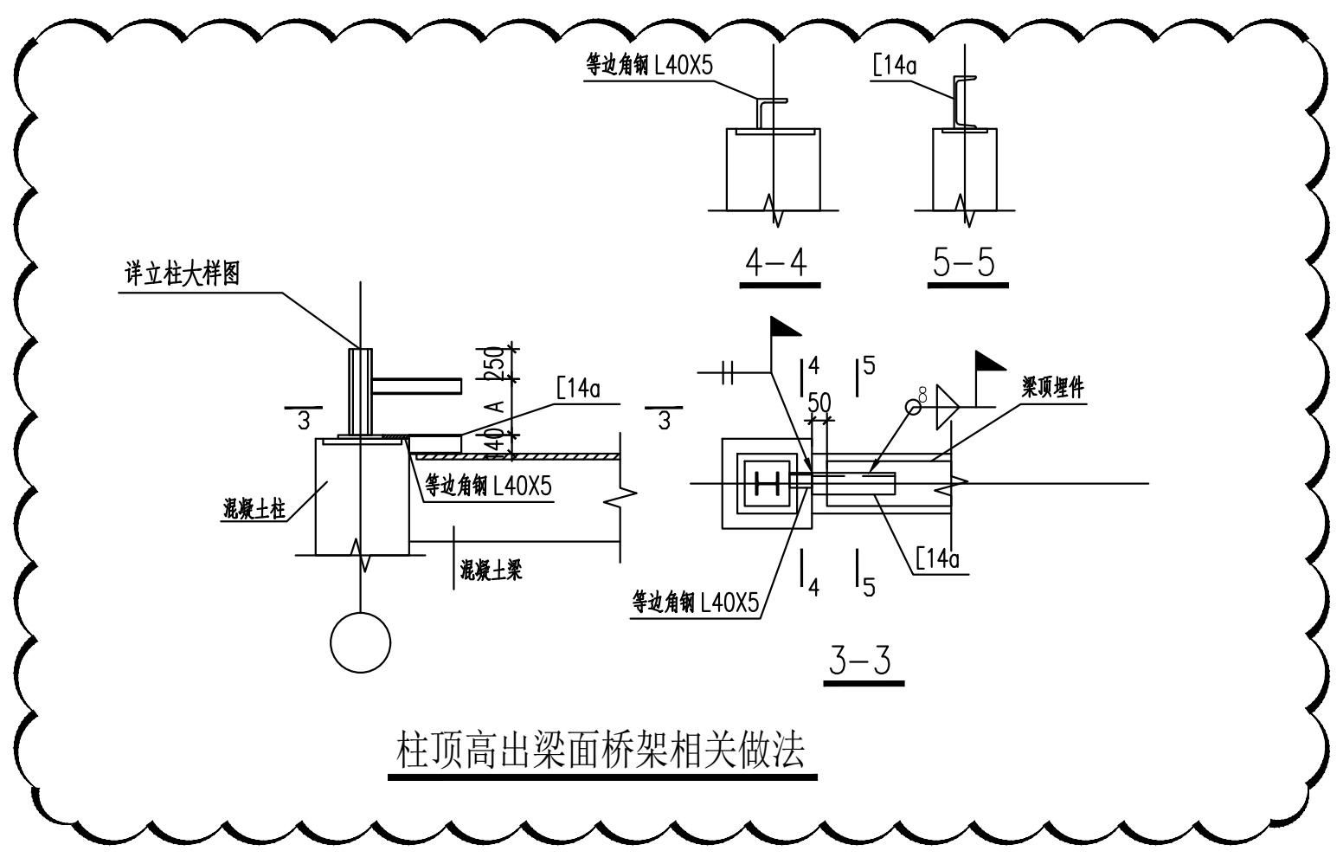
4-4
5-5
3-3
等边角钢 L40X5
[14a
混凝土柱
混凝土梁

柱顶高出梁面桥架相关做法

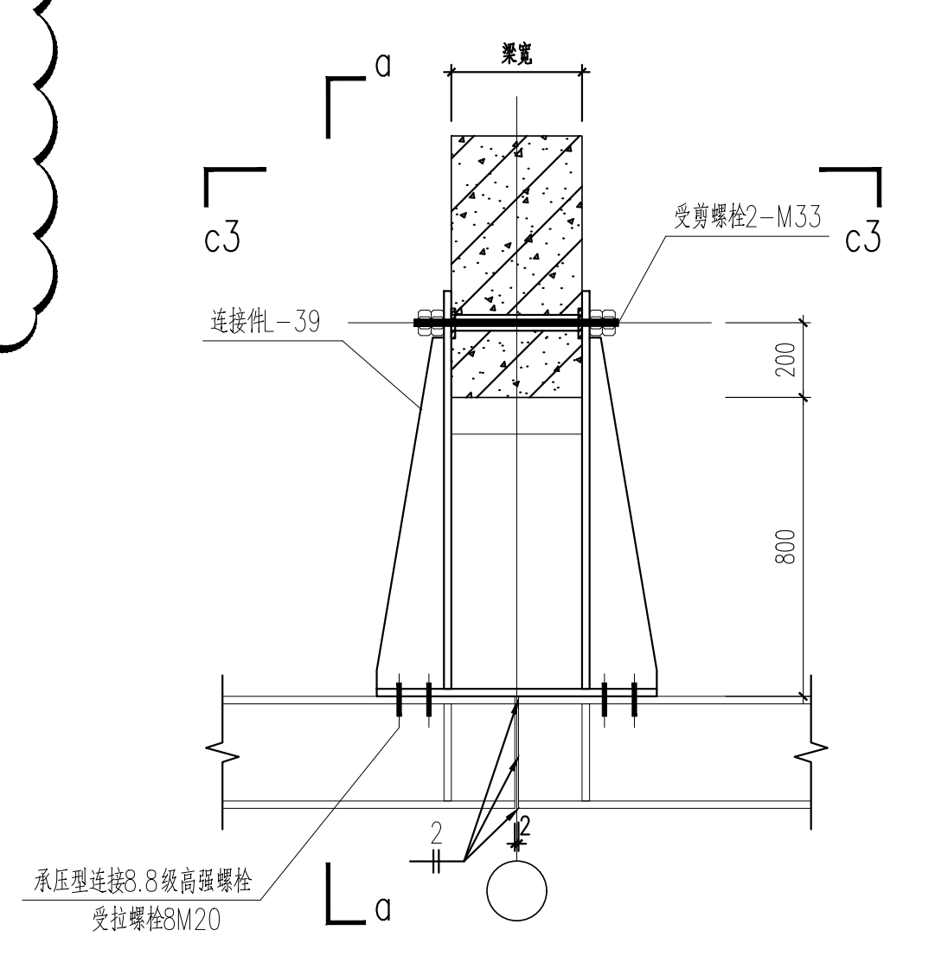
a
c3
支座螺栓2-M33
连接板-39

H

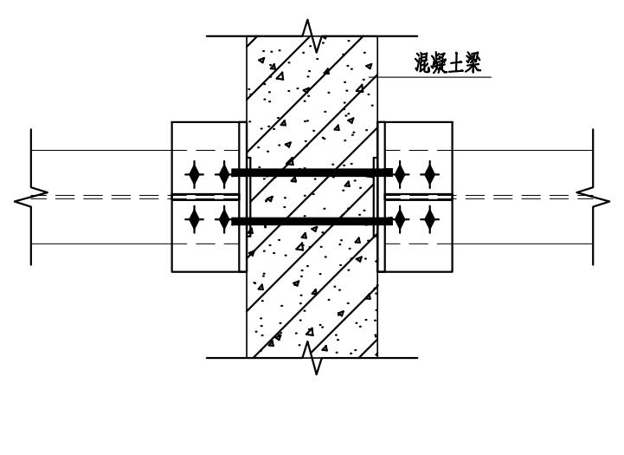

c3-c3

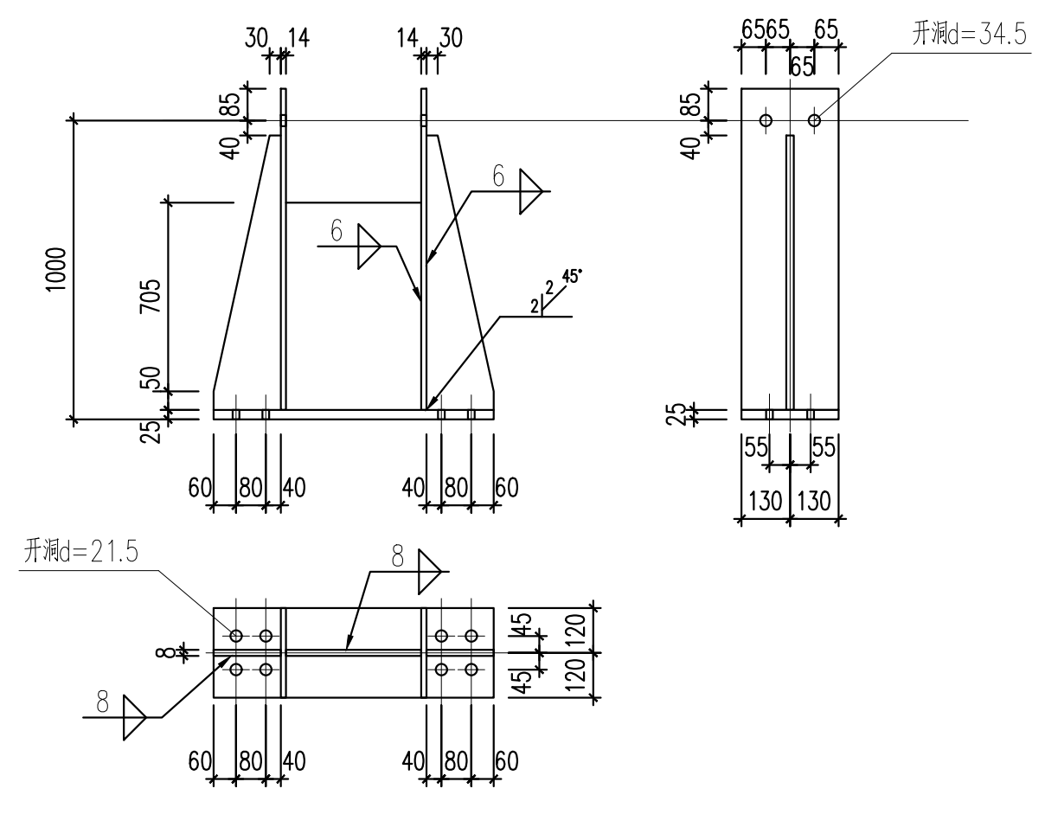
开洞d=34.5
开洞d=21.5
1000

L-39连接件做法大样图

钢构件表

构件编号	构件型号	备注	材质
RG502/G502/B502	HW125x125x6.5x9	刚接主梁/铰接主梁/铰接次梁	Q355B
RG512/G512/B512	HM194x150x6x9	刚接主梁/铰接主梁/铰接次梁	
RG513/G513/B513	HM244x175x7x11	刚接主梁/铰接主梁/铰接次梁	
RG514/G514/B514	HM294x200x8x12	刚接主梁/铰接主梁/铰接次梁	
RG515/G515	HM340x250x9x14	刚接主梁/铰接主梁	
RG516/G516	HM390x300x10x16	刚接主梁/铰接主梁	
RG523/B523	HN200x100x5.5x8	刚接主梁/铰接次梁	
B525	HN300x150x6.5x9	铰接次梁	
B572	[10	铰接次梁	
B573	[12.6	铰接次梁	
H634	TN150x150x6.5x9	水平支撑	
P502	HW125x125x6.5x9	立柱	
P503	HW150x150x7x10	立柱	
P505	HW200x200x8x12	立柱	
V502	HW125x125x6.5x9	斜撑	
V97	L75x8	斜撑	

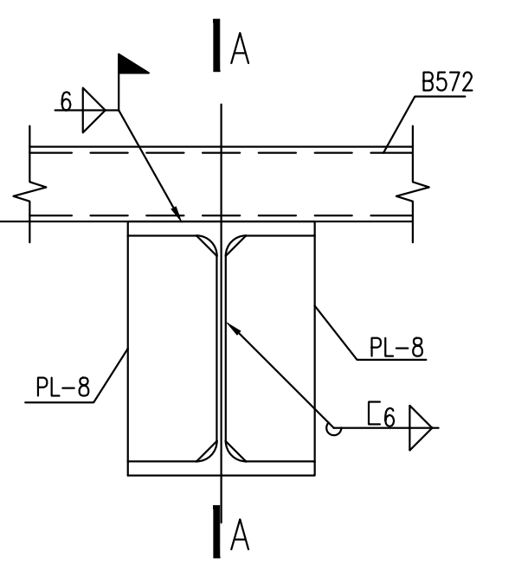
A
B572
PL-8
层高

走道板梁连接示意图(一)

用于通长走道梁

Ⓐ

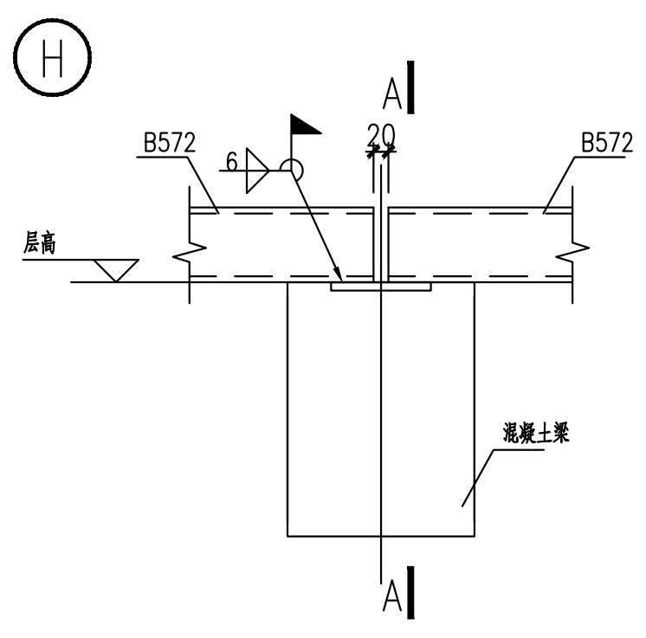
A
B572
20
混凝土梁

走道板梁连接示意图(二)

用于走道梁搭接

Ⓑ

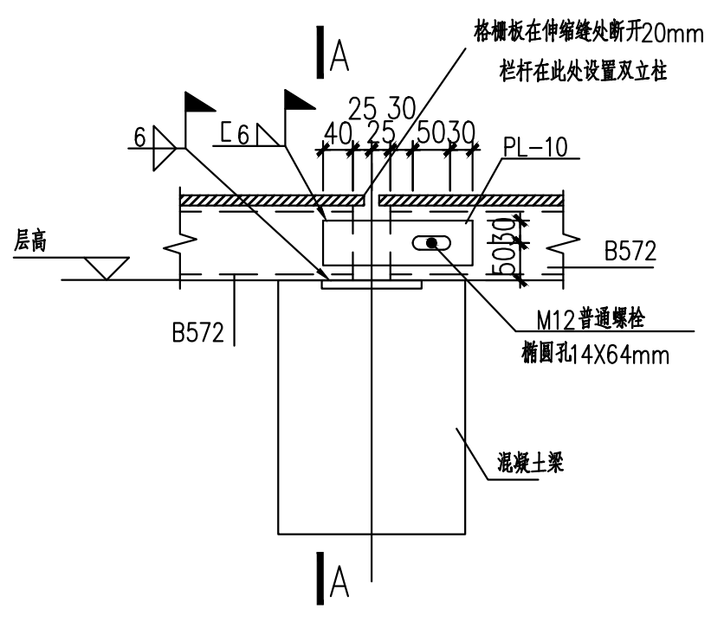
A
B572
PL-10
M12普通螺栓
圆孔14X64mm
混凝土梁

走道板梁连接示意图(三)

用于伸缩缝处

Ⓒ

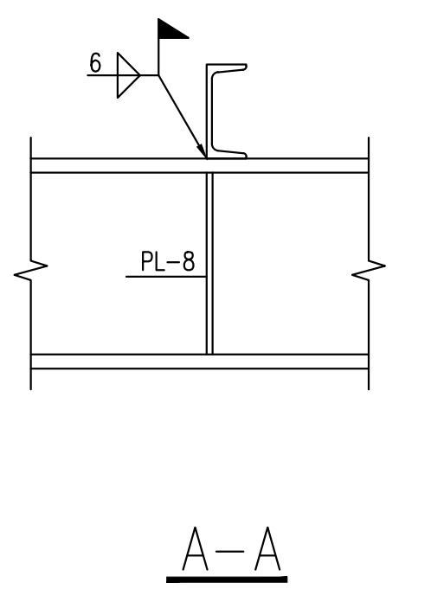

A-A

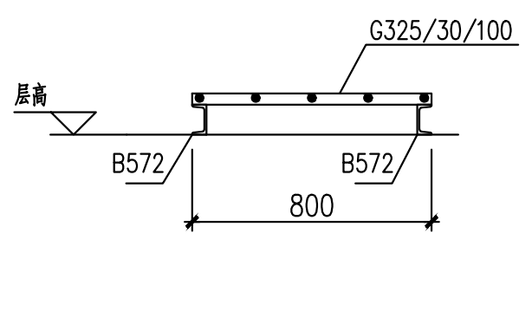
G325/30/100
B572
800

1-1

说明详见“13166C-0011-17-S1b-30-320-0001 RCK-R02 EL 11.700 钢结构布置平面图”。

电仪桥架立柱节点做法详见：13166C-0011-00-30-320-0002~0003。

注：立柱优先选螺栓连接，难以实现时采用焊接。

KEY PLAN

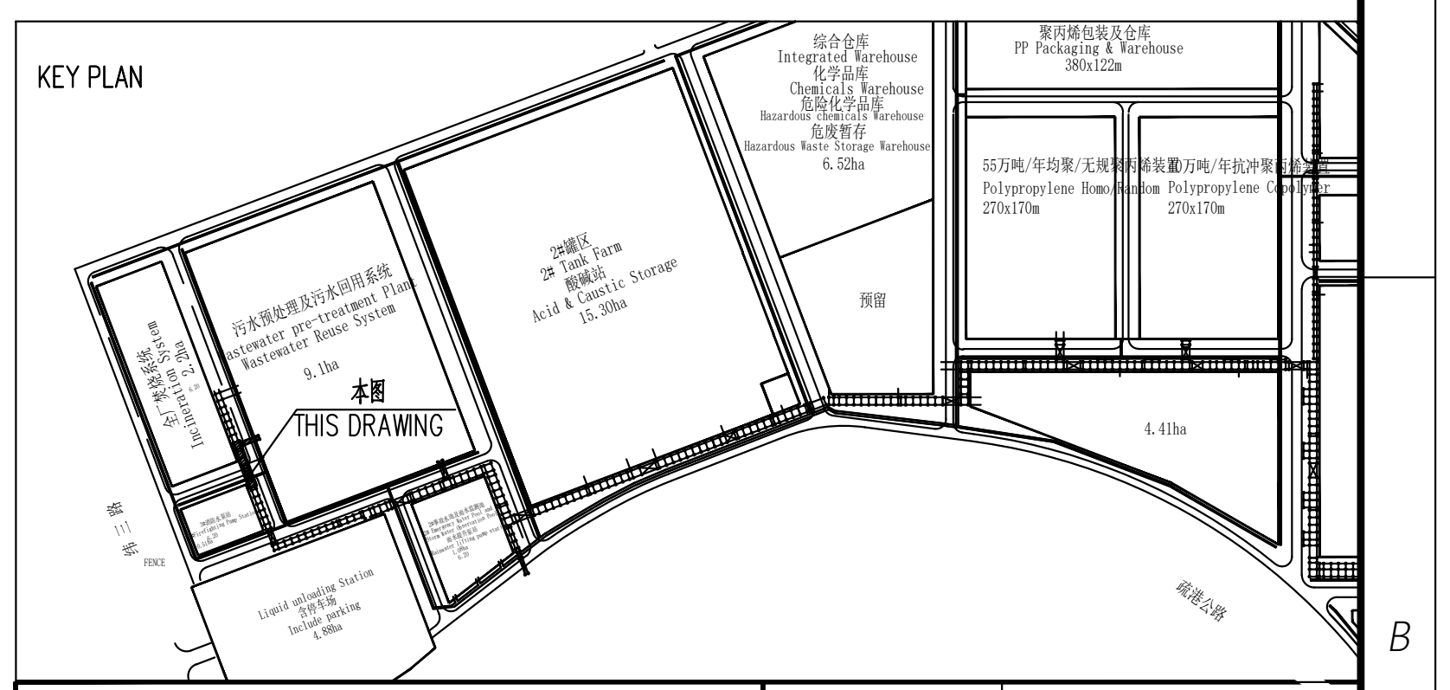
本图
THIS DRAWING
污水预处理及污水回用系统
Wastewater pre-treatment Plant
Wastewater Reuse System
2#罐区
2# Tank Farm
酸碱站
Acid & Caustic Storage
Liquid unloading Station
预留
4.41ha

SABIC FUJIAN
SABIC FUJIAN Petrochemicals Co., Ltd.
福建中沙石化有限公司

代码编号 Code Number		描述 Description
☐	1	接受 Accepted
☐	2	接受并评论Accepted with comments
☐	3	不接受 Not Accepted

业主图号 Owner DWG No	SFP-DD-0011-17-CV-DW02-0022	设计阶段 Design Phase	详细设计 Detailed Design

版次 REV	日期 DATE	说明 DESCRIPTION	设计 DESIGN	校核 CKD	审核 DISC APP.	审定 APPR.	
			叶锦辉	方振 王康年	王诚 姜晨玉		
Rev.1	12/20/2024	供执行 Issued for Execution	叶锦辉	方振/王康年	王诚/姜晨玉		
Rev.0	11/18/2024	供执行 Issued for Execution	叶锦辉	方振/王康年	王诚/姜晨玉		

中国寰球工程有限公司北京分公司
CHINA HUANQIU CONTRACTING & ENGINEERING (BEIJING) CO., LTD.

中国寰球工程有限公司
CHINA HUANQIU CONTRACTING & ENGINEERING CO., LTD.

图名 TITLE
RCK-R02 EL 14.200 钢结构布置平面图
RCK-R02 EL 14.200 Steel Structure Layout Plan

福建古雷150万吨/年乙烯及下游深加工联合体项目
Fujian Gulei 1.5MMTA Ethylene and Downstream Deep Processing Complex Project

工程设计综合资质甲级 COMPREHENSIVE DESIGN LICENSE
证书编号 CERTIFICATE NO. A111001011

图号 DWG NO. 13166C-0011-17-S1b-30-320-0002

专业 SPECI 结构 CV
比例 SCALE 1:100
第 1 张共 1 张 OF

装置/工区 UNIT/WORK AREA 全厂管廊及管线 R管廊 Overall Piperacks and Pipelines Piperack-R