小型排水构筑物

批准部门	中华人民共和国建设部	批准文号	建质[2004]28号
主编单位	中国航天建筑设计研究院(集团)	统一编号	GJBT-716
实行日期	二〇〇四年三月一日	图 集 号	04S519

主编单位负责人	代立文
主编单位技术负责人	郭奕雄
技术审定人	张小東
设计负责人	林慧芝

目　　录

图　　名	页
目录(一)～(十四)	1～14
总说明(一)～(六)	15～20
室内，外小型排水井	
砖砌室内排水阀门井	21
钢筋混凝土室内排水阀门井	22
GF-1配筋图	23
GF-2配筋图	24
砖砌室内排水检查口井(一)	25
钢筋混凝土室内排水检查口井(一)	26
GJ-1配筋图	27
GJ-2配筋图	28
砖砌室内排水检查口井(二)	29
钢筋混凝土室内排水检查口井(二)	30
GJ-3配筋图	31
砖砌室内毛发集污井	32
钢筋混凝土室内毛发集污井	33
GNM-1配筋图	34

图 名	页
砖砌室外毛发集污井	35
钢筋混凝土室外毛发集污井	36
GWM-1配筋图	37
砖砌室外水封井	38
钢筋混凝土室外水封井	39
GS-1配筋图	40
GS-2配筋图	41
井圈(一)配筋图	42
井圈(二)配筋图	43
井圈(三)配筋图	44
井圈(四)配筋图	45
井圈(五)配筋图	46
井圈(六)配筋图	47
井圈(七)配筋图	48
井圈(八)配筋图	49
井圈(九)配筋图	50
井圈(十)配筋图	51
井圈(十一)配筋图	52
钢筋混凝土隔油池	
1型钢筋混凝土隔油池平、剖面图 (池顶无覆土GG-1、1S)	53
GG-1、1S配筋图及M-1预埋件详图 (无地下水和有地下水 无覆土)	54
GG-1、1S钢筋表及材料表 (无地下水和有地下水 无覆土)	55
2型、3型钢筋混凝土隔油池平、剖面图 (池顶无覆土GG-2、2S GG-3、3S)	56
2型、3型钢筋混凝土隔油池3-3剖面及规格尺寸表 (池顶无覆土GG-2、2S GG-3、3S)	57
GG-2、2S配筋图(一)	

图	名	页
(无地下水和有地下水　无覆土)		58
GG-2. 2S配筋图(二)预埋件M-2平面图及详图		
(无地下水和有地下水　无覆土)		59
GG-2. 2S 钢筋表及材料表		
(无地下水和有地下水　无覆土)		60
GG-3. 3S配筋图(一)		
(无地下水和有地下水　无覆土)		61
GG-3. 3S配筋图(二)预埋件M-3平面图及详图		
(无地下水和有地下水　无覆土)		62
GG-3. 3S 钢筋表及材料表		
(无地下水和有地下水　无覆土)		63
4型钢筋混凝土隔油池平,剖面图		
(池顶无覆土 GG-4. 4S)		64
GG-4. 4S配筋图(一)		
(无地下水和有地下水　无覆土)		65
GG-4. 4S配筋图(二)		
(无地下水和有地下水　无覆土)		66
GG-4 钢筋表及材料表		
(无地下水　无覆土)		67
GG-4S 钢筋表及材料表		
(有地下水　无覆土)		68
1型钢筋混凝土隔油池平,剖面图		
(池顶有覆土 GG-1F. 1SF)		69
GG-1F. 1SF配筋图及M-1预埋件详图		
(无地下水和有地下水　有覆土)		70
GG-1F. 1SF 钢筋表及材料表		
(无地下水和有地下水　有覆土)		71
2型.3型钢筋混凝土隔油池平,剖面图		
(池顶有覆土 GG-2F. 2SF　GG-3F. 3SF)		72
2型.3型钢筋混凝土隔油池3-3剖面及规格尺寸表		

图 名	页
(池顶有覆土GG-2F，2SF GG-3F，3SF)	73
GG-2F，2SF配筋图(一) (无地下水和有地下水 有覆土)	74
GG-2F，2SF配筋图(二)预埋件M-2平面图及详图 (无地下水和有地下水 有覆土)	75
GG-2F，2SF钢筋表及材料表 (无地下水和有地下水 有覆土)	76
GG-3F，3SF配筋图(一) (无地下水和有地下水 有覆土)	77
GG-3F，3SF配筋图(二)预埋件M-3平面图及详图 (无地下水和有地下水 有覆土)	78
GG-3F，3SF钢筋表及材料表 (无地下水和有地下水 有覆土)	79
4型钢筋混凝土隔油池平，剖面图 (池顶有覆土GG-4F，4SF)	80
GG-4F，4SF配筋图(一) (无地下水和有地下水 有覆土)	81
GG-4F，4SF配筋图(二) (无地下水和有地下水 有覆土)	82
GG-4F钢筋表及材料表 (无地下水 有覆土)	83
GG-4SF钢筋表及材料表 (有地下水 有覆土)	84
GG-1～4，GG-1S～4S盖板平面布置图	85
GG-1F～4F，GG-1SF～4SF盖板平面布置图	86
YBG-1，YBGF-1配筋图 (无地下水和有地下水 无覆土和有覆土)	87
YBG-2，YBGF-2配筋图 (无地下水和有地下水 无覆土和有覆土)	88
YBG-3，YBGF-3配筋图及YBG-1～YBG-3，YBGF-1～YBGF-3材料表	

图 名	页
(无地下水和有地下水 无覆土和有覆土)	89
钢盖板GB-1, GB-2详图(无覆土和有覆土)	90
1型～4型钢筋混凝土隔油池踏步布置图	91
塑钢踏步TG1大样图	92
1型钢筋混凝土隔油池保温做法	
(池顶有覆土GG-1F, 1SF)	93
2型～4型钢筋混凝土隔油池保温井口做法	
(池顶有覆土GG-2F, 2SF～GG-4F, 4SF)	94
有覆土保温井口及木盖板详图	95
钢筋混凝土隔油池隔板大样及底板做法详图	96
预制井圈JQ-1～JQ-4组合大样	97
预制井圈JQ-1～JQ-5配筋图	98
预制井圈JQ-1～JQ-5钢筋表及材料表	99
管道穿(井)池壁大样	100
通气管管罩大样图	101
钢筋混凝土隔油池所需构件一览表	102
钢筋混凝土隔油池主要材料汇总表(一)	103
钢筋混凝土隔油池主要材料汇总表(二)	104
钢筋混凝土隔油池主要材料汇总表(三)	105
砖砌隔油池	
砖砌隔油池结构尺寸一览表	106
1型砖砌隔油池平,剖面图	
(池顶无覆土ZG-1)	107
2型砖砌隔油池平,剖面图	
(池顶无覆土ZG-2)	108
2型砖砌隔油池2-2, 3-3剖面	
(池顶无覆土ZG-2)	109
3型砖砌隔油池平,剖面图	
(池顶无覆土ZG-3)	110
4型砖砌隔油池平,剖面图	

图 名	页
(池顶无覆土ZG-4)	111
1型砖砌隔油池平、剖面图	
(池顶有覆土ZG-1F)	112
2型砖砌隔油池平、剖面图	
(池顶有覆土ZG-2F)	113
2型砖砌隔油池2-2、3-3剖面	
(池顶有覆土ZG-2F)	114
3型砖砌隔油池平、剖面图	
(池顶有覆土ZG-3F)	115
4型砖砌隔油池平、剖面图	
(池顶有覆土ZG-4F)	116
顶圈梁DQL-1、DQLF-1配筋图	
(无覆土和有覆土)	117
顶圈梁DQL-1、DQLF-1钢筋表及材料表	
(无覆土和有覆土)	118
顶圈梁DQL-2～4配筋图(池顶无覆土)	119
顶圈梁DQL-2钢筋表及材料表(池顶无覆土)	120
顶圈梁DQL-3钢筋表及材料表(池顶无覆土)	121
顶圈梁DQL-4钢筋表及材料表(池顶无覆土)	122
顶圈梁DQLF-2～4配筋图(池顶有覆土)	123
顶圈梁DQLF-2钢筋表及材料表(池顶有覆土)	124
顶圈梁DQLF-3钢筋表及材料表(池顶有覆土)	125
顶圈梁DQLF-4钢筋表及材料表(池顶有覆土)	126
井口顶圈梁DQLF-2a配筋图(池顶有覆土)	127
中圈梁ZQL-1～4、ZQLF-1～4配筋图	
(无覆土和有覆土)	128
中圈梁ZQL-1、2钢筋表及材料表(池顶无覆土)	129
中圈梁ZQL-3、4钢筋表及材料表(池顶无覆土)	130
中圈梁ZQLF-1、2钢筋表及材料表(池顶有覆土)	131
中圈梁ZQLF-3、4钢筋表及材料表(池顶有覆土)	132

图 名	页
ZG-1~4,ZG-1F~4F 盖板平面布置图	133
YBG-4, YBGF-4 配筋图(无覆土和有覆土)	134
YBG-5, YBGF-5 配筋图(无覆土和有覆土)	135
YBG-6, YBGF-6 配筋图及YBG-4~6,YBGF-4~6 材料表(无覆土和有覆土)	136
底板 DB-1 (DB-2)配筋图(池顶无覆土)	137
底板 DB-3 (DB-4)配筋图(池顶无覆土)	138
底板 DBF-1 (DBF-2)配筋图(池顶有覆土)	139
底板 DBF-3 (DBF-4)配筋图(池顶有覆土)	140
砖砌隔油池大样图(一)	141
砖砌隔油池大样图(二)	142
1型~4型砖砌隔油池踏步布置图	143
2型~4型砖砌隔油池保温井口做法(池顶有覆土ZG-2F~4F)	144
有覆土砖砌隔油池保温井口及木制保温盖板做法	145
砖砌隔油池所需构件一览表	146
砖砌隔油池主要材料汇总表(一)	147
砖砌隔油池主要材料汇总表(二)	148
钢筋混凝土汽车洗车污水隔油沉淀池	
1型钢筋混凝土汽车洗车污水隔油沉淀池平,剖面图(池顶无覆土 GC-1, 1S, 1Q, 1SQ)	149
GC-1, 1S, 1Q, 1SQ 配筋图(无地下水和有地下水 顶面不过和可过汽车 无覆土)	150
GC-1, 1S 钢筋表,材料表及M-1预埋件详图(无地下水和有地下水 顶面不过汽车 无覆土)	151
GC-1Q, 1SQ 钢筋表及材料表(无地下水和有地下水 顶面可过汽车 无覆土)	152
2型钢筋混凝土汽车洗车污水隔油沉淀池平,剖面图(池顶无覆土 GC-2, 2S, 2Q, 2SQ)	153
GC-2, 2S, 2Q, 2SQ 配筋图	

图	名	页
(无地下水和有地下水 顶面不过和可过汽车 无覆土)		154
GC-2、2S 钢筋表及材料表		
(无地下水和有地下水 顶面不过汽车 无覆土)		155
GC-2Q、2SQ 钢筋表及材料表		
(无地下水和有地下水 顶面可过汽车 无覆土)		156
1型钢筋混凝土汽车洗车污水隔油沉淀池平、剖面图		
(池顶有覆土 GC-1F、1SF、1QF、1SQF)		157
GC-1F、1SF、1QF、1SQF 配筋图		
(无地下水和有地下水 顶面不过和可过汽车 有覆土)		158
GC-1F、1SF 钢筋表及材料表		
(无地下水和有地下水 顶面不过汽车 有覆土)		159
GC-1QF、1SQF 钢筋表及材料表		
(无地下水和有地下水 顶面可过汽车 有覆土)		160
2型钢筋混凝土汽车洗车污水隔油沉淀池平、剖面图		
(池顶有覆土 GC-2F、2SF、2QF、2SQF)		161
GC-2F、2SF、2QF、2SQF 配筋图		
(无地下水和有地下水 顶面不过和可过汽车 有覆土)		162
GC-2F、2SF 钢筋表及材料表		
(无地下水和有地下水 顶面不过汽车 有覆土)		163
GC-2QF、2SQF 钢筋表及材料表		
(无地下水和有地下水 顶面可过汽车 有覆土)		164
GC-1、1S、1Q、1SQ GC-2、2S、2Q、2SQ	盖板平面布置图	165
GC-1F、1SF、1QF、1SQF GC-2F、2SF、2QF、2SQF	盖板平面布置图	166
YBC-1、YBC-7 配筋图		
(无地下水和有地下水 顶面不过汽车 无覆土和有覆土)		167
YBC-7 钢筋表及材料表		
(无地下水和有地下水 顶面不过汽车 有覆土)		168
YBC-2、3、5、6、8、10、11 配筋图		
(无地下水和有地下水 顶面不过和可过汽车 无覆土和有覆土)		169
YBC-5、6、8、10、11 钢筋表及材料表		

图	名	页
(无地下水和有地下水 顶面不过和可过汽车 无覆土和有覆土)		170
YBC-4、YBC-9配筋图		
(无地下水和有地下水 顶面可过汽车 无覆土和有覆土)		171
YBC-9钢筋表及材料表		
(无地下水和有地下水 顶面可过汽车 有覆土)		172
有覆土钢筋混凝土汽车洗车污水隔油沉淀池		
保温井口及木制保温盖板做法		173
钢筋混凝土汽车洗车污水隔油沉淀池隔板大样及底板做法详图		174
钢筋混凝土汽车洗车污水隔油沉淀池所需构件一览表		175
钢筋混凝土汽车洗车污水隔油沉淀池主要材料汇总表		176
砖砌汽车洗车污水隔油沉淀池		
1型砖砌汽车洗车污水隔油沉淀池平、剖面图		
(池顶无覆土ZC-1、1Q)		177
2型砖砌汽车洗车污水隔油沉淀池平、剖面图		
(池顶无覆土ZC-2、2Q)		178
1型砖砌汽车洗车污水隔油沉淀池平、剖面图		
(池顶有覆土ZC-1F、1QF)		179
2型砖砌汽车洗车污水隔油沉淀池平、剖面图		
(池顶有覆土ZC-2F、2QF)		180
顶圈梁DQL-1、1a DQLF-1、1a配筋图		
(顶面不过和可过汽车 无覆土和有覆土)		181
顶圈梁DQL-1、1a钢筋表及材料表		
(顶面不过和可过汽车 无覆土)		182
顶圈梁DQLF-1、1a钢筋表及材料表		
(顶面不过和可过汽车 有覆土)		183
顶圈梁DQL-2、2a DQLF-2、2a配筋图		
(顶面不过和可过汽车 无覆土和有覆土)		184
顶圈梁DQL-2、2a钢筋表及材料表		
(顶面不过和可过汽车 无覆土)		185
顶圈梁DQLF-2、2a钢筋表及材料表		

图 名	页
(顶面不过和可过汽车 有覆土)	186
中圈梁ZQL-1. 1a ZQLF-1. 1a配筋图	
(顶面不过和可过汽车 无覆土和有覆土)	187
中圈梁ZQL-1. 1a 钢筋表及材料表	
(顶面不过和可过汽车 无覆土)	188
中圈梁ZQLF-1. 1a 钢筋表及材料表	
(顶面不过和可过汽车 有覆土)	189
中圈梁ZQL-2. 2a ZQLF-2. 2a配筋图	
(顶面不过和可过汽车 无覆土和有覆土)	190
中圈梁ZQL-2. 2a ZQLF-2. 2a 钢筋表及材料表	
(顶面不过和可过汽车 无覆土和有覆土)	191
ZC-1. 1Q ZC-2. 2Q 盖板平面布置图	192
ZC-1F. 1QF ZC-2F. 2QF 盖板平面布置图	193
YBC-12. YBC-16 配筋图	
(顶面不过汽车 无覆土和有覆土)	194
YBC-16 钢筋表及材料表	
(顶面不过汽车 有覆土)	195
YBC-13 配筋图	
(顶面可过汽车 无覆土和有覆土)	196
YBC-14. 15. 17 配筋图	
(顶面不过和可过汽车 无覆土和有覆土)	197
底板DB-1配筋图	
(顶面不过和可过汽车 无覆土和有覆土)	198
底板DB-2配筋图	
(顶面不过和可过汽车 无覆土和有覆土)	199
底板DB-1. DB-2 钢筋表及材料表	
(顶面不过和可过汽车 无覆土和有覆土)	200
槽板CB-1配筋图	201
砖砌汽车洗车污水隔油沉淀池隔板大样，池底做法及M-1详图	202
有覆土砖砌汽车洗车污水隔油沉淀池	

图 名	页
保温井口及木制保温盖板做法	203
砖砌汽车洗车污水隔油沉淀池所需构件一览表	204
砖砌汽车洗车污水隔油沉淀池主要材料汇总表(一)	205
砖砌汽车洗车污水隔油沉淀池主要材料汇总表(二)	206
钢筋混凝土锅炉排污降温池	
钢筋混凝土锅炉排污降温池结构尺寸一览表(一)	207
钢筋混凝土锅炉排污降温池结构尺寸一览表(二)	208
1型、2型钢筋混凝土锅炉排污降温池平、剖面图 (GP-1、1S、1Q、1SQ、2、2S、2Q、2SQ)	209
3型～6型钢筋混凝土锅炉排污降温池平、剖面图 (GP-3～6、3S～6S、3Q～6Q、3SQ～6SQ)	210
GP-1、1S、1Q、1SQ配筋图 (无地下水和有地下水 顶面不过和可过汽车)	211
GP-1钢筋表及材料表 (无地下水 顶面不过汽车)	212
GP-1S钢筋表及材料表 (有地下水 顶面不过汽车)	213
GP-1Q钢筋表及材料表 (无地下水 顶面可过汽车)	214
GP-1SQ钢筋表及材料表 (有地下水 顶面可过汽车)	215
GP-2、2S、2Q、2SQ配筋图 (无地下水和有地下水 顶面不过和可过汽车)	216
GP-2钢筋表及材料表 (无地下水 顶面不过汽车)	217
GP-2S钢筋表及材料表 (有地下水 顶面不过汽车)	218
GP-2Q钢筋表及材料表 (无地下水 顶面可过汽车)	219
GP-2SQ钢筋表及材料表	

图 名	页
(有地下水 顶面可过汽车)	220
GP-3、3S、3Q、3SQ配筋图	
(无地下水和有地下水 顶面不过和可过汽车)	221
GP-3钢筋表及材料表	
(无地下水 顶面不过汽车)	222
GP-3S钢筋表及材料表	
(有地下水 顶面不过汽车)	223
GP-3Q钢筋表及材料表	
(无地下水 顶面可过汽车)	224
GP-3SQ钢筋表及材料表	
(有地下水 顶面可过汽车)	225
GP-4、4S、4Q、4SQ配筋图	
(无地下水和有地下水 顶面不过和可过汽车)	226
GP-4钢筋表及材料表	
(无地下水 顶面不过汽车)	227
GP-4S钢筋表及材料表	
(有地下水 顶面不过汽车)	228
GP-4Q钢筋表及材料表	
(无地下水 顶面可过汽车)	229
GP-4SQ钢筋表及材料表	
(有地下水 顶面可过汽车)	230
GP-5、5S、5Q、5SQ配筋图	
(无地下水和有地下水 顶面不过和可过汽车)	231
GP-5钢筋表及材料表	
(无地下水 顶面不过汽车)	232
GP-5S钢筋表及材料表	
(有地下水 顶面不过汽车)	233
GP-5Q钢筋表及材料表	
(无地下水 顶面可过汽车)	234
GP-5SQ钢筋表及材料表	

图 名	页
(有地下水 顶面可过汽车)	235
GP-6、6S、6Q、6SQ配筋图	
(无地下水和有地下水 顶面不过和可过汽车)	236
GP-6钢筋表及材料表	
(无地下水 顶面不过汽车)	237
GP-6S钢筋表及材料表	
(有地下水 顶面不过汽车)	238
GP-6Q钢筋表及材料表	
(无地下水 顶面可过汽车)	239
GP-6SQ钢筋表及材料表	
(有地下水 顶面可过汽车)	240
GP-1、1S～GP-3、3S盖板平面布置图	241
GP-4、4S～GP-6、6S盖板平面布置图	242
GP-1Q、1SQ～GP-3Q、3SQ盖板平面布置图	243
GP-4Q、4SQ～GP-6Q、6SQ盖板平面布置图	244
预制盖板GB-1～GB-8配筋图	
(顶面不过和可过汽车)	245
GB-1～GB-4钢筋表及材料表(顶面不过汽车)	246
GB-5～GB-8钢筋表及材料表(顶面可过汽车)	247
DGB-1、4配筋图	
(顶面不过和可过汽车)	248
DGB-1、4配筋图1-1～4-4剖面	
(顶面不过和可过汽车)	249
DGB-1钢筋表及材料表(顶面不过汽车)	250
DGB-4钢筋表及材料表(顶面可过汽车)	251
DGB-1a、4a配筋图	
(顶面不过和可过汽车)	252
DGB-1a钢筋表及材料表(顶面不过汽车)	253
DGB-4a钢筋表及材料表(顶面可过汽车)	254
DGB-2、5配筋图	

图 名	页
(顶面不过和可过汽车)	255
DGB-2、5配筋图1-1～4-4剖面	
(顶面不过和可过汽车)	256
DGB-2钢筋表及材料表(顶面不过汽车)	257
DGB-5钢筋表及材料表(顶面可过汽车)	258
DGB-2a、5a配筋图	
(顶面不过和可过汽车)	259
DGB-2a钢筋表及材料表(顶面不过汽车)	260
DGB-5a钢筋表及材料表(顶面可过汽车)	261
DGB-3、6、7配筋图	
(顶面不过和可过汽车)	262
DGB-3、6、7配筋图1-1～4-4剖面	
(顶面不过和可过汽车)	263
DGB-3钢筋表及材料表(顶面不过汽车)	264
DGB-6钢筋表及材料表(顶面可过汽车)	265
DGB-7钢筋表及材料表(顶面可过汽车)	266
DGB-3a、6a、7a配筋图	
(顶面不过和可过汽车)	267
DGB-3a钢筋表及材料表(顶面不过汽车)	268
DGB-6a钢筋表及材料表(顶面可过汽车)	269
DGB-7a钢筋表及材料表(顶面可过汽车)	270
现浇梁XL-1～XL-6配筋图(顶面不过和可过汽车)	271
XL-1～XL-3钢筋表及材料表(顶面不过汽车)	272
XL-4～XL-6钢筋表及材料表(顶面可过汽车)	273
M-1、二次蒸发筒接口做法及冷却水多孔管大样图	274
钢筋混凝土锅炉排污降温池所需构件一览表	275
钢筋混凝土锅炉排污降温池主要材料汇总表(一)	276
钢筋混凝土锅炉排污降温池主要材料汇总表(二)	277
钢筋混凝土锅炉排污降温池主要材料汇总表(三)	278
钢筋混凝土锅炉排污降温池主要材料汇总表(四)	279

总　说　明

1.编制依据

根据建设部下达建质[2003]75号文《二〇〇三年国家建设标准设计编制工作计划》的通知要求对01S519《小型排水构筑物》进行修编。

2.设计依据

2.1《建筑给水排水设计规范》GB50015-2003

2.2《混凝土结构设计规范》GB50010-2002

2.3《给水排水工程构筑物结构设计规范》GB50069-2002

2.4《建筑地基基础设计规范》GB50007-2002

2.5《给水排水构筑物施工及验收规范》GB50141-2002

2.6《混凝土结构工程施工质量验收规范》GB50204-2002

2.7《砌体结构设计规范》GB50003-2001

2.8《砌体工程施工质量验收规范》GB50203-2002

2.9《建筑地基基础工程施工质量验收规范》GB50202-2002

2.10《给水排水工程钢筋混凝土水池结构设计规程》CECS138:2002

2.11《公路桥涵设计通用规范》JTJ021-89

3.适用范围

3.1 本图集适用于一般工业与民用建筑工程中的小型排水构筑物。

3.2 本图集适用于采暖计算温度高于-20°C的地区。

3.3 本图集如用于湿陷性黄土地区、永久性冻土地区、有侵蚀性地下水的地区、抗震设防烈度为9度的地震区或其他特殊地区时，应根据有关规范的规定或专门研究处理。

4.编制内容及选用条件

4.1 室内、外小型排水井

4.1.1 室内排水阀门井用于防止倒灌的室内排水管道上。

4.1.2 室内排水检查口井用于需要疏通的室内排水管道上。

4.1.3 室内、外毛发集污井用于理发室、公共浴池等需要滤去毛发或污物的室内、外排水管道上。

4.1.4 室外水封井用于需要隔离有害气体的室外排水管道上。

4.1.5 室内、外小型排水井选用表详见表1。

4.2 隔油池

4.2.1 隔油池用于职工食堂、营业餐厅的厨房等需要清除油污的室外排水管道上。

4.2.2 为了便于经常清除隔油池内的隔板上的油污设置了活动钢盖板。

4.2.3 隔油池分砖砌池和钢筋混凝土池两类，砖砌池和钢筋混凝土池均按无覆土和有覆土两种情况，且均不考虑过车；砖砌池按无地下水设计。

4.2.4 隔油池有四种型号，按设计秒流量选用，详见选用表2。

4.3 汽车洗车污水隔油沉淀池

4.3.1 汽车洗车污水隔油沉淀池用于需要除去汽车洗车污水中的残油和泥沙的室外排水管道上。

4.3.2 汽车洗车污水隔油沉淀池分为1型和2型二种，按所洗车车型及用水量选用，详见选用表4。

4.3.3 洗车污水量较大时，沉淀后的水应循环使用，循环水泵参照国标01S305《小型潜水排污泵选用及安装》图集选用，不得在沉淀池内设潜污泵排水，以免影响沉淀池污水沉淀效果。

4.3.4汽车洗车污水隔油沉淀池,分砖砌池和钢筋混凝土池,均按无覆土和有覆土两种,砖砌池按无地下水设计。

4.4 锅炉排污降温池

4.4.1 锅炉排污降温池用于中小型锅炉房的定期排污时,需要将污水温度降低至40°C以下再排入室外的排水管道上。

4.4.2 锅炉排污降温池有六种型号,按锅炉定期排污量选用,详见选用表5。

4.4.3 锅炉排污降温池仅按钢筋混凝土池设计,池型采用溢流式,有二次蒸发筒,池顶加盖不覆土。

4.4.4 二次蒸发筒可由顶面引出(第一方案),或由侧壁引出(第二方案),由设计人员选定,并将其设于不影响交通安全的地方。二次蒸发筒应高出地面 2.5m 以上,并用钢丝固定,根据工程现场情况二次蒸发筒附近宜设栏杆以防烫伤。

4.5 室内、外井(池)顶面活荷载标准值

4.5.1 室内钢筋混凝土井及砖砌井顶面活荷载标准值为10KN/m²;

4.5.2 室外钢筋混凝土池(井)不过汽车时,顶面活荷载标准值为10KN/m²;过汽车时,顶面活荷载为过汽车一超20级重车;

4.5.3 室外砖砌池(井)不过汽车时,顶面活荷载标准值为10KN/m²;过汽车时,顶面活荷载为过汽车-10级重车。

4.6 地下水情况

4.6.1 无地下水是指地下水位在池(井)底以下200mm;

4.6.2 有地下水是指地下水位在室内、外地面以下0.5m。

4.6.3 室内、外砖砌池(井)只适用于无地下水的情况下选用,室内、外钢筋混凝土池(井)适用于无地下水和有地下水两种情况下选用。

4.7 隔油池、汽车洗车污水隔油沉淀池宜设有通气管,通气管的位置应根据工程实际情况设置在不影响环保要求和交通安全的地方,可以高空排放,要求高出室外地坪,且不低于2.5m,并用钢丝固定;也可以设置于空旷的草坪内,高出草坪300mm,并加设管罩。通气管管罩大样详见第101页。

4.8 本图集室外构筑物在当地计算采暖温度为 -10°C ～-15°C 时,均应设置保温井口,1型钢筋混凝土隔油池设置保温盖板,在-16°C～-20°C 时,应在保温盖板上铺设保温材料进行保温,且池内水面应低于当地的冰冻线。

4.9 井盖及踏步参见国标图集97S501-1《井盖及踏步》,本图集中未注明踏步的构筑物根据工程需要由设计人员选定。如用双层井盖,可参见国标图集02S501-2《双层井盖》。

5. 设计参数及选用表

5.1 室内、外小型排水井选用表

室内、外小型排水井选用表　　表1

适用情况 / 名称	室内		室外	
	砖砌井	钢筋混凝土井	砖砌井	钢筋混凝土井
室内排水阀门井	Φ700 ZF-1	700X700 GF-1		
	Φ1000 ZF-2	1000X1000 GF-2		
室内排水检查口井	Φ700 ZJ-1	700X700 GJ-1		
	Φ1000 ZJ-2	1000X1000 GJ-2		
	Φ1250 ZJ-3	1250X1250 GJ-3		

续表1

室内外毛发集污井	620X620 ZNM-1	620X620 GNM-1	Φ700 ZWM-1	Φ700 GWM-1
室外水封井			Φ1000 ZS-1	1000X1000 GS-1
			Φ1250 ZS-2	1250X1000 GS-2

5.2隔油池

5.2.1 隔油池按设计秒流量计算，本图集隔油池有四种型号

5.2.2 含食用油污水在池内流速不大于0.005m/s；

5.2.3 含食用油污水在池内停留时间为10min；

5.2.4 人工除油的隔油池内存油部分的容积不得小于该池有效容积的25%；

5.2.5 隔油池出水管管底至池底的深度不小于0.6m；

5.2.6 隔油池内的残渣量占有效容积的10%；

5.2.7 清除周期7d。

5.2.8 隔油池选用表

隔油池选用表　　表2

隔油池型号	1型		2型		3型		4型	
最大设计秒流量(L/s)	1.00		1.60		3.20		4.80	
有效容积(m^3)	0.90(1.05)		1.50		3.00		4.50	
顶面活荷载	不过车($10KN/m^2$)							
覆土情况	无	有	无	有	无	有	无	有

续表2

地下水情况	无	有	无	有	无	有	无	有	无	有	无	有	无	有	无	有
砖砌池	ZG-1		ZG-1F		ZG-2		ZG-2F		ZG-3		ZG-3F		ZG-4		ZG-4F	
钢筋混凝土池	GG-1	GG-1S	GG-1F	GG-1SF	GG-2	GG-2S	GG-2F	GG-2SF	GG-3	GG-3S	GG-3F	GG-3SF	GG-4	GG-4S	GG-4F	GG-4SF

注：括号内的数据是指砖砌隔油池的有效容积。

5.3 汽车洗车污水隔油沉淀池

5.3.1 汽车冲洗用水量

汽车冲洗用水量表(L/辆·次)　　表3

冲洗方式	软管冲洗	高压水枪冲洗
轿　车	200～300	40～60
公共汽车 载重汽车	400～500	80～120

5.3.2 冲洗时间　10min/辆·次；

5.3.3 污水流速不大于0.005m/s；

5.3.4 污水停留时间　10min；

5.3.5 污水中的污泥量占污水量的2-4%(软管冲洗时)；

5.3.6 清除污泥周期10d-15d；

5.3.7 设计人根据工程车辆用途、道路路面等级和沾污程度，以及采用冲洗方式选用冲洗用水量进行复核，以确定有效容积。

5.3.8 汽车洗车污水隔油沉淀池选用表，见表4。

汽车洗车污水隔油沉淀池选用表　　表 4

型　号	1型								2型							
有效容积(m^3)	5.40								9.60							
软管冲洗(同时冲洗辆数)	1								2							
高压水枪冲洗(同时冲洗辆数)	4								8							
覆土	无覆土				有覆土				无覆土				有覆土			
顶面活荷载	不过车		可过车		不过车		可过车		不过车		可过车		不过车		可过车	
地下水情况	无	有	无	有	无	有	无	有	无	有	无	有	无	有	无	有
砖砌池	ZC-1Z		ZC-10Z		ZC-1FZ		ZC-10FZ		ZC-2Z		ZC-20Z		ZC-2FZ		ZC-20FZ	
钢筋混凝土池	GC-1	GC-1S	GC-1Q	GC-1SQ	GC-1F	GC-1SF	GC-1QF	GC-1SQF	GC-2	GC-2S	GC-2Q	GC-2SQ	GC-2F	GC-2SF	GC-2QF	GC-2SQF

5.4 锅炉排污降温池

5.4.1 锅炉定期排污按每台锅炉每 8 小时排污一次计算；

5.4.2 锅炉排污量按锅炉小时总蒸发量的 6.5% 计算；

5.4.3 锅炉排污水因设有二次蒸发筒，污水温度按 100°C 计算；

5.4.4 冷却水可利用生产废水，冷却水水温按 30°C 计算，采用多孔管布水酒入池中；

5.4.5 如锅炉排污为连续排污时冷却水量另行计算，冷却水管管径必须进行复核后确定。

5.4.6 有效容积计算公式：$V=q_w+\frac{t_w-t_y}{t_y-t_l}\cdot q_w\cdot K$

式中　V —— 降温池所需要的有效容积（m^3）

q_w —— 每班每次定期排污量（m^3）

t_w —— 所排污水的温度（100°C）

t_y —— 允许降温池排出的水温（40°C）

t_l —— 加入池内的冷却水温度（30°C）

K —— 混合不均匀系数（1.5）

5.4.7 锅炉排污降温池选用表

锅炉排污降温池选用表　　表5

锅炉排污降温池型号	1型				2型				3型			
锅炉定期排污量(m^3/班)	0.13				0.26				0.39			
有效容积（m^3）	1.84				2.63				4.86			
顶面活荷载	不过车		可过车		不过车		可过车		不过车		可过车	
地下水情况	无	有	无	有	无	有	无	有	无	有	无	有
钢筋混凝土池	GP-1	GP-1S	GP-1Q	GP-1SQ	GP-2	GP-2S	GP-2Q	GP-2SQ	GP-3	GP-3S	GP-3Q	GP-3SQ
锅炉排污降温池型号	4型				5型				6型			
锅炉定期排污量(m^3/班)	0.65				0.98				1.30			
有效容积（m^3）	7.20				10.80				13.50			
顶面活荷载	不过车		可过车		不过车		可过车		不过车		可过车	
地下水情况	无	有	无	有	无	有	无	有	无	有	无	有
钢筋混凝土池	GP-4	GP-4S	GP-4Q	GP-4SQ	GP-5	GP-5S	GP-5Q	GP-5SQ	GP-6	GP-6S	GP-6Q	GP-6SQ

5.5 本图集中的隔油池、汽车洗车污水隔油沉淀池、锅炉排污降温池所采用的设计参数如与选用者的工程实际情况不符时，选用者应对有关本池容积等数据进行复核。

6. 结构设计

6.1 结构设计技术条件

6.1.1 本图集钢筋混凝土池及砖砌池设计使用年限为50年。

6.1.2 钢筋混凝土结构最大裂缝宽度≤0.2mm。

6.2 荷载条件

6.2.1 永久荷载：土重度标准值18KN/m³（内摩擦角Φ=30°）

土浮重度标准值10KN/m³

池内水重度标准值10KN/m³

结构自重：钢筋混凝土自重标准值25KN/m³

砖砌体自重标准值19KN/m³

6.2.2 可变荷载：钢筋混凝土池和砖砌池顶面不过汽车时活荷载为10KN/m²；过汽车时钢筋混凝土池顶面活荷载为过汽车一超20级重车；砖砌池顶面活荷载为过汽车-10级重车，地下水重度标准值10KN/m³，钢筋混凝土锅炉排污降温池池壁、池底的配筋考虑了池内污水混合后温差≤60°C时温度应力的影响。

6.3 地基承载力特征值 f_{ak}≥100KPa

6.4 采用材料

6.4.1 钢筋混凝土池池壁、底板、盖板及砖砌池的底板、圈梁、盖板混凝土强度等级采用C25，垫层采用C10。当环境类别为二类b（见《混凝土结构设计规范》GB50010-2002，混凝土环境类别表3.4.1）时，混凝土强度等级最低用C30。

6.4.2 钢筋 HPB235级(Φ)，HRB335级(Φ)；焊条 E43、E50

6.4.3 钢筋混凝土保护层厚度

钢筋混凝土保护层厚度表　　表6

构件名称	保护层厚度(mm)	构件名称	保护层厚度(mm)
钢筋混凝土池壁	35	池预制盖板	35
钢筋混凝土井壁	30	小型井盖板	30
钢筋混凝土井底及池底	40	砖池中圈梁、顶圈梁	35
现浇钢筋混凝土梁	35		

6.4.4 抹面　砖砌池池壁内外表面及池底均用防水砂浆（1:2水泥砂浆内掺水泥重量的5%的防水剂）抹面，厚20，阴角处抹45°斜面，厚50，砖砌池和钢筋混凝土池的盖板及有覆土的井筒内外均抹面，厚20。

6.4.5 混凝土的密实性应满足抗渗要求，抗渗等级为S6。

6.4.6 混凝土的碱含量应符合《混凝土碱含量限值标准》CECS53的规定。

6.4.7 混凝土中可根据需要适当采用外加剂，但不得采用氯盐作为防冻剂，采用外加剂时，应符合《混凝土外加剂应用技术规范》GB50119-2003。

6.4.8 隔板：隔油池、汽车洗车污水隔油沉淀池中间的隔板采用复合聚苯板制作，中间为30mm聚苯板，外贴玻璃钢护面（三层玻璃布和四层树脂），总厚≤36mm。

6.4.9 锅炉排污降温水池的二次蒸发筒采用4.5mm厚的Q235钢板，用E43焊条焊接而成（或用壁厚不小于4.5mm的成品焊接钢管），二次蒸发筒内外面及其他外露表面的金属构件均应涂刷耐高温防腐涂料，由设计人员选定。

6.4.10 砖砌体材料：砖采用≥MU10级烧结实心砖，砂浆采用M10级水泥砂浆。

当采用其他代用砖时，应保证砌体强度不降低。

6.5 地基处理

6.5.1 无地下水时，C10 混凝土垫层下素土夯实，压实系数0.95。

6.5.2 有地下水时，C10 混凝土垫层下铺碎石或卵石层，厚度≥100mm。

7. 验槽要求

开挖后，应由有关单位共同验槽。

8. 池子满水试验

各砖砌池和钢筋混凝土池在回填土前必须进行满水试验，按《给水排水构筑物施工及验收规范》GB50141-2002附录一水池满水试验的要求进行试验。

9. 施工注意事项

9.1 混凝土构件必须保持表面平整，光滑无蜂窝麻面，制作尺寸误差 ±5mm。

9.2 壁面处理前，必须清除表面污物，浮灰等。

9.3 预制盖板之间的缝隙用 1:2 水泥砂浆填实。

9.4 所有外露铁件均涂防锈漆二道。

9.5 各个型号的池底板均为双层钢筋，要求施工时在上下层钢筋之间加马凳，用Φ10 钢筋，间距 600 梅花形布置，所需材料另计。

9.6 钢筋混凝土池的池壁双层钢筋间需加拉接筋，用 Φ6 钢筋，间距600，梅花形布置，所需材料另计。

9.7 受拉钢筋位于同一连接区段内的搭接钢筋面积百分率为25%，其绑扎搭接长度 $l_l=1.2l_a$，$l_a=35d$，且不小于300mm。

9.8 带洞板中短跨钢筋放下排。

9.9 钢筋混凝土池按《给水排水构筑物施工及验收规范》GB50141-2002的要求进行施工质量控制。

9.10 砖砌体砂浆必须饱满，表面平整，砖缝均匀。

9.11 砖砌体施工质量控制等级为B级，按《砌体工程施工质量验收规范》GB50203-2002的要求进行施工质量控制。

9.12 各类型池满水试验后，安装预制混凝土盖板，然后在其周围再进行回填土，要求对称均匀回填，分层夯实，压实系数不小于 0.94。

9.13 在有地下水或雨季施工时要做好排水措施，防止基坑内积水及边坡坍塌。

9.14 管道穿井壁或池壁处的防水做法：当管道或管件为后安装时，可先在井壁或池壁预留洞（用于砖壁）或预埋套管（用于钢筋混凝土壁），做法见本图集第100页。管道或管件穿砖井壁或砖池壁处亦可用砌筑砂浆直接砌入。

9.15 人孔支座及盖板下用M10 水泥砂浆座浆，厚20mm。

9.16 人孔盖板：室内构筑物采用轻型铸铁井盖及支座，室外构筑物过车时采用重型（不过车时采用轻型）铸铁井盖及支座，井盖与支座间的连接及井口下的踏步做法均参见国家标准图集97S501-1《井盖及踏步》。

9.17 当构筑物设于铺砌地面下时，井口视所采用的铺砌材料的厚度而适当降低，井口上的铺砌材料应可随井盖开启。当构筑物设于非铺砌地面下时，井口可高出地面 50mm。

9.18 排水管道及其配件要求同一种材质，排水管道的材料和接管方式由设计人员根据工程要求确定。

10. 其他

10.1 本图集未注明尺寸均以 mm 计，排水管道标高均以管内底计。

10.2 本图集施工时还应遵照各有关工程施工验收规范的规定执行。

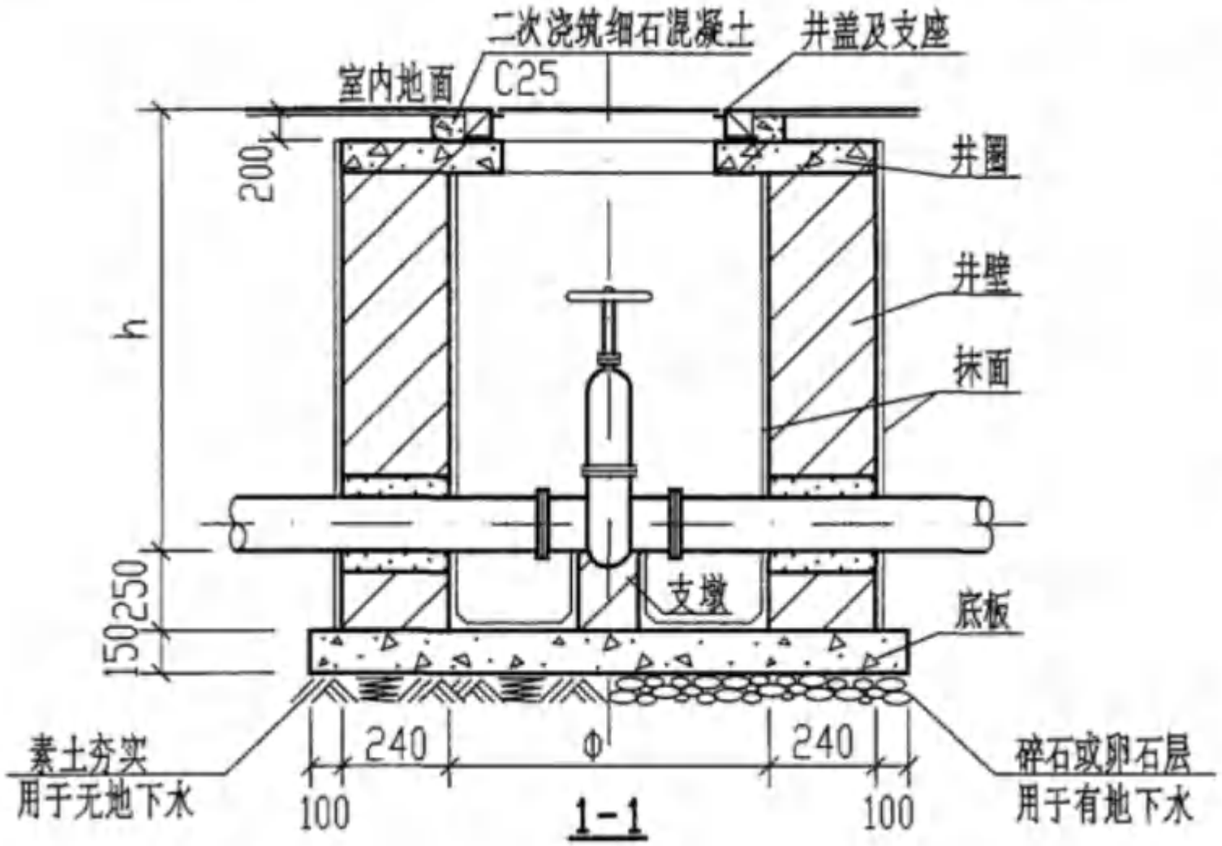

1-1

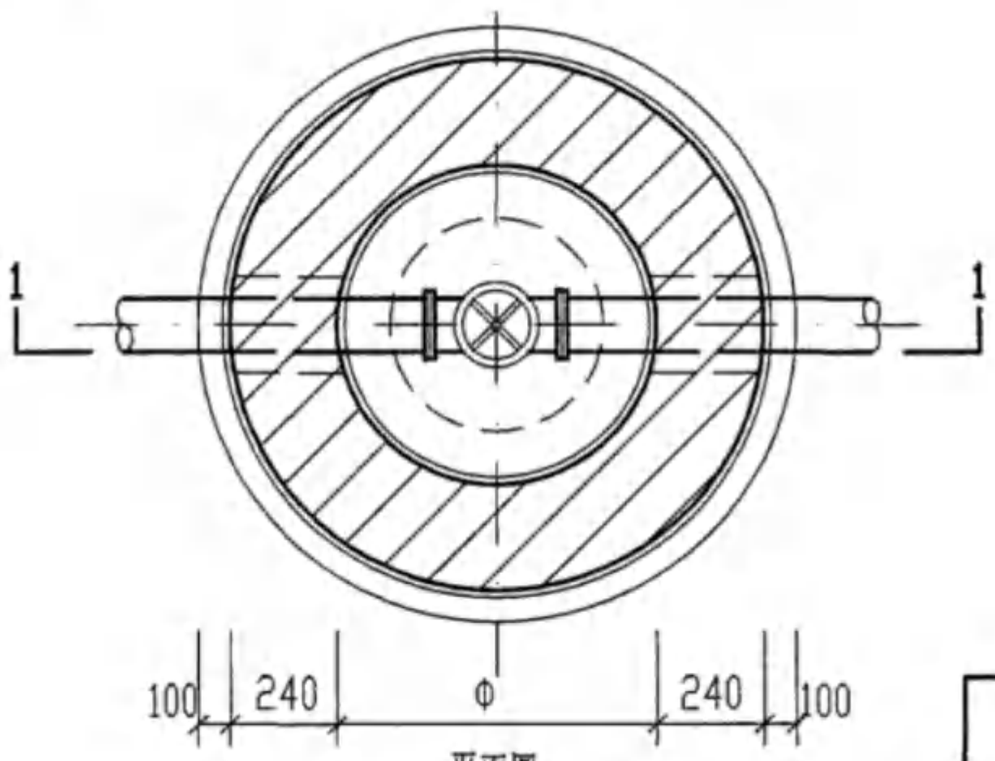

平面图

主 要 材 料 表

名称	型号	ZF-1	ZF-2
闸阀或蝶阀(材质与管道相同)	(个)	1	1
排水管	(m)	1.50	1.50
井盖及支座 Φ700,轻型,铸铁	(套)	1	1
井圈 C25级混凝土	(m^3)	0.09	0.16
井壁 M10级水泥砂浆砌MU10级砖	(m^3)	0.68	1.36
底板 C25级混凝土	(m^3)	0.23	0.34
抹面 防水砂浆厚20	(m^2)	6.60	12.20
井壁外抹面层外有地下水时涂热沥青或其他防水涂料两道	(m^2)	3.90	7.20

规 格 尺 寸 表

型 号	管 径	Φ	h	井 圈
ZF-1	DN50 ～ DN100	700	1000	(一)
ZF-2	DN50 ～ DN200	1000	1000<h≤1500	(二)

说明: 1. 型号代号如下:

Z F —— 1

砖砌 排水阀门井 1型

2. 井圈(一)详见第42页,井圈(二)详见第43页。
3. 主要材料表中的材料用量是按h最大值计算的。
4. 采用砖砌支墩高220,周边抹水泥砂浆厚20。
5. 排水管的管径、管材、接头方式由设计人员选定。

砖砌室内排水阀门井									图集号	04S519
审核	郭奕雄	郭奕雄	校对	武明美	武明美	设计	王龙生	王龙生	页	21

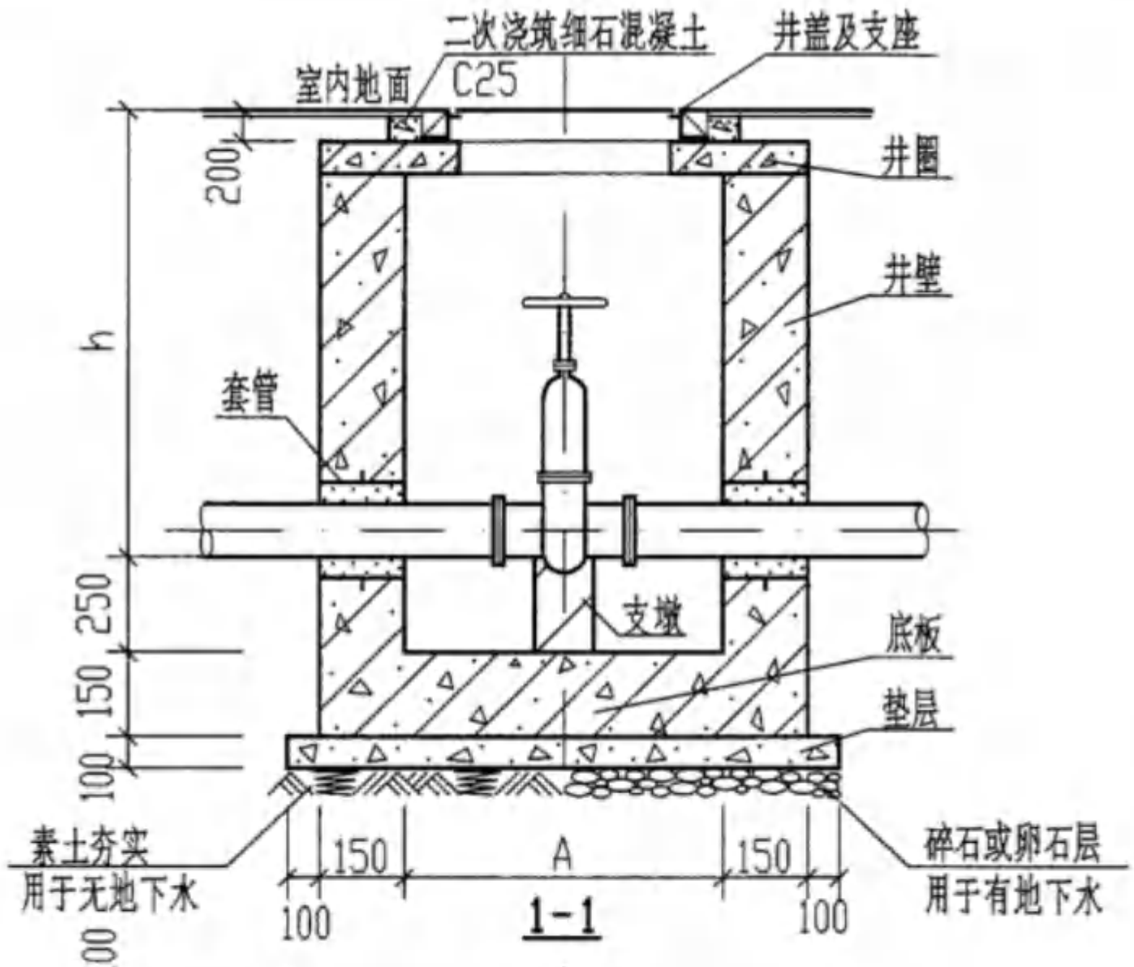

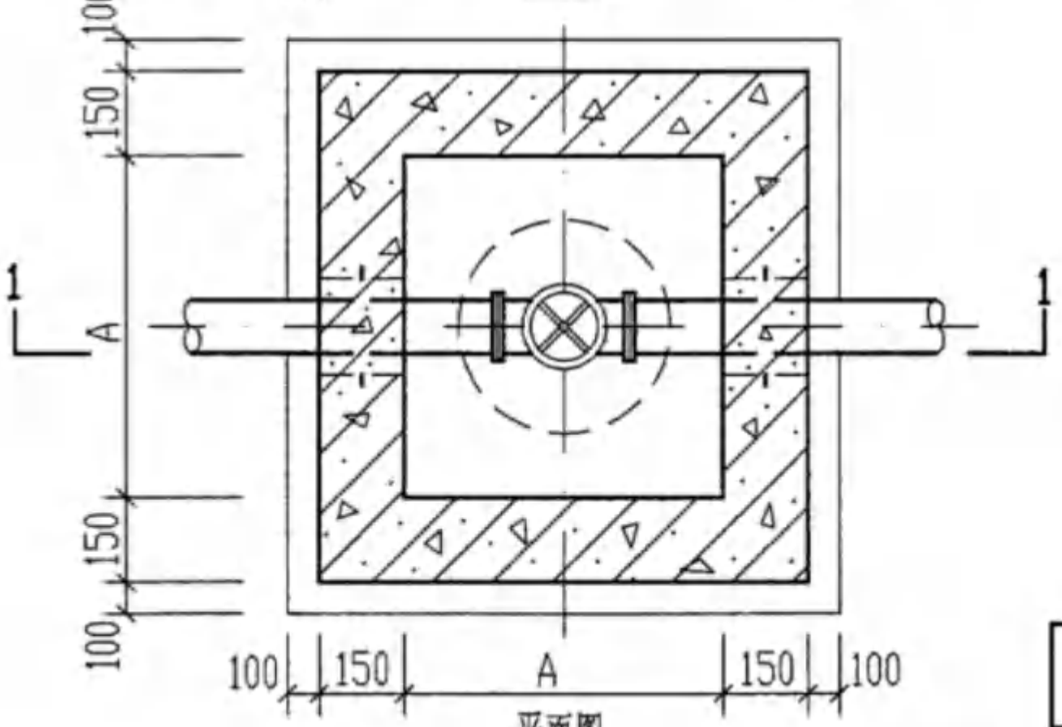

平面图

主 要 材 料 表

名称 \ 型号		GF-1	GF-2
闸阀或蝶阀(材质与管道相同)	(个)	1	1
排水管	(m)	1.50	1.50
井盖及支座 Φ700,轻型,铸铁	(套)	1	1
井圈 C25级混凝土	(m^3)	0.08	0.16
井壁及底板 C25级混凝土	(m^3)	0.62	1.24
垫层 C10 级混凝土	(m^3)	0.15	0.23

规 格 尺 寸 表

型 号	管 径	A	h	井 圈
GF-1	DN50 ～ DN100	700	1000	(六)
GF-2	DN50 ～ DN200	1000	1000<h≤1500	(七)

说明: 1. 型号代号如下:

G F — 1

钢筋混凝土 排水阀门井 1型

2. 井圈(六)详见第47页,井圈(七)详见第48页。

3. GF-1 井壁及底板配筋图详见第23页。

GF-2 井壁及底板配筋图详见第24页。

4. 主要材料表中的材料用量是按h最大值计算的。

钢筋混凝土室内排水阀门井								图集号	04S519
审核	郭奕雄	郭奕雄	校对	武明美	武明美	设计	王龙生	王龙生	页	22

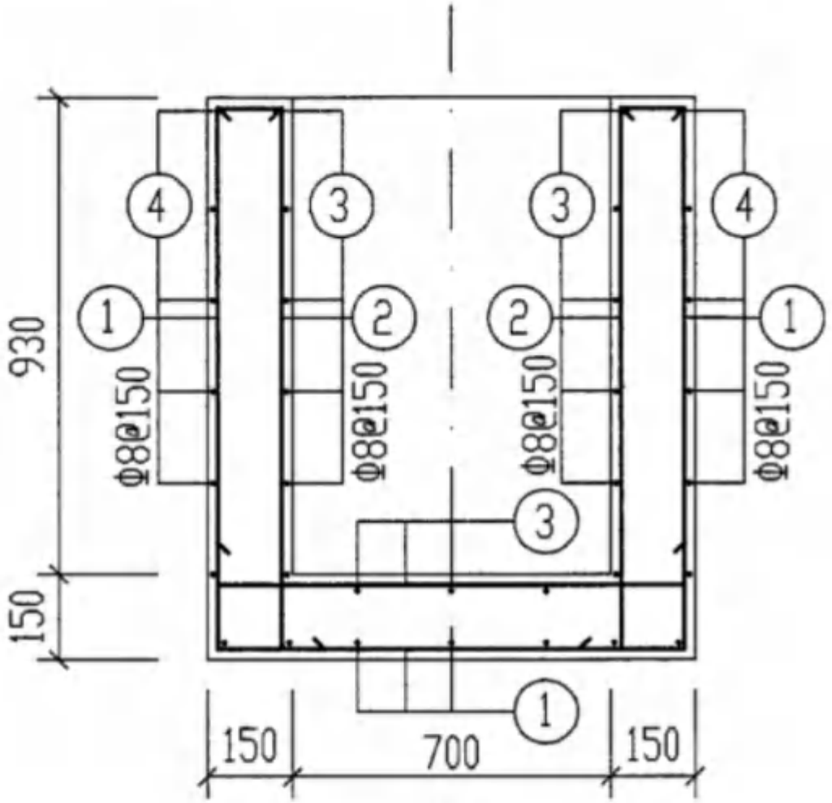

1-1

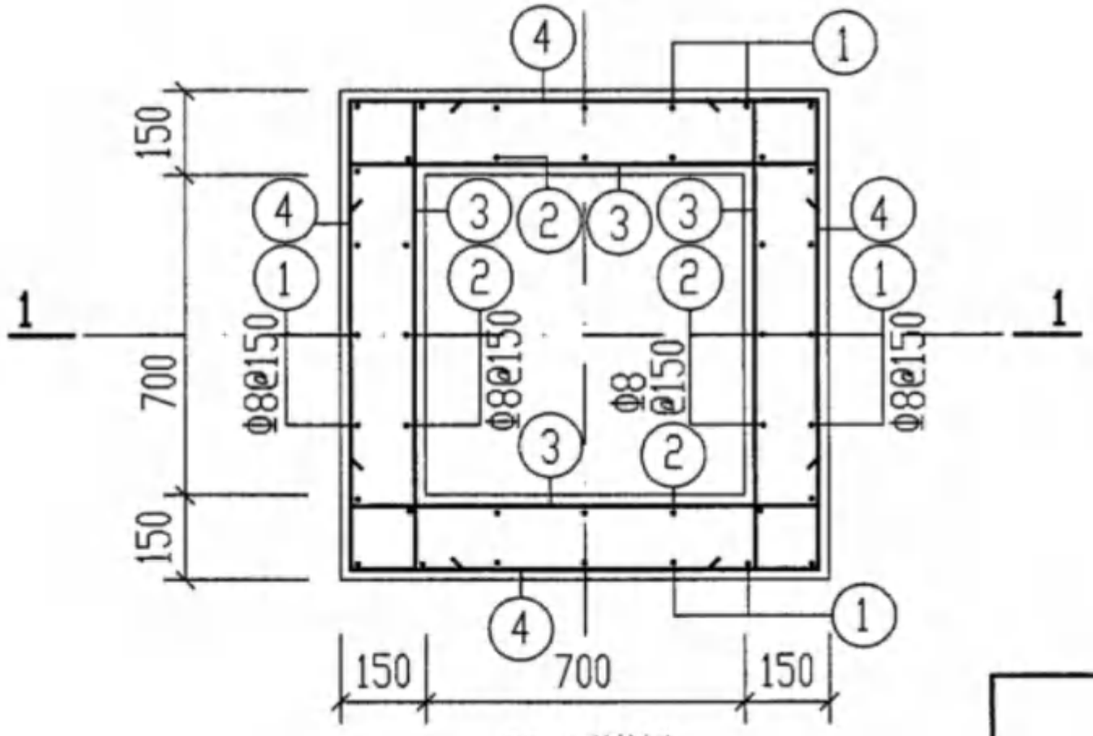

GF-1配筋图

钢　筋　表

钢筋编号	简　图	直径(mm)	长度(mm)	根数	共长(m)
1	1010 90 940 90 1010	Φ8	3140	16	50.20
2	90 1010 170	Φ8	1270	20	25.40
3	170 940 170	Φ8	1280	40	51.20
4	940 940 940	Φ8	4100	7	28.70

材　料　表

钢筋			混凝土	
直径(mm)	总长(m)	重量(kg)	强度等级	体积(m^3)
Φ8	156	62	C25	0.62

GF-1 配筋图								图集号	04S519
审核	郭奕雄	郭奕雄	校对	武明美	武明美	设计	王龙生	页	23

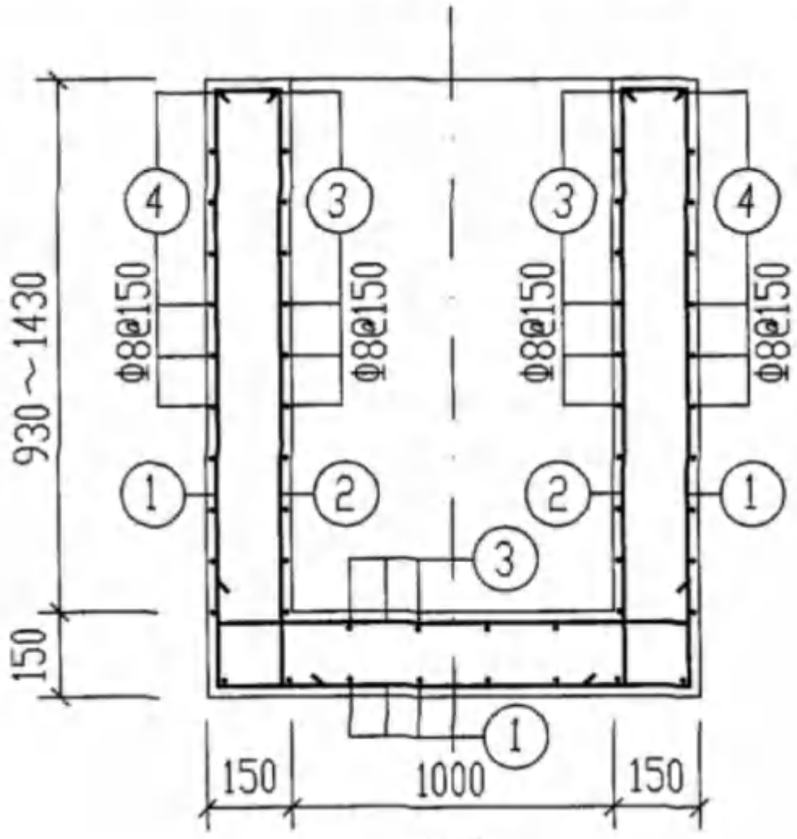

1-1

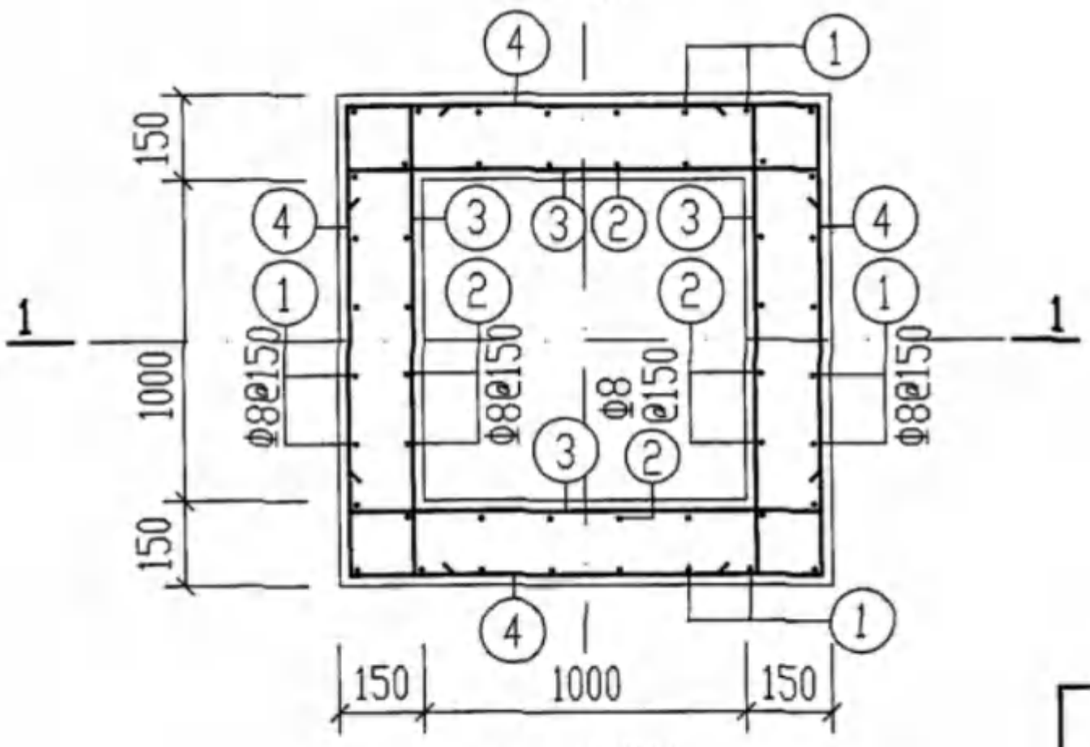

GF-2配筋图

钢筋表

钢筋编号	简图	直径(mm)	长度(mm)	根数	共长(m)
1	90 90 1510 1240 1510	Φ8	4440	20	88.80
2	90 1510 170	Φ8	1770	28	49.60
3	170 1240 170	Φ8	1580	60	94.80
4	1240 1240 1240	Φ8	5300	11	58.30

材料表

钢筋			混凝土	
直径(mm)	总长(m)	重量(kg)	强度等级	体积(m^3)
Φ8	292	115	C25	1.24

说明：

1. 本图是按 h 最大值(1500mm)绘制的。
2. 当1000＜h≤1500mm 时，钢筋表中相应减短①，②号钢筋的长度和减少③，④号钢筋的根数。材料表中相应减少钢筋重量和混凝土体积。

GF-2 配筋图								图集号	04S519
审核	郭奕雄	郭奕雄	校对	武明美	武明美	设计	王龙生	王龙生	页	24

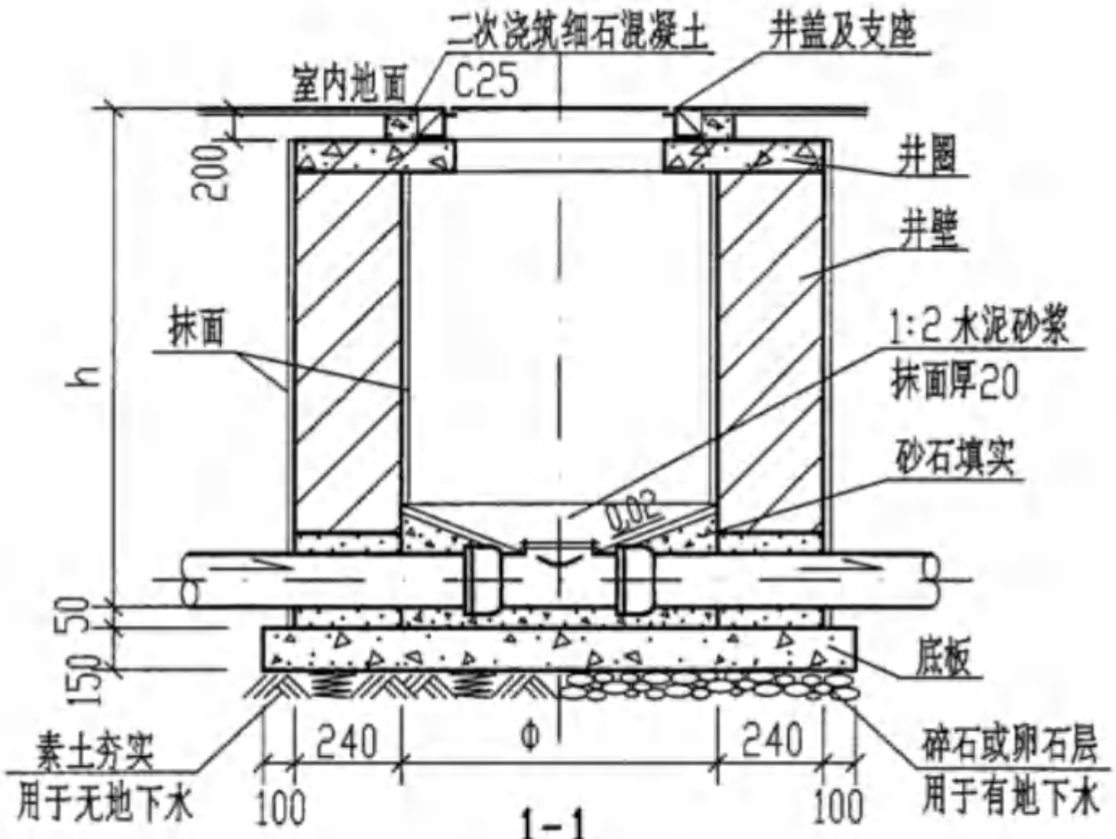

1-1

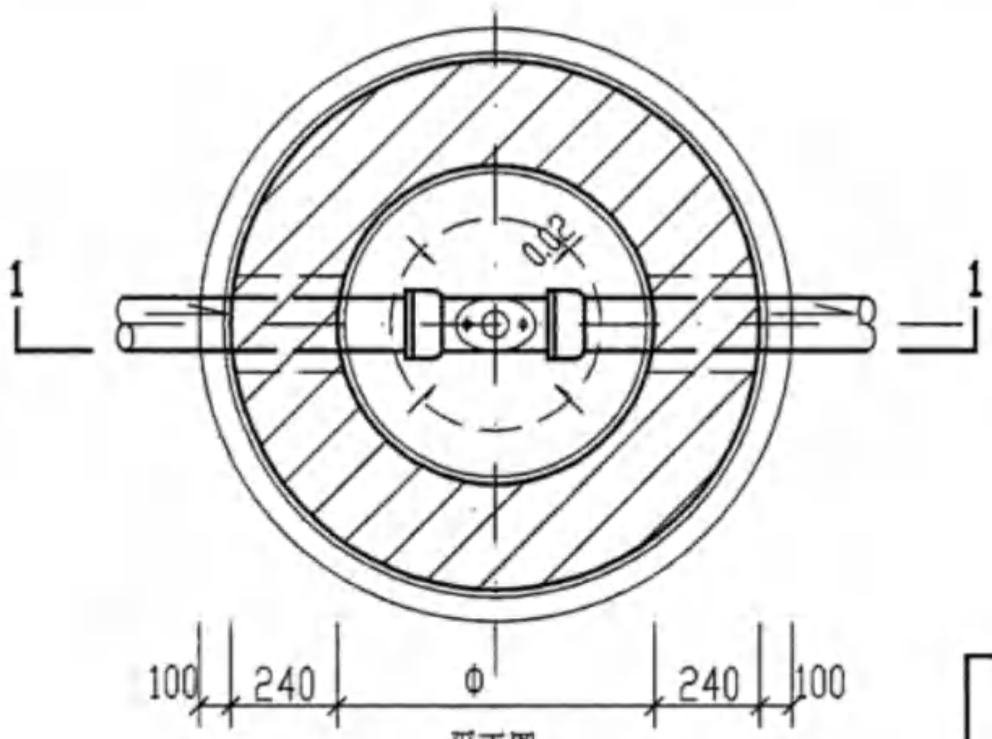

平面图

主 要 材 料 表

名称	型号	ZJ-1	ZJ-2
检查口	(套)	1	1
排水管	(m)	1.50	1.50
井盖及支座 Φ700，轻型，铸铁	(套)	1	1
井圈 C25级混凝土	(m^3)	0.09	0.16
井壁 M10级水泥砂浆砌MU10级砖	(m^3)	0.52	1.15
底板 C25级混凝土	(m^3)	0.23	0.34
抹面 防水砂浆厚20	(m^2)	4.31	10.36
井壁外抹面层外有地下水时涂热沥青或其他防水涂料两道	(m^2)	2.70	6.27

规 格 尺 寸 表

型 号	管 径	Φ	h	井 圈
ZJ-1	DN50 ～ DN200	700	1000	(一)
ZJ-2	DN50 ～ DN300	1000	1000＜h≤1500	(二)

说明：1. 型号代号如下：

Z　　J —— 1

砖砌　排水检查口井　1型

2. 井圈(一)详见第42页，井圈(二)详见第43页。

3. 主要材料表中的材料用量是按h最大值计算的。

砖砌室内排水检查口井(一)								图集号	04S519
审核	郭奕雄	郭奕雄	校对	武明美	武明美	设计	王龙生	王龙生	页	25

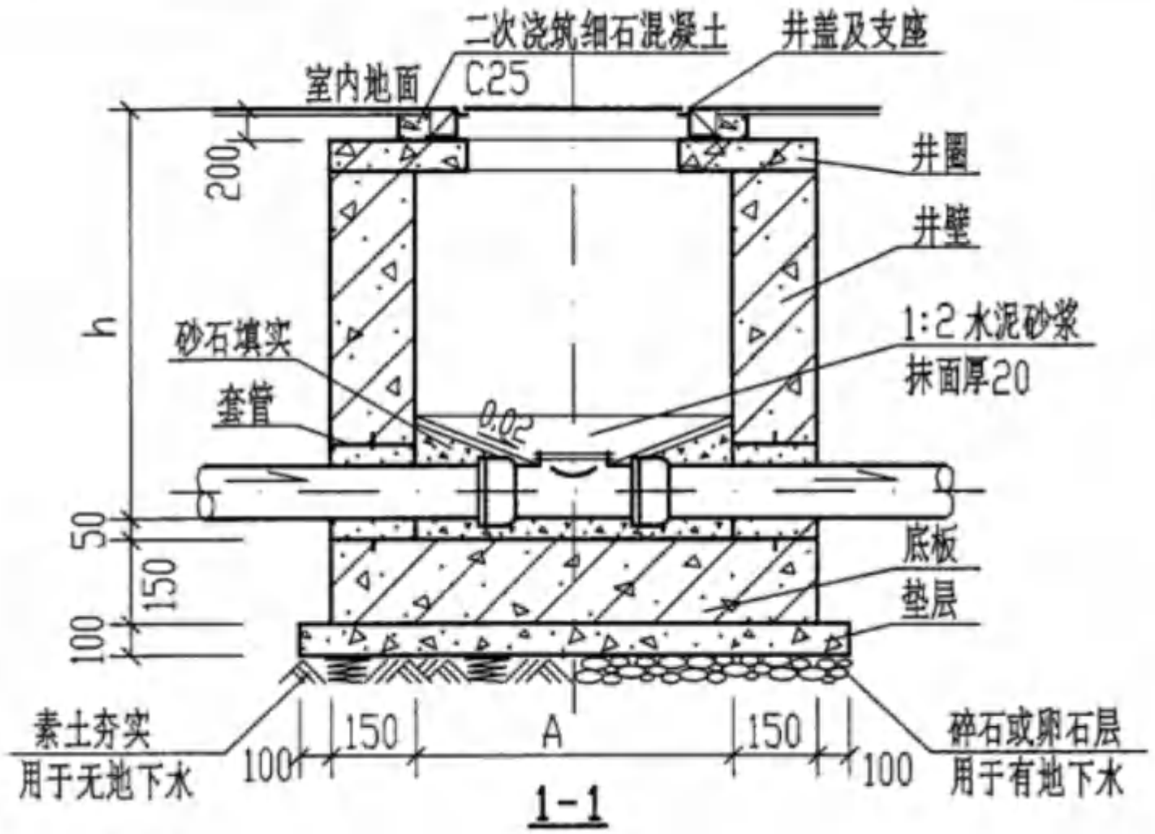

1-1

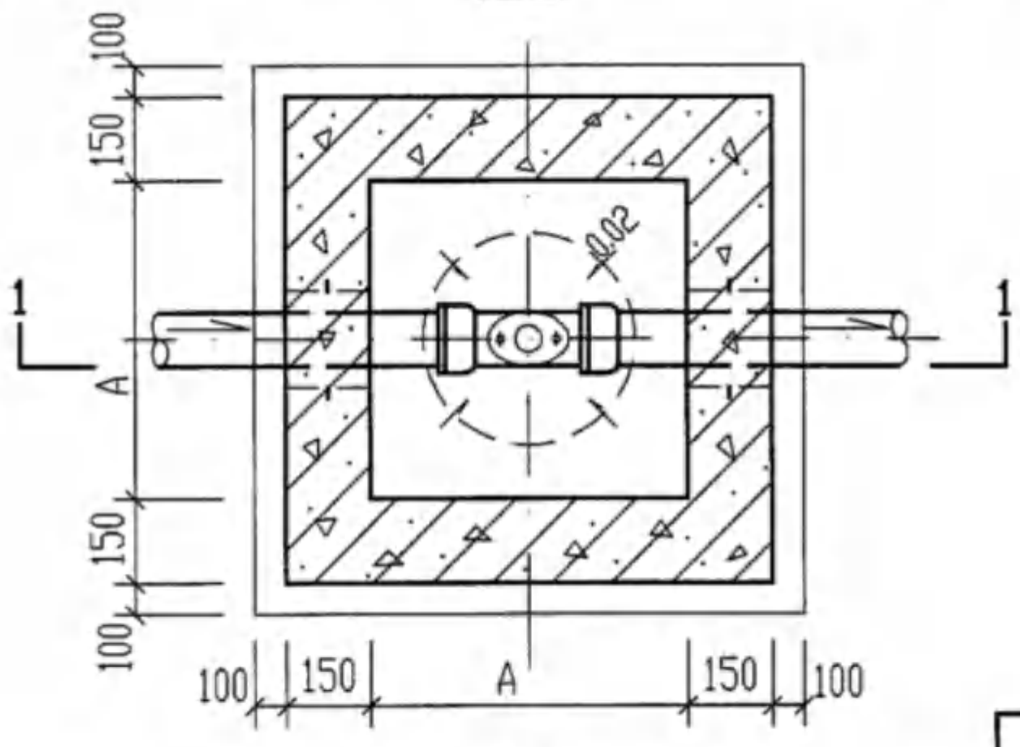

平面图

主 要 材 料 表

名称	型号	GJ-1	GJ-2
检查口	(套)	1	1
排水管	(m)	1.50	1.50
井盖及支座 Φ700、轻型、铸铁	(套)	1	1
井圈 C25级混凝土	(m^3)	0.08	0.16
井壁及底板 C25级混凝土	(m^3)	0.52	1.10
垫层 C10 级混凝土	(m^3)	0.15	0.23

规 格 尺 寸 表

型 号	管 径	A	h	井 圈
GJ-1	DN50 ～ DN200	700	1000	(六)
GJ-2	DN50 ～ DN200	1000	1000＜h≤1500	(七)

说明：1. 型号代号如下：

G　　J — 1

钢筋混凝土　排水检查口井　1型

2. 井圈(六)详见第47页，井圈(七)详见第48页。

3. GJ-1 井壁及底板配筋图详见第27页。
GJ-2 井壁及底板配筋图详见第28页。

4. 主要材料表中的材料用量是按h最大值计算的。

钢筋混凝土室内排水检查口井(一)								图集号	04S519
审核	郭奕雄		校对	武明美		设计	王龙生	页	26

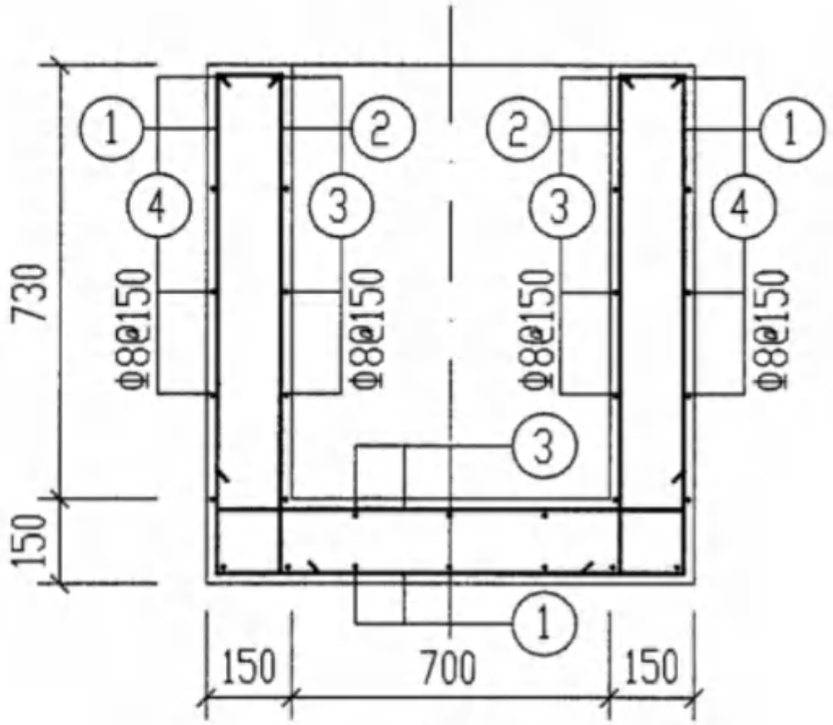

1-1

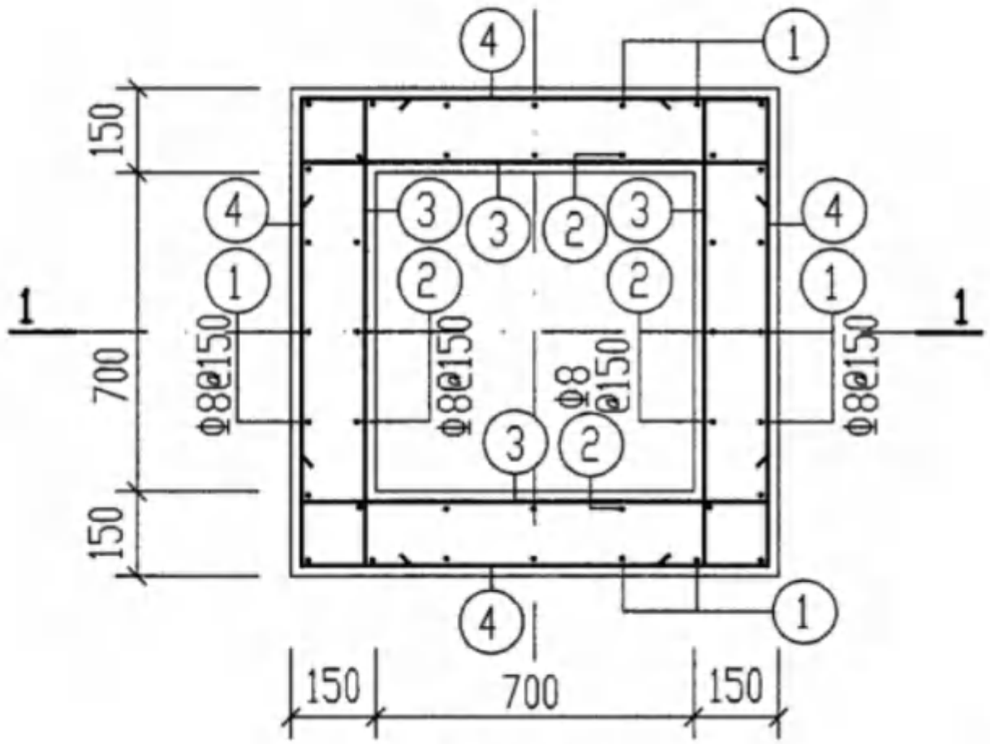

GJ-1配筋图

钢　筋　表

钢筋编号	简　图	直径(mm)	长度(mm)	根数	共长(m)
1	90 810 940 90 810	Φ8	2740	16	43.80
2	90 810 170	Φ8	1070	20	21.40
3	170 940 170	Φ8	1280	36	46.10
4	940 940 940	Φ8	4100	6	24.60

材　料　表

钢筋			混凝土	
直径(mm)	总长(m)	重量(kg)	强度等级	体积(m^3)
Φ8	136	54	C25	0.52

GJ-1 配筋图								图集号	04S519
审核	郭奕雄	郭奕雄	校对	武明美	武明美	设计	王龙生	页	27

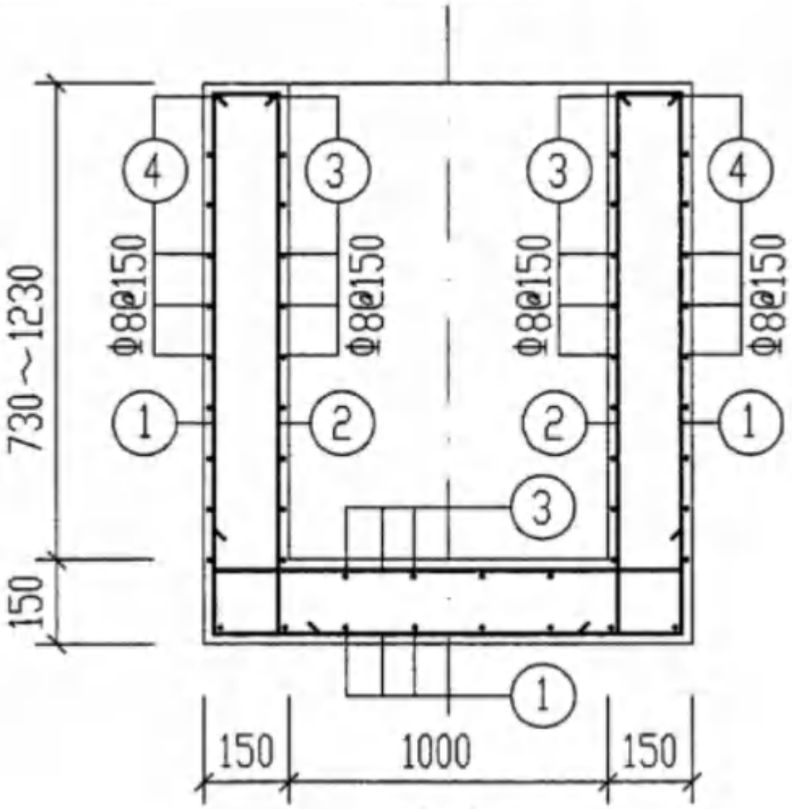

1-1

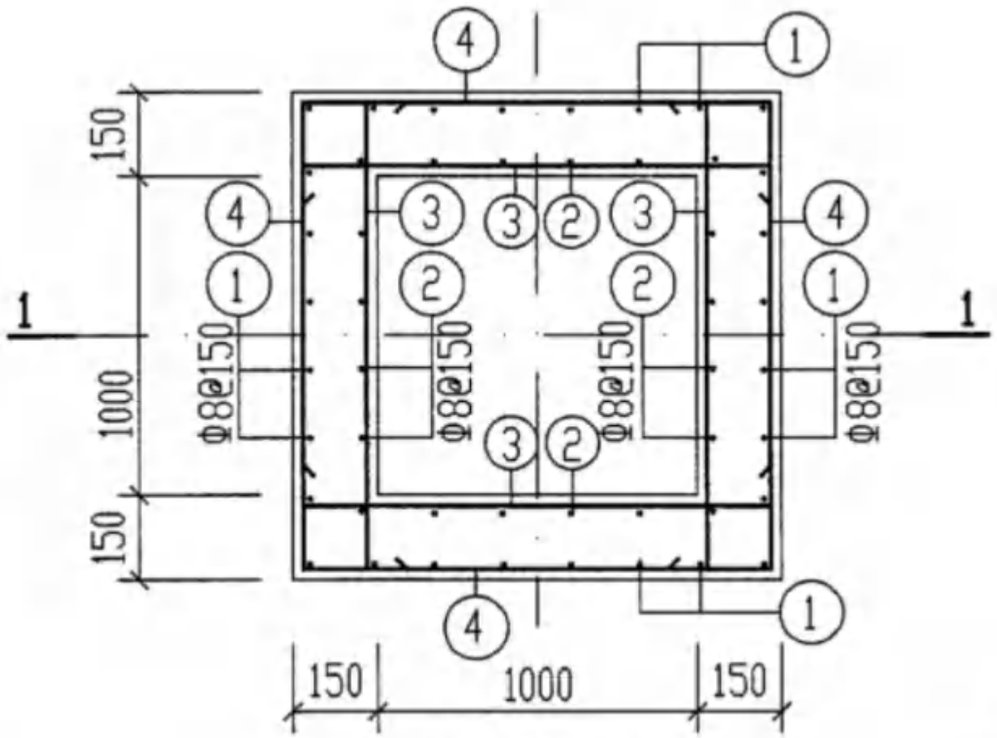

GJ-2配筋图

钢　筋　表

钢筋编号	简　图	直径(mm)	长度(mm)	根数	共长(m)
1	1310 90 1240 90 1310	Φ8	4040	20	80.80
2	90 1310 170	Φ8	1570	26	40.80
3	170 1240 170	Φ8	1580	52	82.20
4	1240 1240 1240	Φ8	5280	9	47.50

材　料　表

钢筋			混凝土	
直径(mm)	总长(m)	重量(kg)	强度等级	体积(m^3)
Φ8	252	100	C25	1.10

说明：

1. 本图是按 h 最大值(1500mm)绘制的。
2. 当1000＜h≤1500mm 时，钢筋表中相应减短①，②号钢筋的长度和减少③，④号钢筋的根数。材料表中相应减少钢筋重量和混凝土体积。

GJ-2 配筋图								图集号	04S519
审核	郭奕雄	郭奕雄	校对	武明美	武明美	设计	王龙生	王龙生	页	28

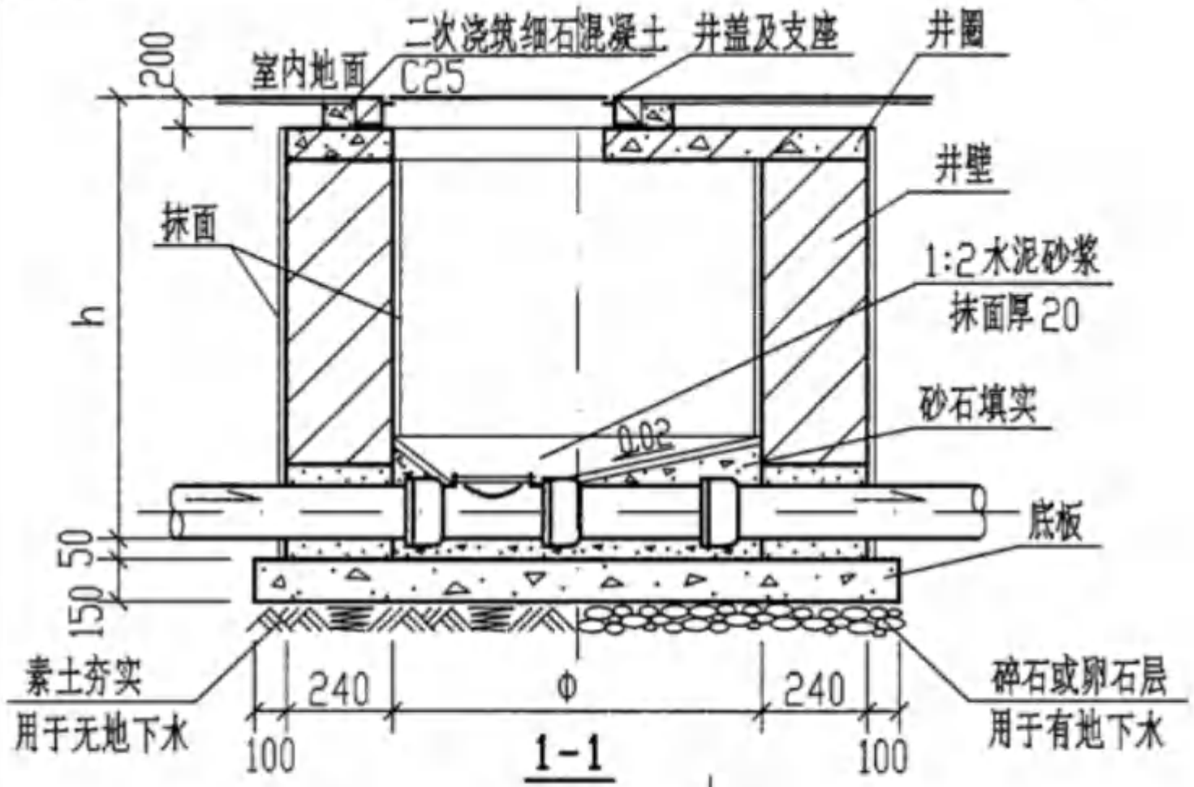

1-1

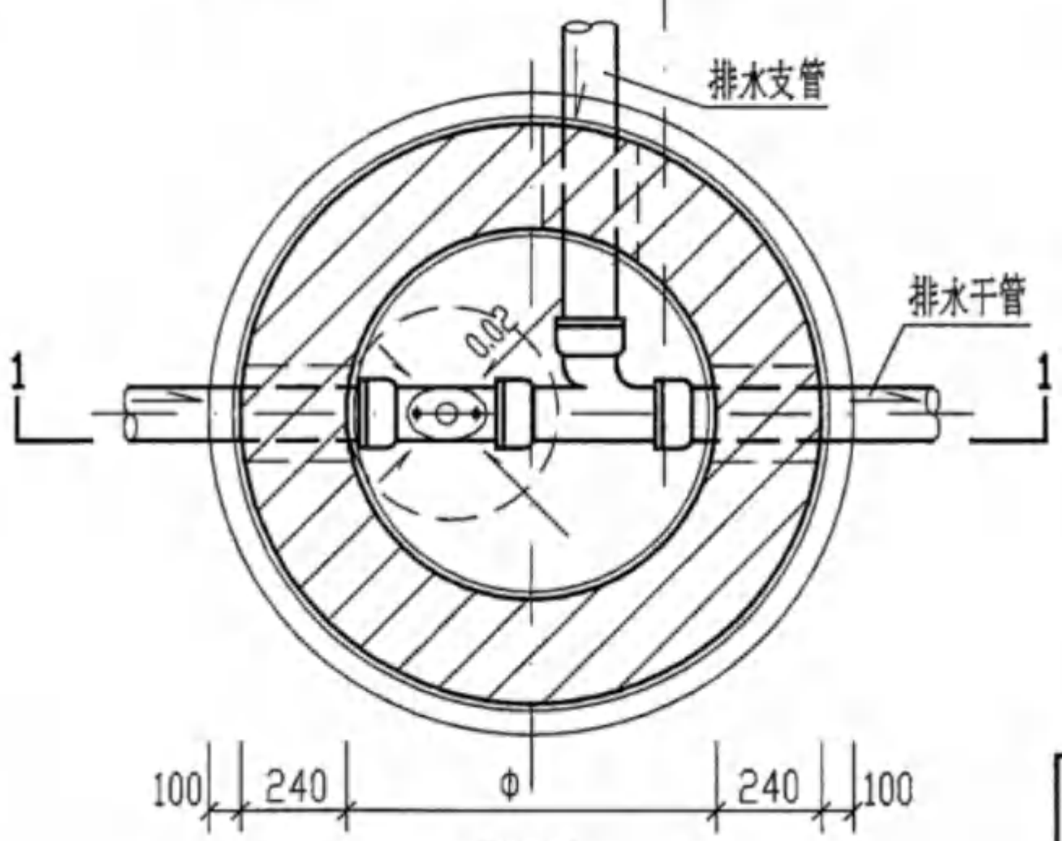

平面图

主 要 材 料 表

名称	型号	ZJ-3
检查口	(套)	1
三通	(个)	1
排水管	(m)	2.00
井盖及支座 Φ700 轻型，铸铁	(套)	1
井圈 C25级混凝土	(m^3)	0.24
井壁 M10级水泥砂浆砌MU10级砖	(m^3)	1.94
底板 C25级混凝土	(m^3)	0.44
抹面 防水砂浆厚20	(m^2)	18.10
井壁外抹面层外有地下水时涂热沥青或其他防水涂料两道	(m^2)	10.10

规 格 尺 寸 表

型号	排水支管	排水干管	Φ	h	井圈
ZJ-3	≤DN200	DN300～DN400	1250	≤2000	(五)

说明：1. 型号代号如下：

Z　　J —— 3

砖砌　　排水检查口井　　3型

2. 井圈(五)详见第46页。

3. 主要材料表中的材料用量是按h最大值计算的。

砖砌室内排水检查口井(二)								图集号	04S519
审核	郭奕雄	郭奕雄	校对	武明美	武明美	设计	王龙生	王龙生	页	29

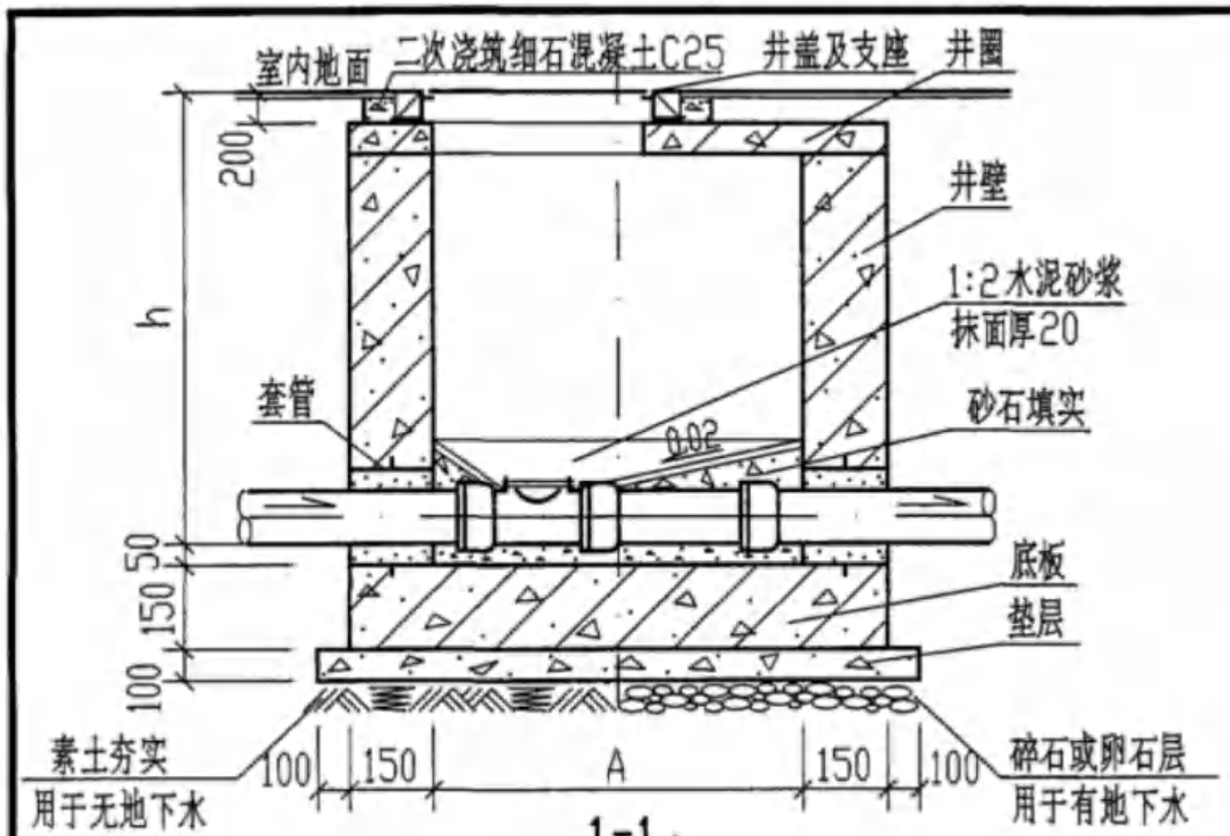

1-1

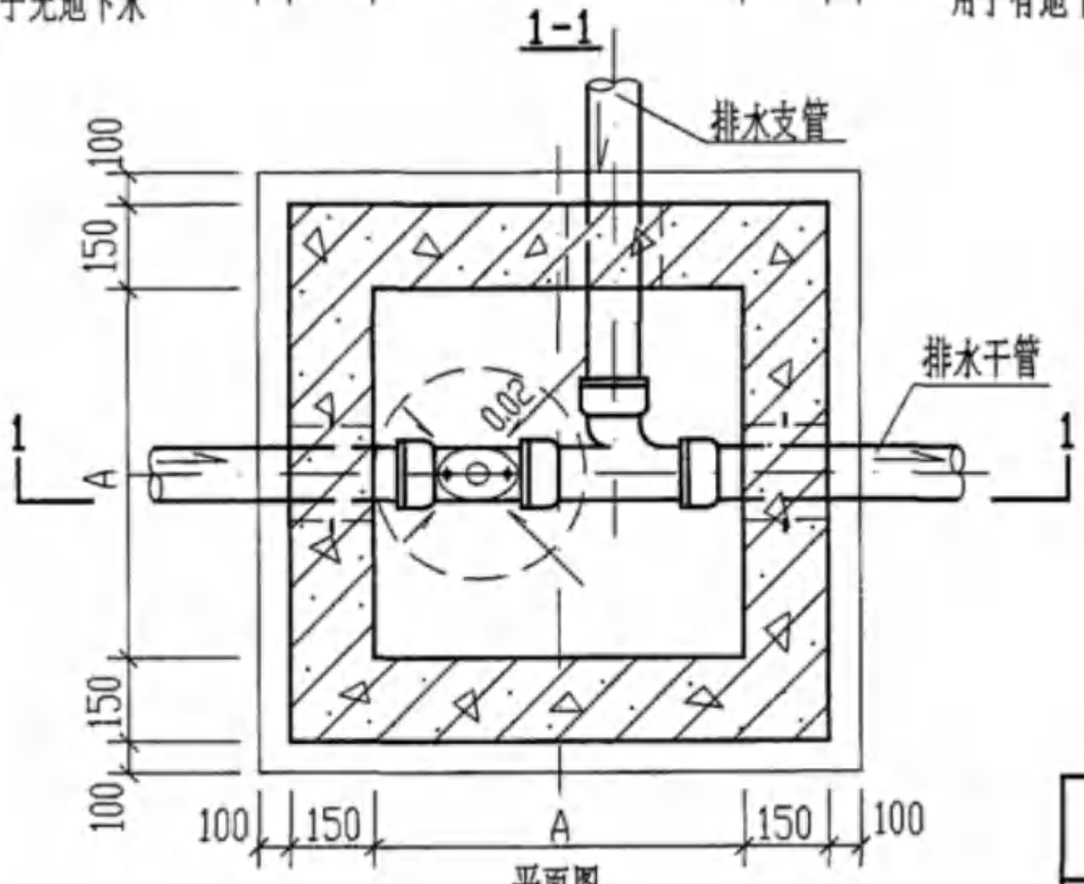

平面图

主 要 材 料 表

名称	型号	GJ-3
检查口	(套)	1
三通	(个)	1
排水管	(m)	2.00
井盖及支座 Φ700 轻型，铸铁	(套)	1
井圈 C25级混凝土	(m^3)	0.25
井壁及底板 C25级混凝土	(m^3)	1.81
垫层 C10级混凝土	(m^3)	0.31

规 格 尺 寸 表

型号	排水支管	排水干管	A	h	井圈
GJ-3	≤DN200	DN300～DN400	1250	≤2000	(十)

说明：1. 型号代号如下：

G　　J —— 3

钢筋混凝土　排水检查口井　3型

2. 井圈(十)详见第51页。

3. GJ-3 井壁及底板配筋图详见第31页。

4. 主要材料表中的材料用量是按h最大值计算的。

钢筋混凝土室内排水检查口井(二)								图集号	04S519
审核	郭奕雄	校对	武明美	设计	王龙生			页	30

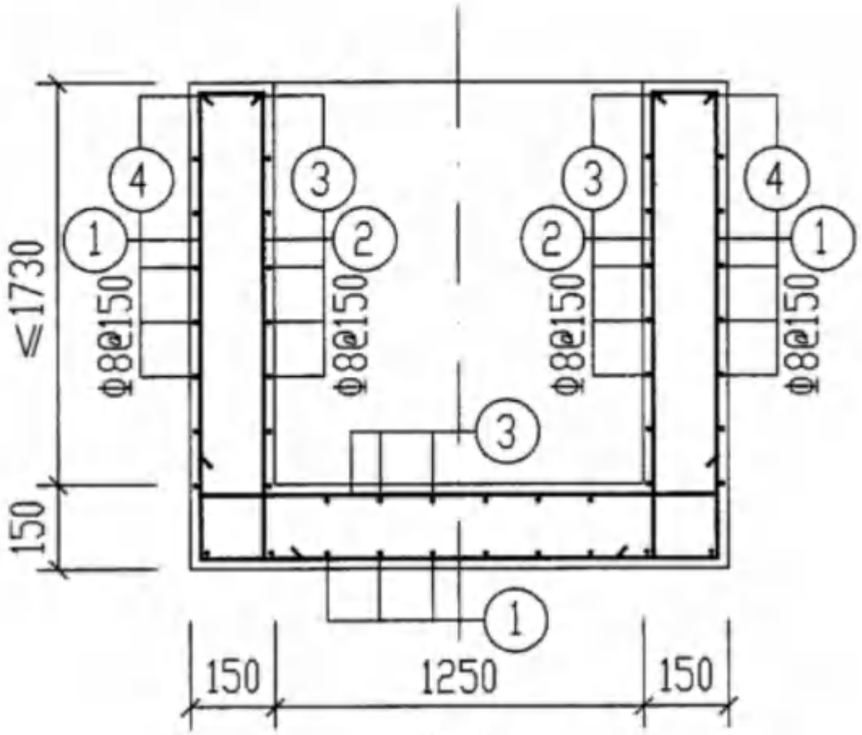

1-1

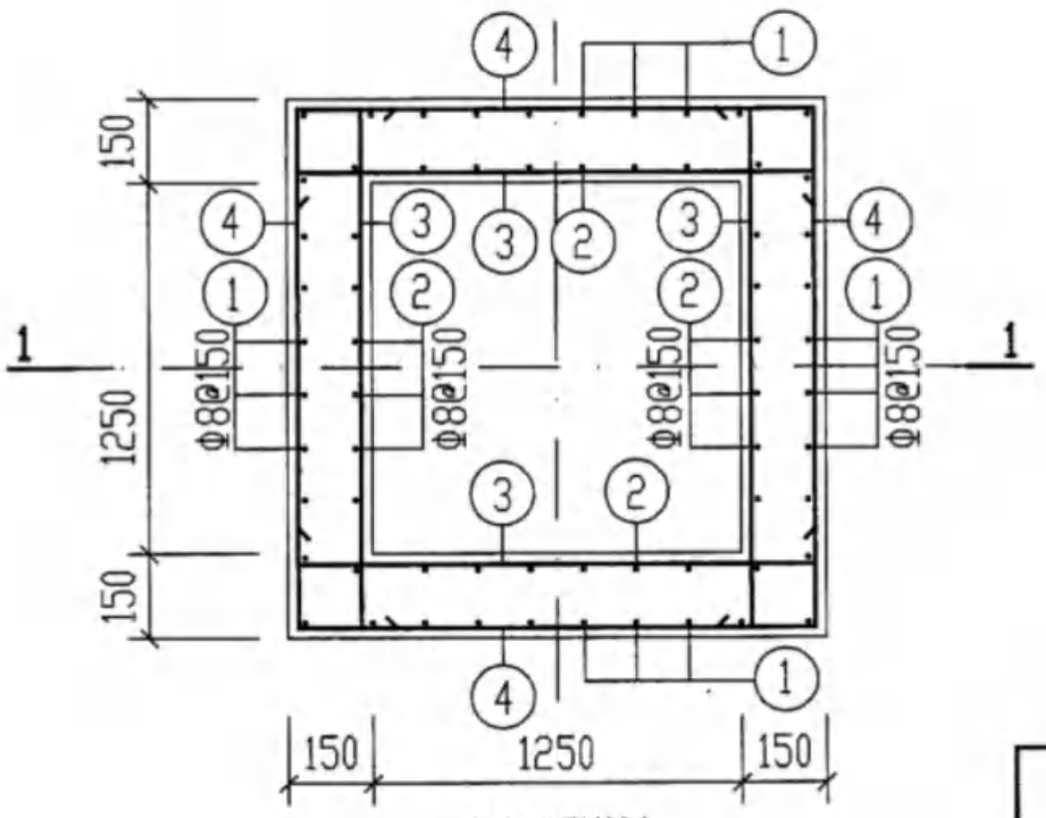

GJ-3配筋图

钢　筋　表

钢筋编号	简　图	直径(mm)	长度(mm)	根数	共长(m)
1	90 90 1810 1490 1810	Φ8	5290	22	116.40
2	90 1810 170	Φ8	2070	36	74.50
3	170 1490 170	Φ8	1830	72	131.80
4	1490 1490 1490	Φ8	6280	13	81.60

材　料　表

钢筋			混凝土	
直径(mm)	总长(m)	重量(kg)	强度等级	体积(m^3)
Φ8	405	160	C25	1.81

说明：

1. 本图是按 h 最大值(2000mm)绘制的。
2. 当 h<2000mm时，钢筋表中相应减短①，②号钢筋的长度和减少③，④号钢筋的根数。材料表中相应减少钢筋重量和混凝土体积。

GJ-3 配筋图								图集号	04S519
审核	郭奕雄	郭奕雄	校对	武明美	武明美	设计	王龙生	页	31

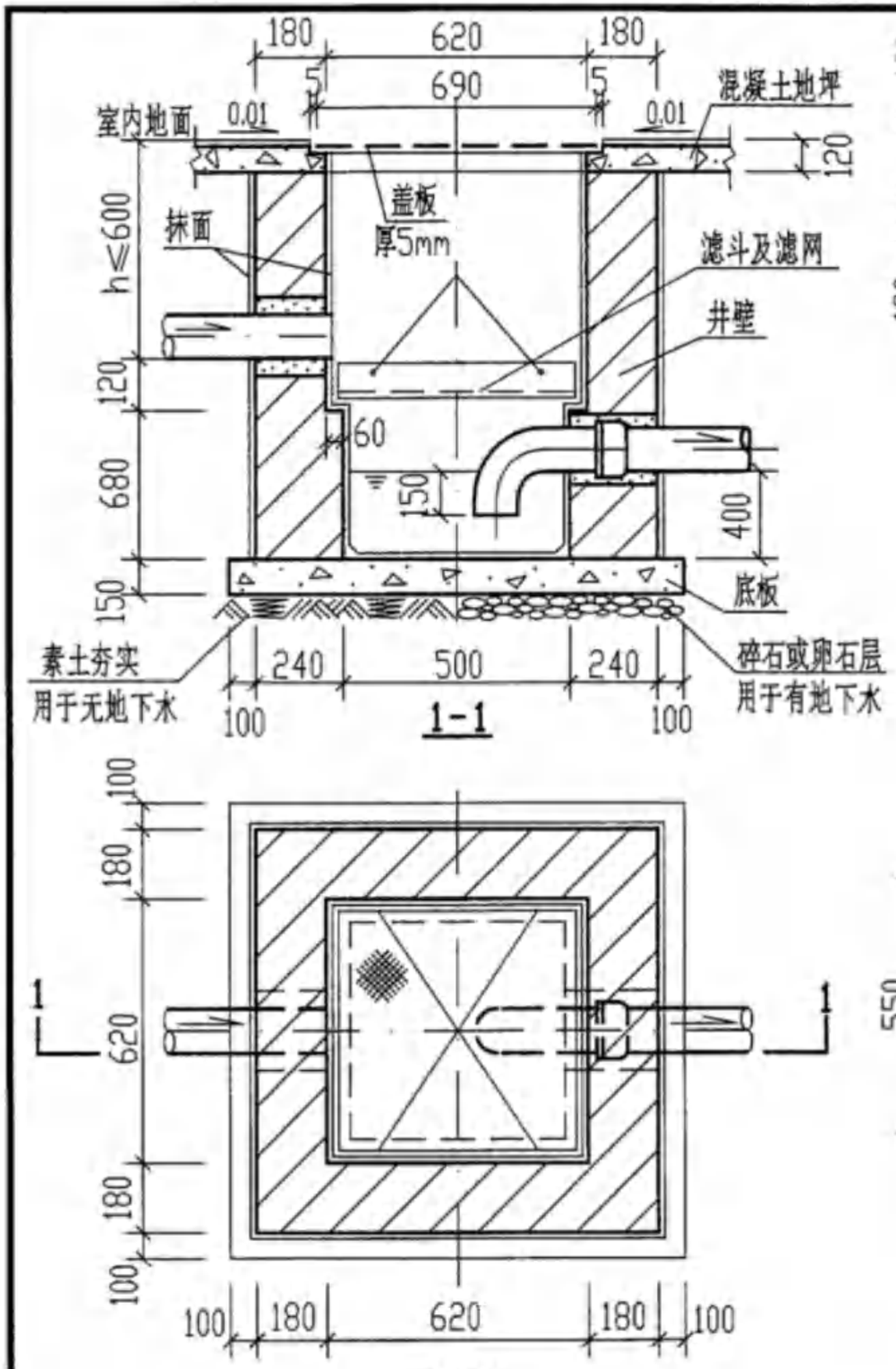

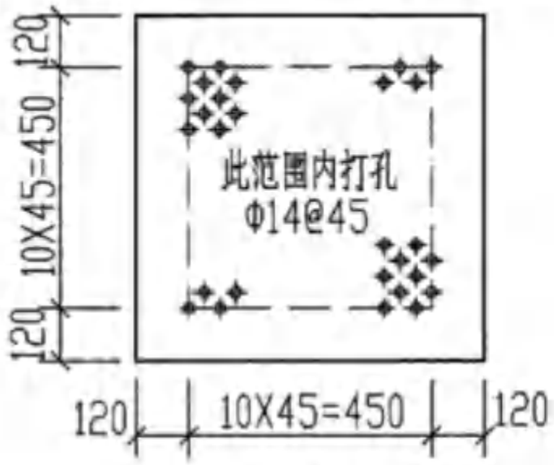

盖板平面图

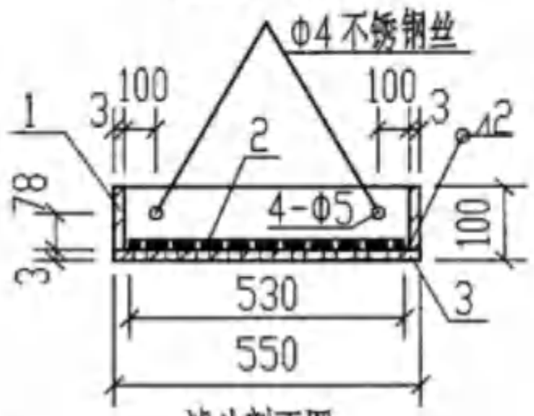

滤斗剖面图

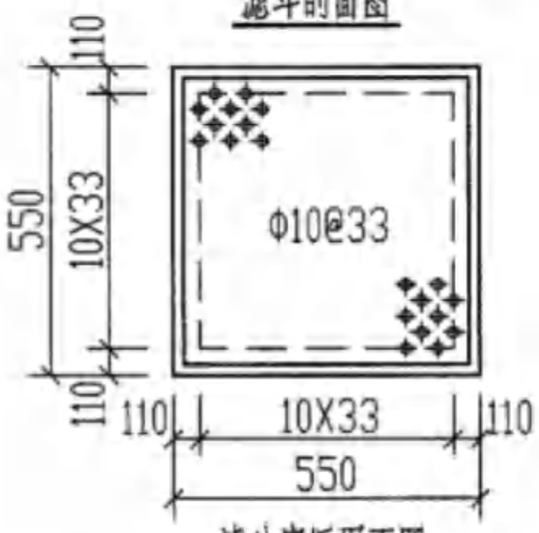

滤斗底板平面图

主 要 材 料 表

名称	型号	ZNM-1
盖板　厚5不锈钢板打孔	(m^2)	0.48
90°铸铁弯头	(个)	1
排水管	(m)	1.50
滤斗（用厚3不锈钢板焊接）	(m^2)	0.52
滤网（用10目不锈钢丝网）	(m^2)	0.28
井壁　M10级水泥砂浆砌MU10级砖	(m^3)	0.83
底板　C25级混凝土	(m^3)	0.21
抹面　防水砂浆厚20	(m^2)	8.44

规 格 尺 寸 表

型 号	管 径	h
ZNM-1	DN75～DN200	≤600

说明：1. 型号代号如下：Z　N　M — 1
砖砌　室内　毛发集污井　1型

2. 仅由盖板孔进水时，可取消进水管，或用明沟接入。
3. 滤斗也可用硬塑料或其他材料代替。
4. 主要材料表中的材料用量是按h最大值计算的。
5. 滤斗的底板先打孔后与筒体焊接。滤斗材料表见第33页。
6. 10目不锈钢丝网平放在滤斗底板上。

砖砌室内毛发集污井								图集号	04S519
审核	郭奕雄	郭奕雄	校对	武明美	武明美	设计	王龙生	页	32

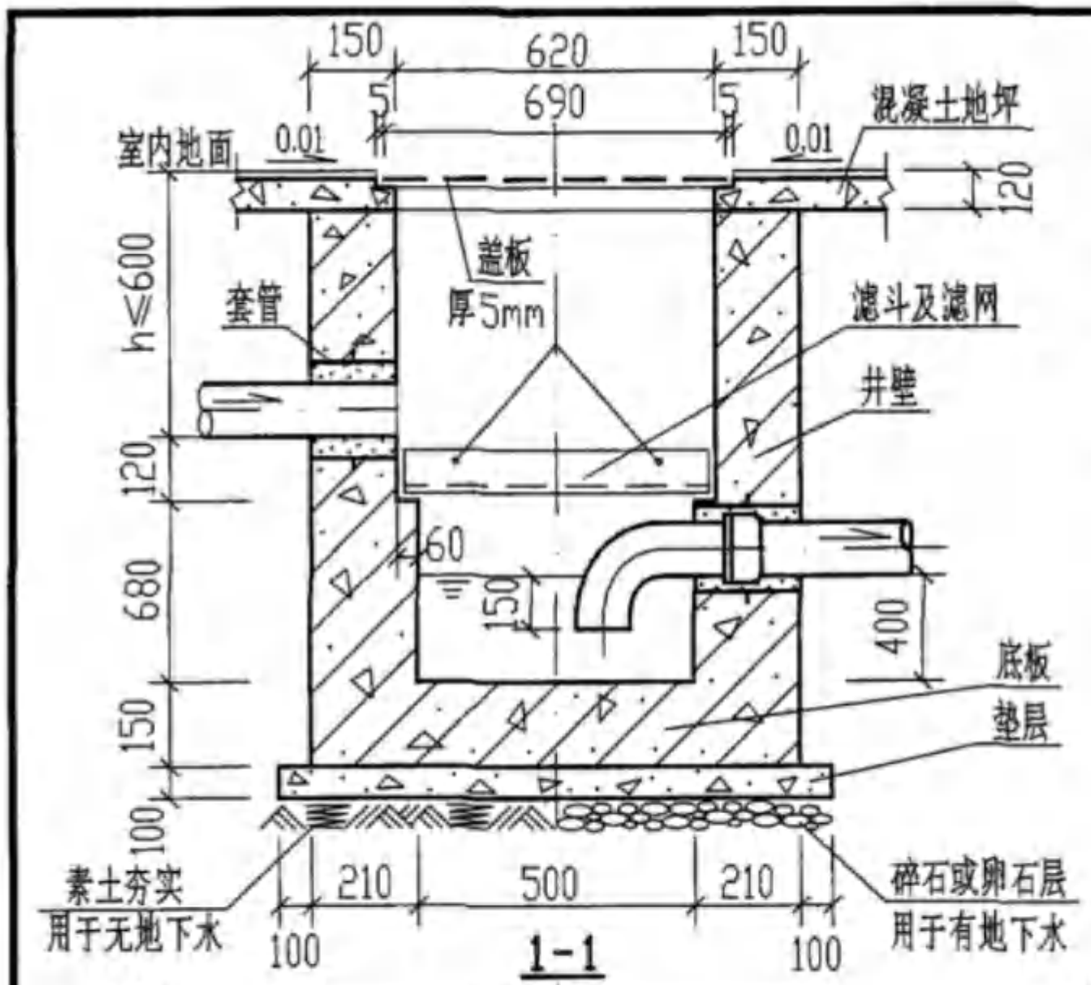

1-1

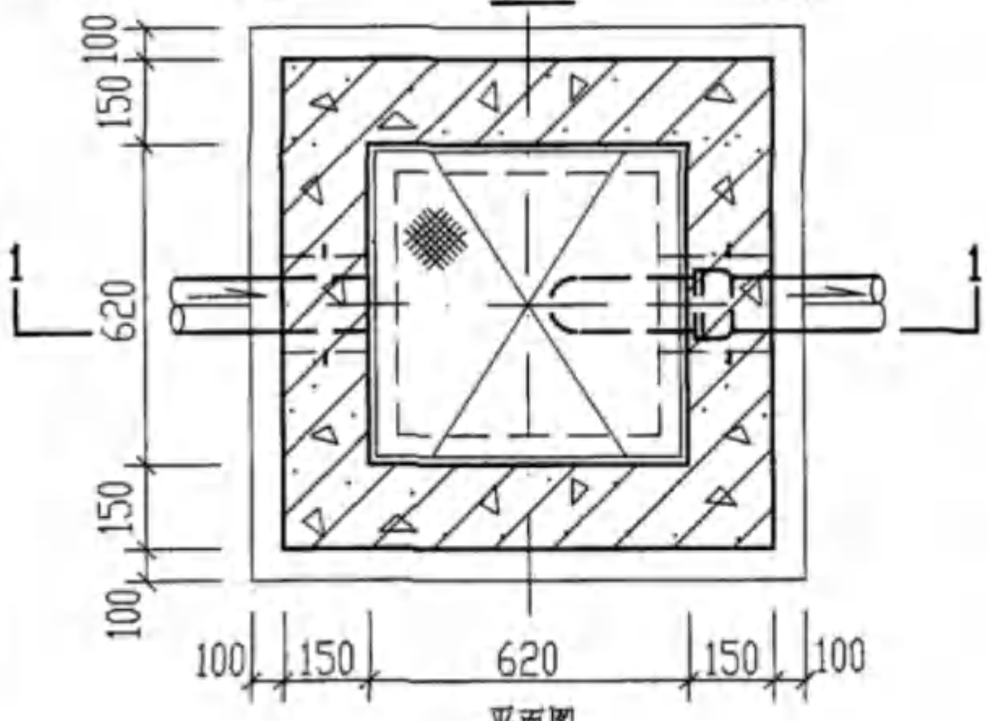

平面图

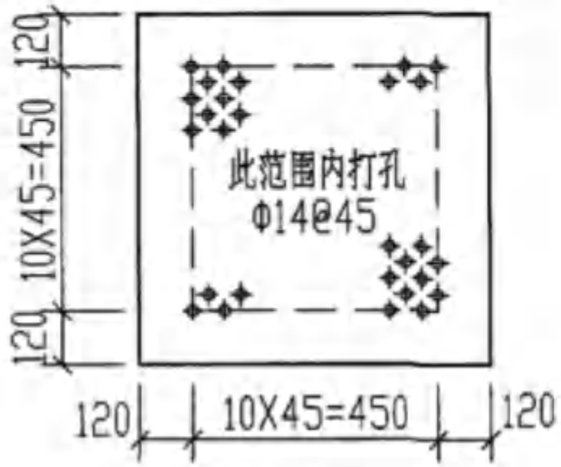

盖板平面图

主 要 材 料 表

名称	型号	GNM-1
盖板　厚5不锈钢板打孔	(m^2)	0.48
90°弯头	(个)	1
排水管	(m)	1.50
滤斗（用厚3不锈钢板焊接）	(m^2)	0.52
滤网（用10目不锈钢丝网）	(m^2)	0.28
井壁及底板　C25级混凝土	(m^3)	0.81
垫层　C10级混凝土	(m^3)	0.13

规 格 尺 寸 表

型 号	管 径	h
GNM-1	DN75～DN200	≤600

滤 斗 材 料 表

序号	名 称	材 料	数 量
1	不锈钢滤斗	1Cr18Ni9	0.22m^2
2	不锈钢滤网	10目不锈钢丝网	0.28m^2
3	不锈钢滤斗底板	1Cr18Ni9	0.30m^2

说明：

1. 型号代号如下：

G	N	M	—	1
钢筋混凝土	室内	毛发集污井		1型

2. 仅由盖板孔进水时，可取消进水管，或用明沟接入。
3. 滤斗也可用硬塑料或其他材料代替。
4. 主要材料表中的材料用量是按h最大值计算的。
5. GNM-1井壁及底板配筋图详见第34页。
6. 滤斗详图见第32页。

钢筋混凝土室内毛发集污井								图集号	04S519
审核	郭奕雄		校对	武明美		设计	王龙生	页	33

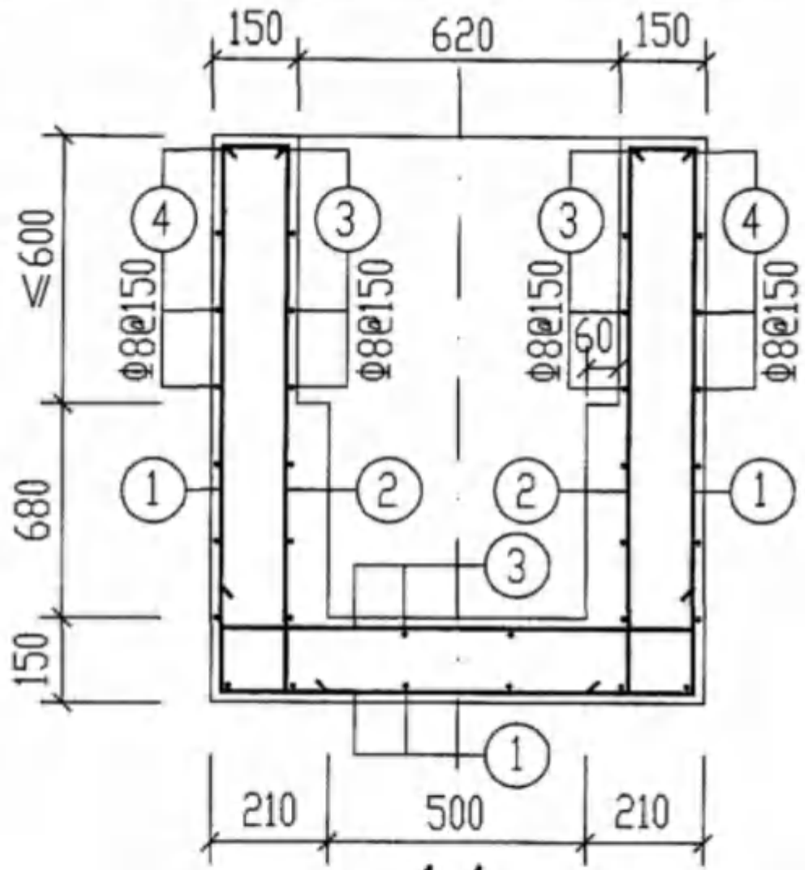

1-1

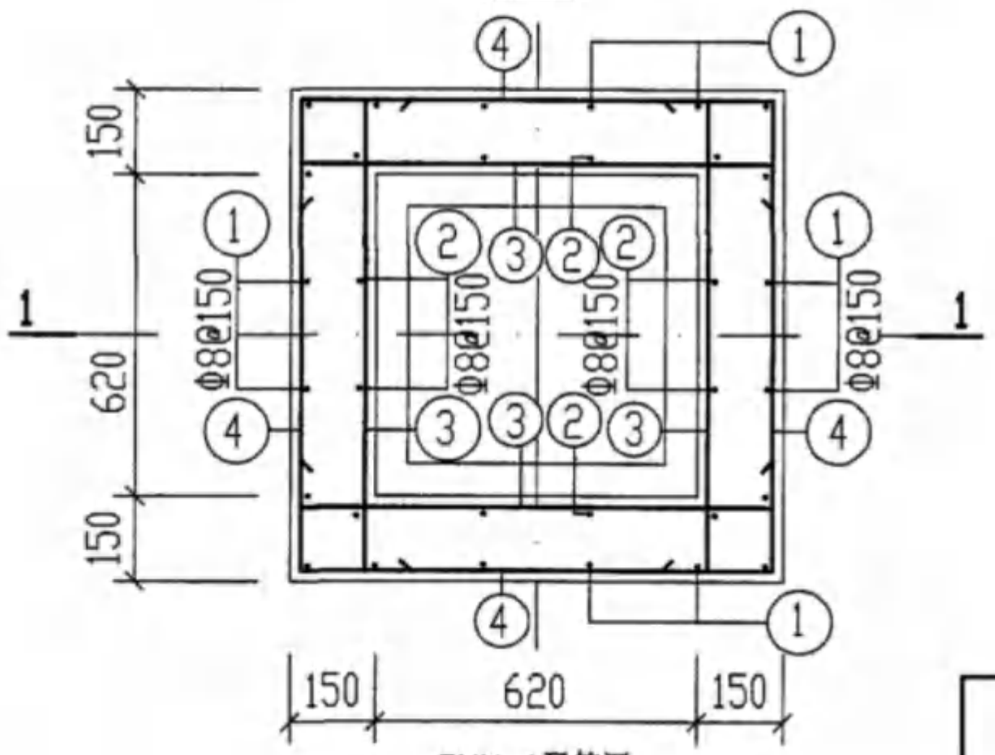

GNM-1配筋图

钢　筋　表

钢筋编号	简图	直径(mm)	长度(mm)	根数	共长(m)
1	90 90 1360 860 1360	Φ8	3760	14	52.64
2	90 1360 170	Φ8	1620	18	29.16
3	170 860 170	Φ8	1200	50	60.00
4	860 860 860	Φ8	3760	10	37.60

材　料　表

钢筋			混凝土	
直径(mm)	总长(m)	重量(kg)	强度等级	体积(m^3)
Φ8	180	71	C25	0.81

说明：

1. 本图是按h最大值(600mm)绘制的。
2. 当h<600mm时，钢筋表中相应减短①②号钢筋的长度和减少③④号钢筋的根数。材料表中相应减少钢筋的重量和混凝土体积。

GNM-1配筋图								图集号	04S519
审核	郭奕雄	郭奕雄	校对	武明美	武明美	设计	王龙生	页	34

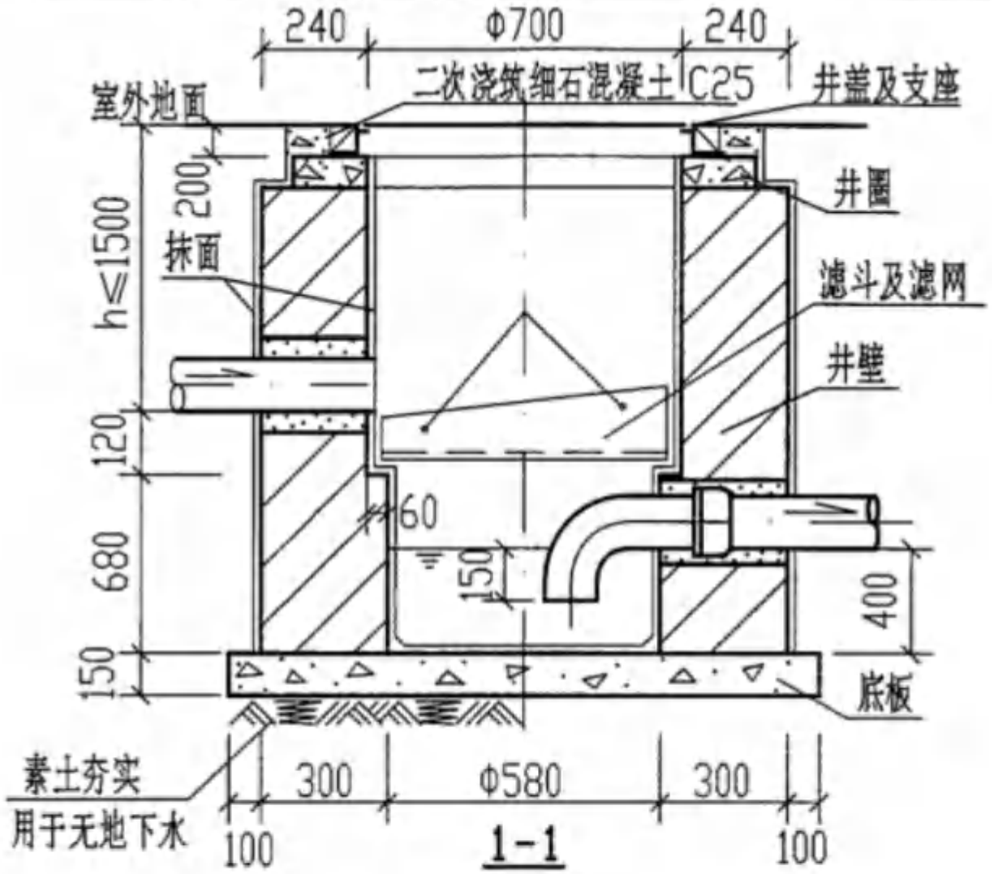

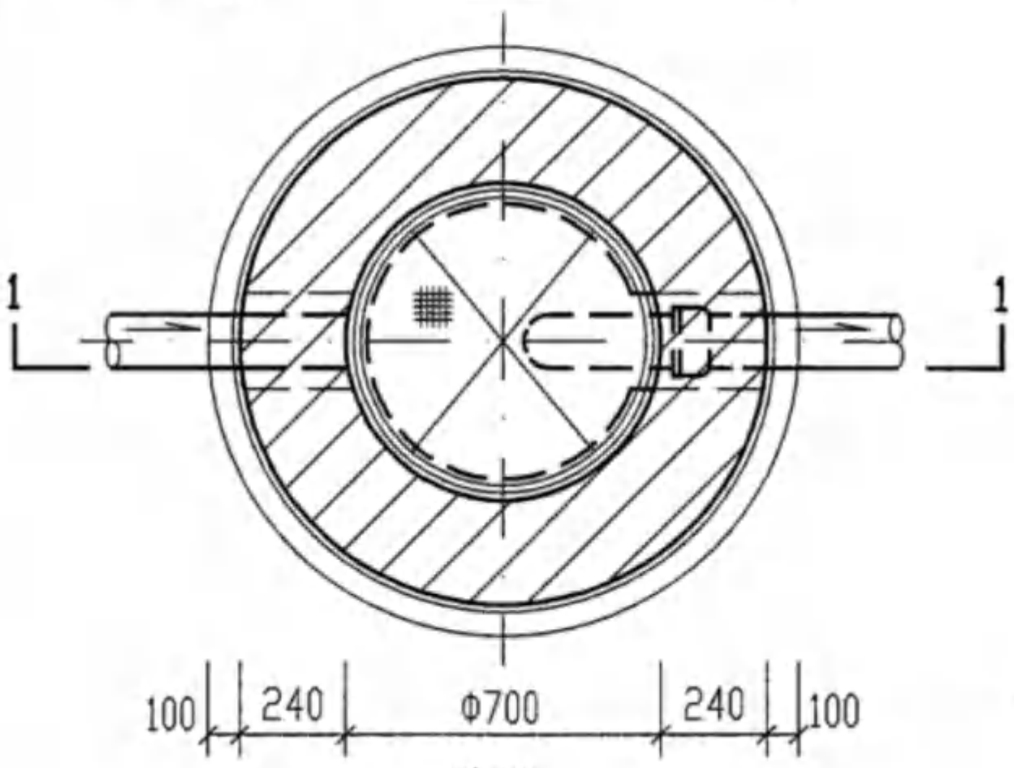

平面图

主 要 材 料 表

名称	型号	ZWM-1
排水管	(m)	1.50
井盖及支座 Φ700,重型,铸铁	(套)	1
井圈 C25级混凝土	(m^3)	0.05
滤斗(用厚3不锈钢板焊接)	(m^2)	0.61
滤网(用10目不锈钢丝网)	(m^2)	0.30
井壁 M10级水泥砂浆 砌MU10级砖	(m^3)	1.52
底板 C25级混凝土	(m^3)	0.23
抹面 防水砂浆厚20	(m^2)	13.00

规 格 尺 寸 表

型 号	管 径	h	井圈
ZWM-1	DN75～DN200	≤1500	(三)

说明：1.型号代号如下：

Z W M — 1

砖砌 室外 毛发集污井 1型

2.顶面活荷载为汽车-10级重车。

3.井圈(三)详见第44页。

4.滤斗也可用硬塑料或其他材料代替，滤斗详图见第36页。

5.主要材料表中的材料用量是按h最大值计算的。

砖砌室外毛发集污井								图集号	04S519
审核	郭奕雄	郭奕雄	校对	武明美	武明美	设计	王龙生	王龙生	页	35

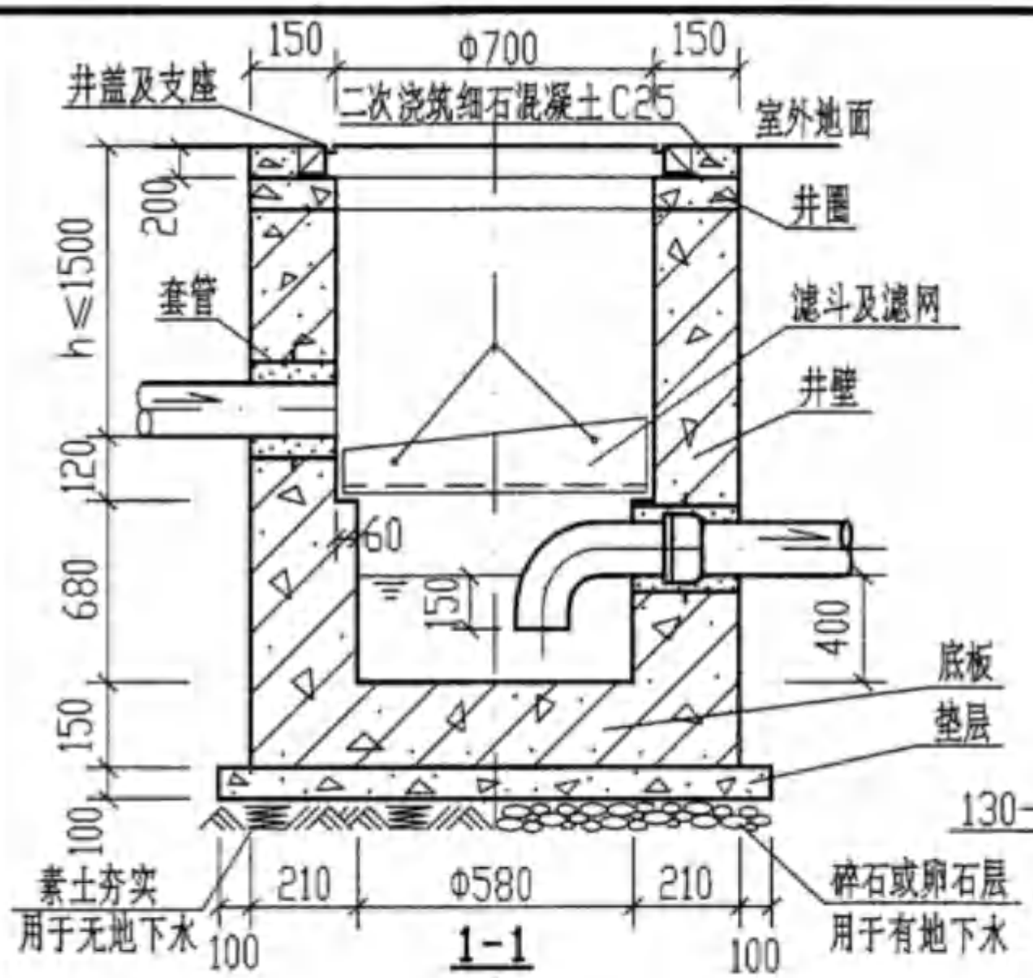

1-1

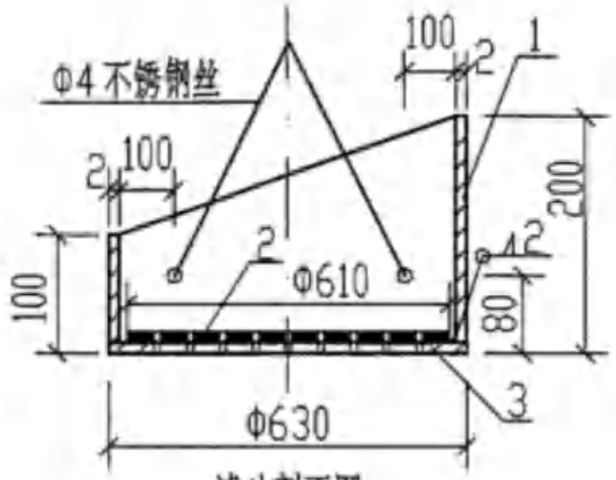

滤斗剖面图

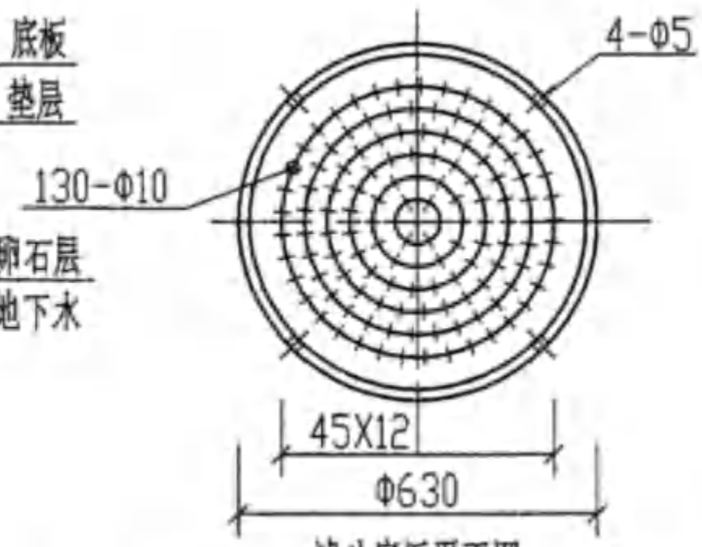

滤斗底板平面图

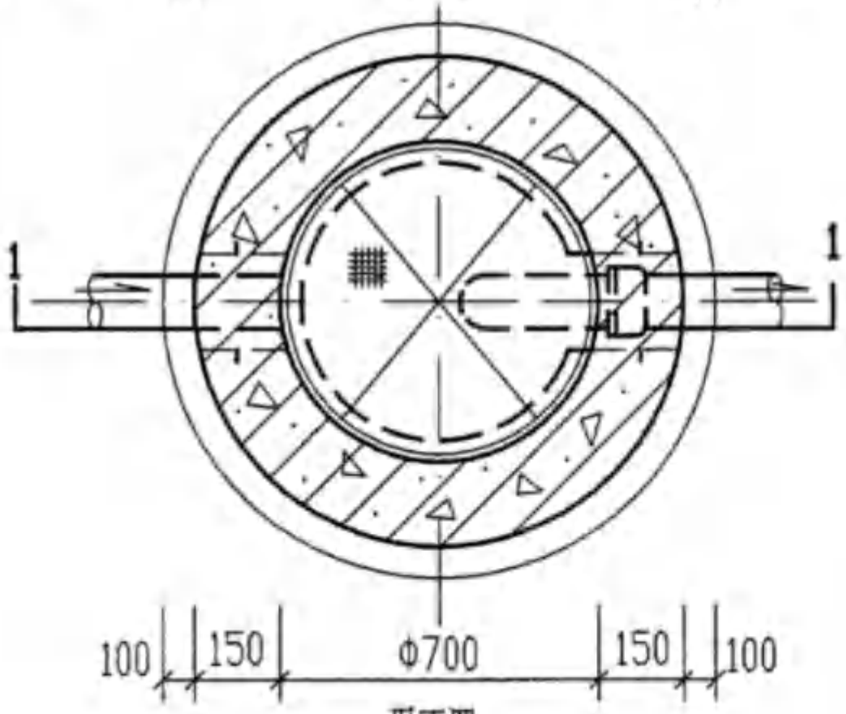

平面图

主 要 材 料 表

名称 型号		GWM-1
排水管	(m)	1.50
井盖及支座 Φ700,重型,铸铁	(套)	1
井圈 C25级混凝土	(m^3)	0.05
滤斗(用厚3不锈钢板焊接)	(m^2)	0.61
滤网(用10目不锈钢丝网)	(m^2)	0.30
井壁及底板 C25级混凝土	(m^3)	1.02
垫层 C10级混凝土	(m^3)	0.11

规 格 尺 寸 表

型 号	管 径	h	井圈
GWM-1	DN75～DN200	≤1500	(三)

滤 斗 材 料 表

序号	名 称	材 料	数 量
1	不锈钢滤斗	1Cr18Ni9	0.30m^2
2	不锈钢滤网	10目不锈钢丝网	0.30m^2
3	滤斗底板	1Cr18Ni9	0.31m^2

说明:

1. 型号代号如下:

G W M — 1

钢筋混凝土 室外 毛发集污井 1型

2. 顶面活荷载为汽车超-20级重车。
3. 滤斗底板先打孔后与筒体焊接,滤网平放在滤斗内。
4. GWM-1井壁及底板配筋图详见第37页。
5. 主要材料表中的材料用量是按h最大值计算的。
6. 井圈(三)详见第44页。

钢筋混凝土室外毛发集污井								图集号	04S519
审核	郭奕雄	郭奕雄	校对	武明美	武明美	设计	王龙生	页	36

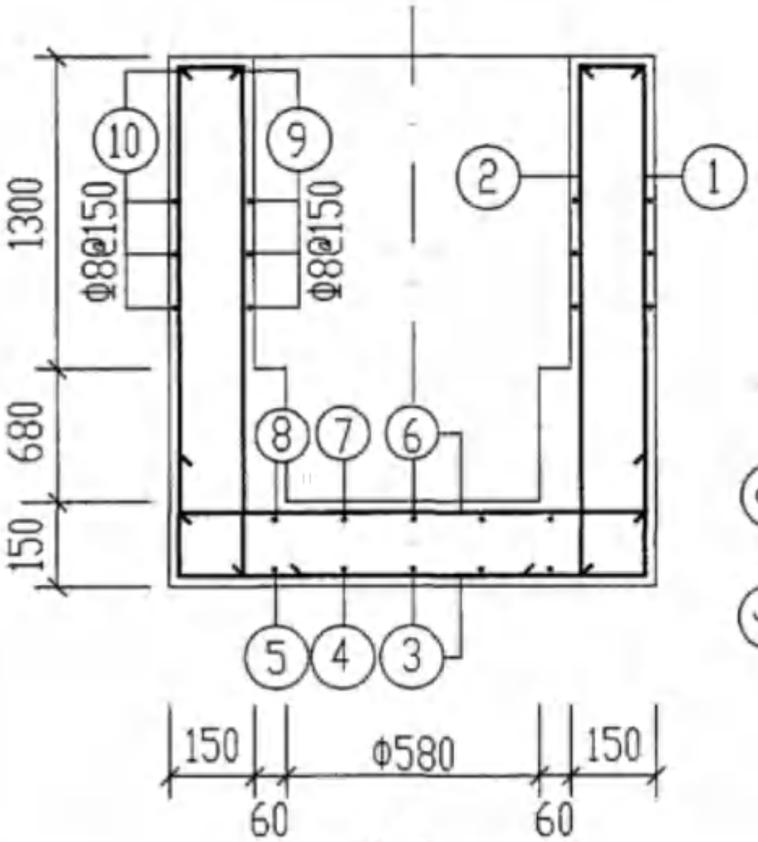

1-1

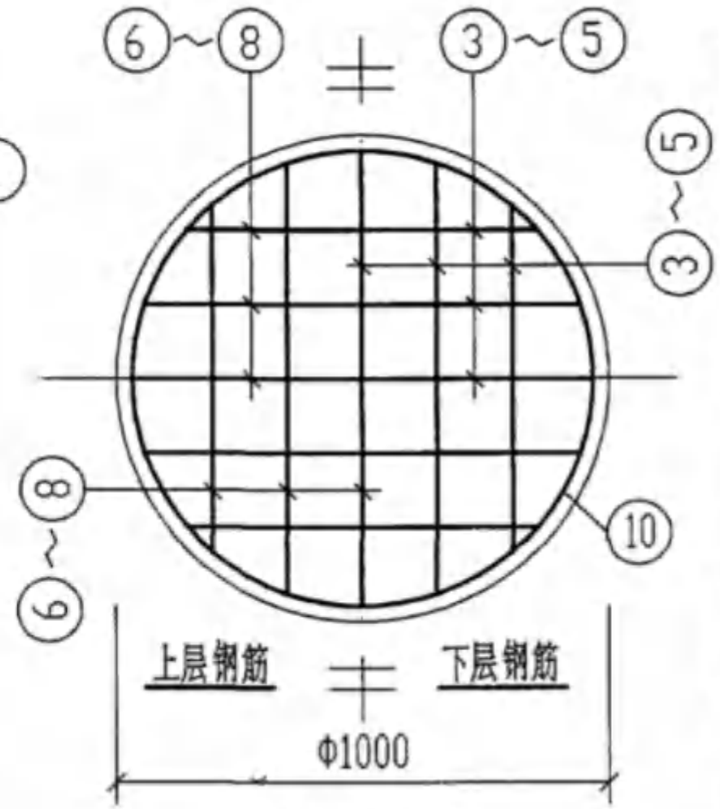

底板平面配筋图

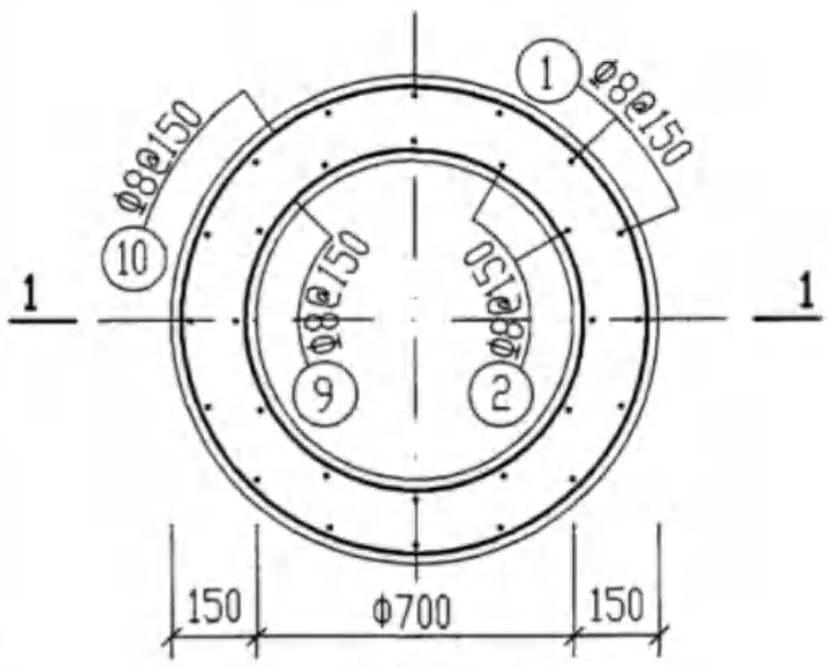

GWM-1配筋图

说明：1. 主要材料表中的材料用量是按h最大值计算的。

钢　筋　表

钢筋编号	简　图	直径(mm)	长　度(mm)	根数	共　长(m)
1	170 2060 90	Φ8	2320	21	48.72
2	90 2060	Φ8	2150	15	32.25
3	250 940 250	Φ8	1440	4	5.80
4	250 890 250	Φ8	1390	4	5.60
5	250 700 250	Φ8	1200	4	4.80
6	940	Φ8	940	4	3.80
7	890	Φ8	890	4	3.60
8	700	Φ8	700	4	2.80
9	320 r=380	Φ8	2710	14	37.94
10	320 r=470	Φ8	3270	14	45.80

材　料　表

钢筋			混凝土	
直径(mm)	总长(m)	重量(kg)	强度等级	体积(m^3)
Φ8	192	76	C25	1.02

GWM-1配筋图								图集号	04S519
审核	郭奕雄	郭奕雄	校对	武明美	武明美	设计	王龙生	王龙生	页	37

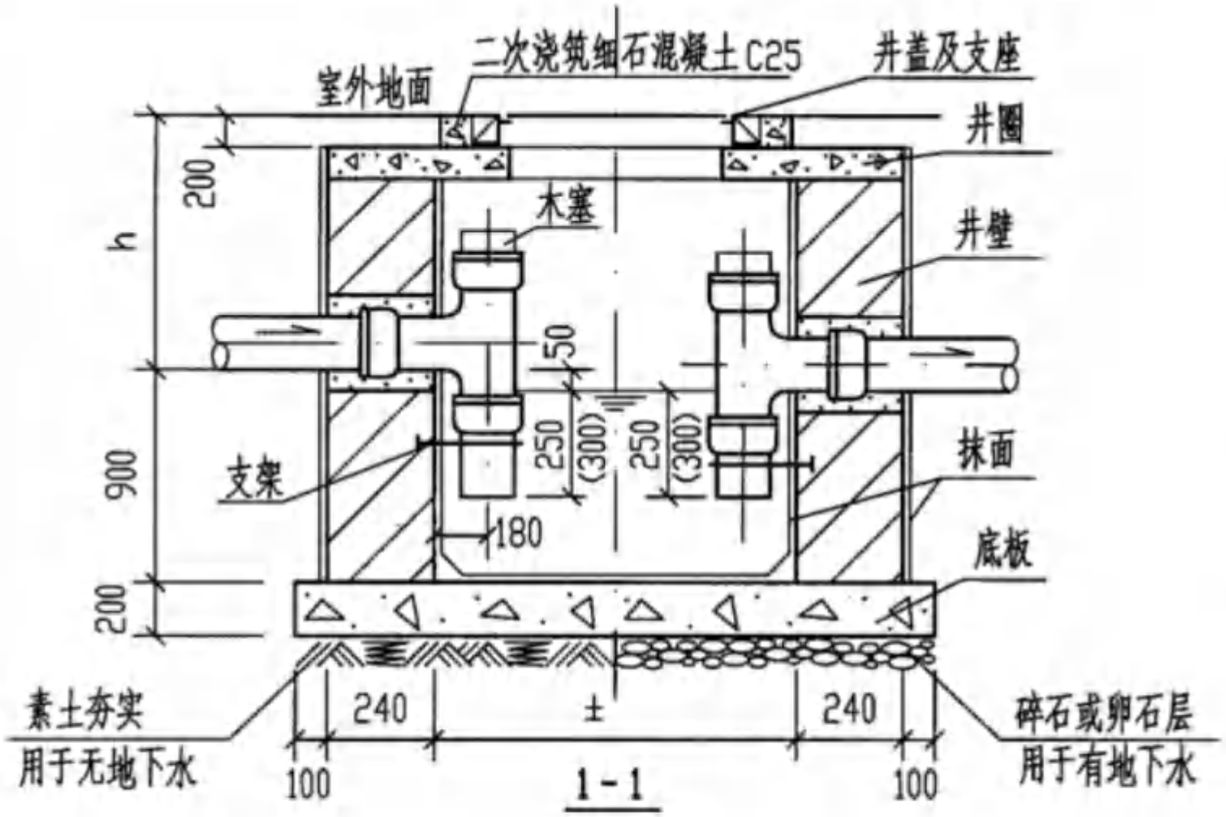

1-1

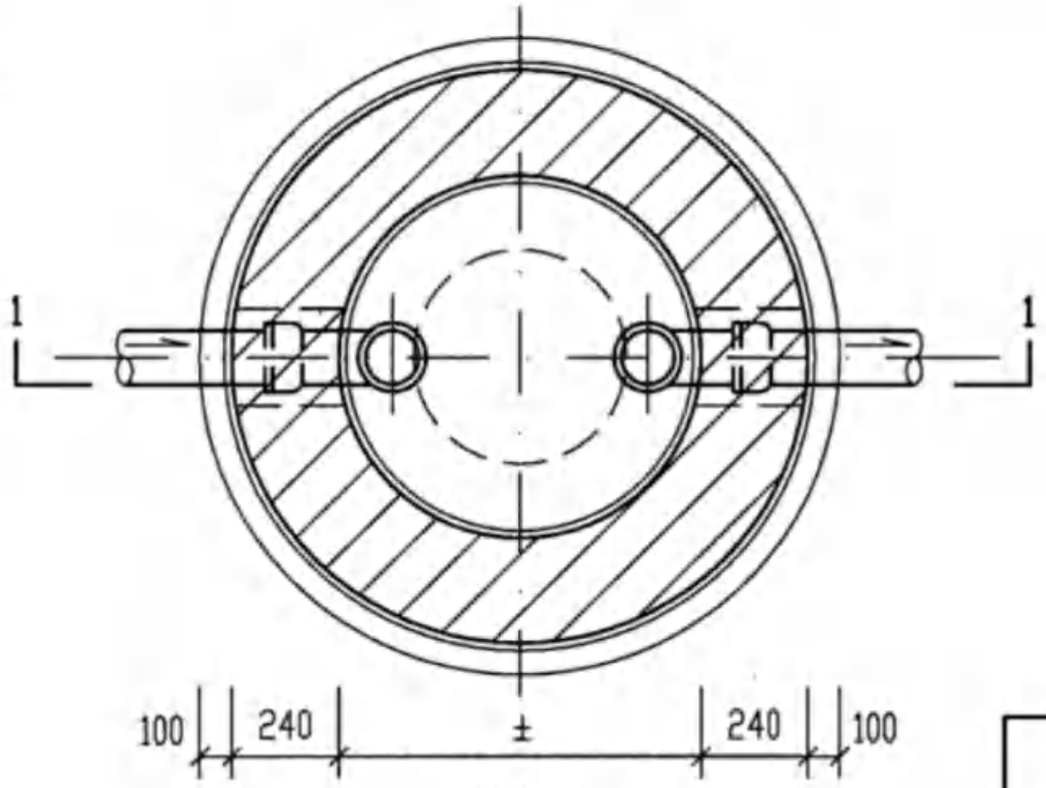

平面图

主 要 材 料 表

名称	型号	ZS-1	ZS-2
90Φ 三通	(个)	2	2
排水管	(m)	1.50	1.50
井盖及支座 ±700 重型，铸铁	(套)	1	1
井圈 C25 级混凝土	(m^3)	0.20	0.29
井壁 M10 级水泥砂浆砌MU10 级砖	(m^3)	1.45	2.86
底板 C25 级混凝土	(m^3)	0.44	0.58
抹面 防水砂浆厚20	(m^2)	14.06	26.53
井壁外抹面层外有地下水时涂热沥青或其他防水涂料两道	(m^2)	8.20	15.11

规 格 尺 寸 表

型 号	管 径	±	h	井圈
ZS-1	DN75 ～ DN200	1000	≤1000	(四)
ZS-2	DN75 ～ DN200	1250	≤2000	(八)

说明：

1. 型号代号如下：

   Z　　S —— 1

   砖砌　水封井　1型

2. 顶面活荷载为汽车-10 级重车。
3. 水封高度括号内数据用于人防工程。
4. 木塞需热沥青浸煮后使用。
5. 井圈(四)详见第45 页，井圈(八)详见第49 页。
6. 主要材料表中的材料用量是按h最大值计算的。
7. 本图水封按进出水管同径绘制，若不同径时，设计人应作相应调整。

砖砌室外水封井								图集号	04S519
审核	郭奕雄	郭奕雄	校对	武明美	武明美	设计	王龙生	王龙生	页	38

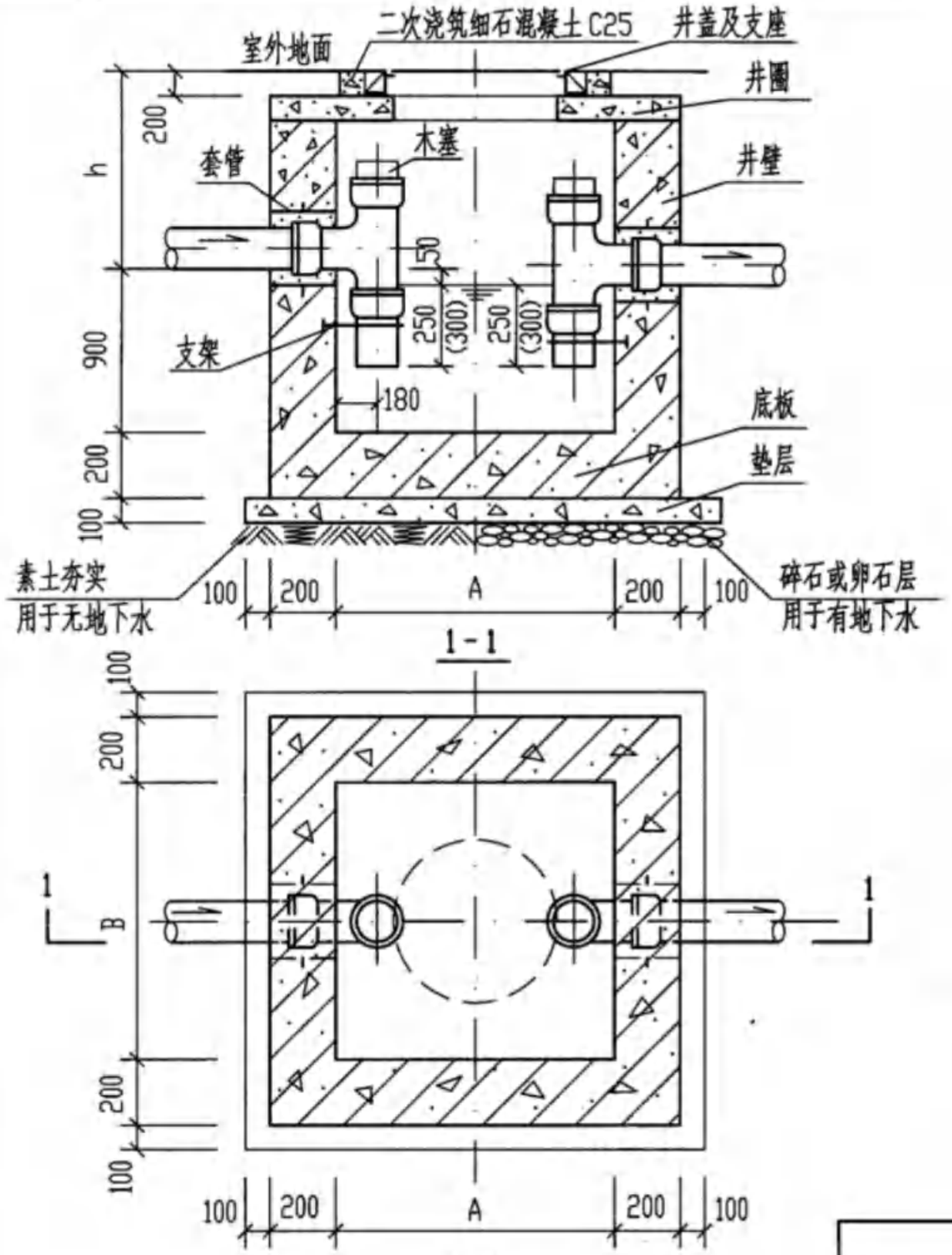

主 要 材 料 表

名称 \ 型号		GS-1	GS-2
90Φ 三通	(个)	2	2
排水管	(m)	1.50	1.50
井盖及支座 ±700 重型，铸铁	(套)	1	1
井圈 C25 级混凝土	(m^3)	0.24	0.29
井壁及底板 C25 级混凝土	(m^3)	1.88	3.16
垫层 C10 级混凝土	(m^3)	0.26	0.30

规 格 尺 寸 表

型 号	管 径	A	B	h	井圈
GS-1	DN75 ～ DN200	1000	1000	≤1000	(九)
GS-2	DN75 ～ DN200	1250	1000	≤2000	(十一)

说明：

1. 型号代号如下：

   G　　S —— 1

   钢筋混凝土　水封井　　1 型

2. 顶面活荷载为汽车超-20 级重车。
3. 水封高度括号内数据用于人防工程。
4. 井圈(九)详见第 50 页，井圈(十一)详见第52 页。
5. GS-1 井壁及底板配筋图详见第 40 页。
   GS-2 井壁及底板配筋图详见第 41 页。
6. 主要材料表中的材料用量是按h最大值计算的。
7. 本图水封按进出水管同径绘制，若不同径时，设计人应作相应调整。

钢筋混凝土室外水封井									图集号	04S519
审核	郭奕雄	郭奕雄	校对	武明美	武明美	设计	王龙生	王龙生	页	39

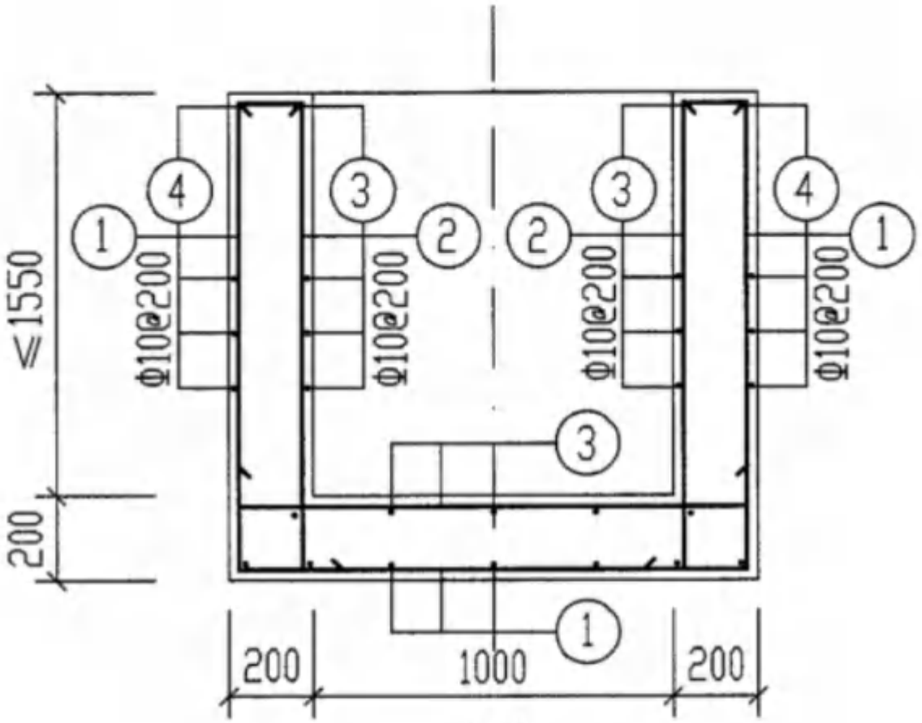

1-1

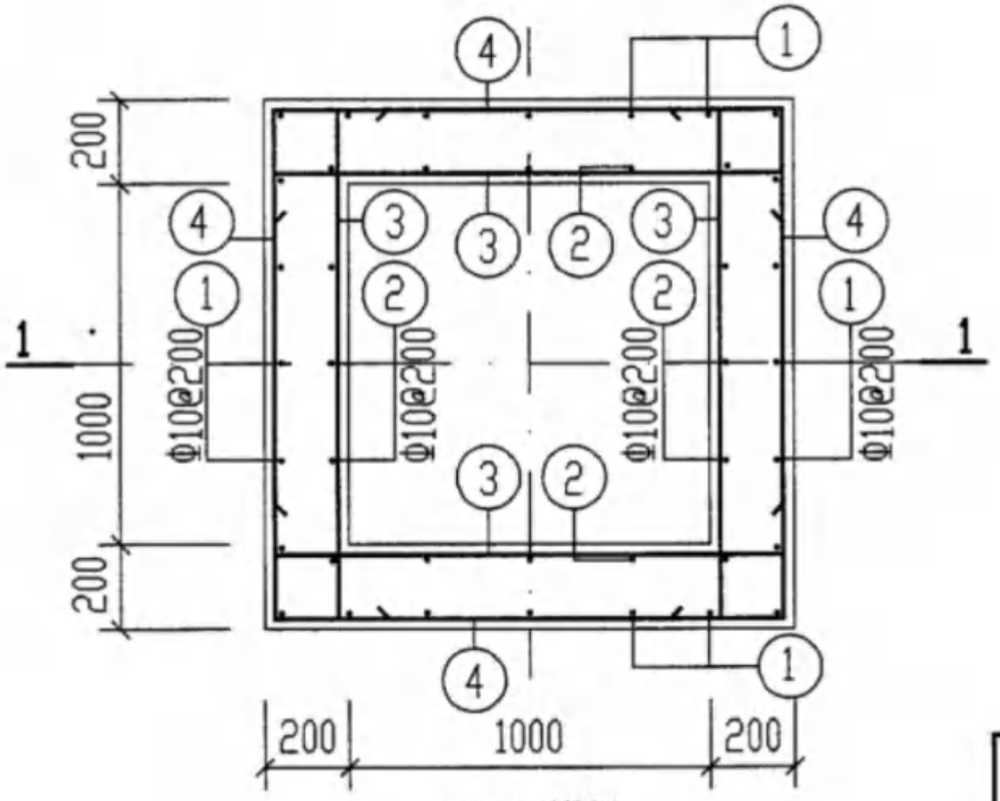

GS-1配筋图

钢筋表

钢筋编号	简图	直径(mm)	长度(mm)	根数	共长(m)
1	1680 140 1340 140 1680	Φ10	4980	16	79.68
2	140 1680 180	Φ10	2000	20	40.00
3	180 1340 180	Φ10	1700	48	81.60
4	1340 1340 1340	Φ10	5720	10	57.20

材料表

钢筋			混凝土	
直径(mm)	总长(m)	重量(kg)	强度等级	体积(m^3)
Φ10	259	160	C25	1.88

GS-1配筋图								图集号	04S519
审核	郭奕雄	郭奕雄	校对	武明美	武明美	设计	王龙生	王龙生	页	40

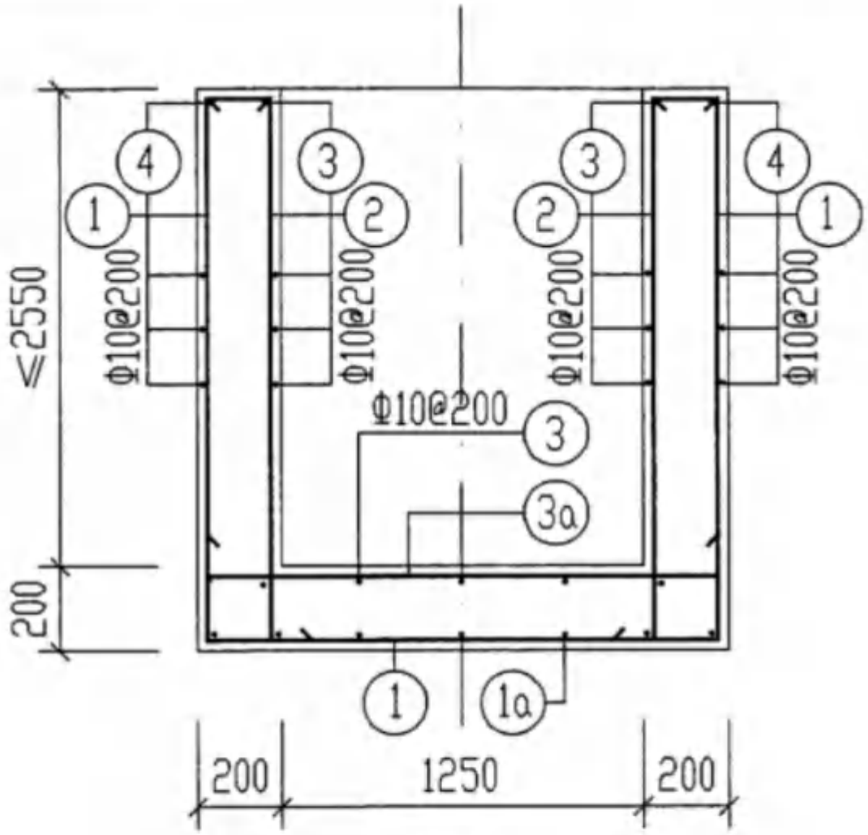

1-1

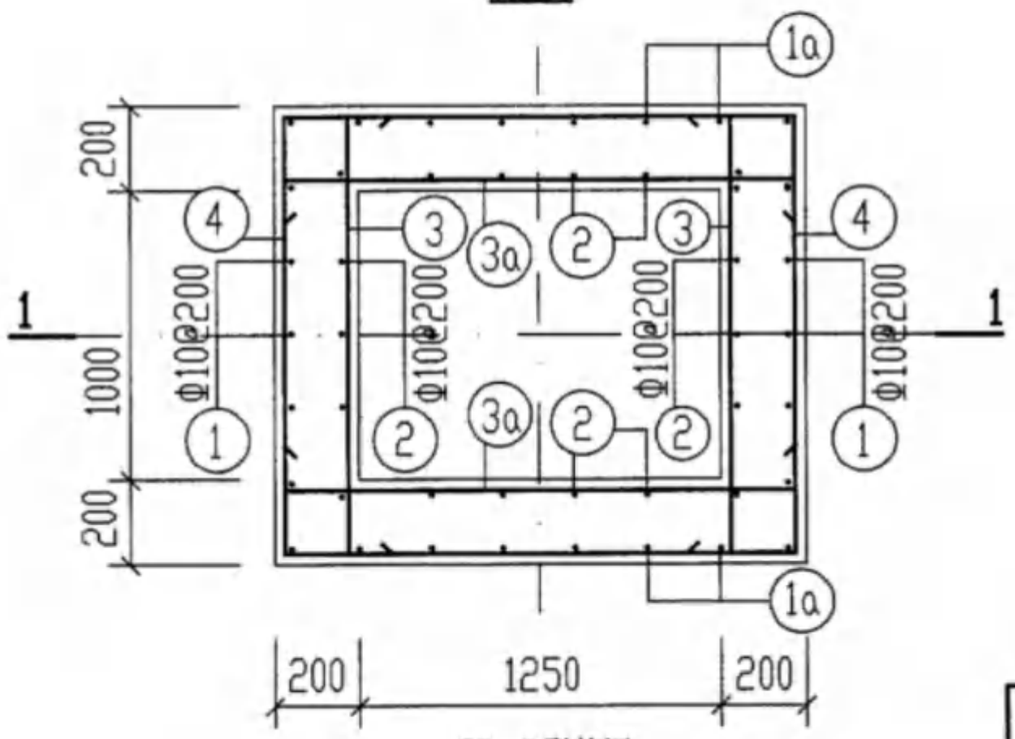

GS-2配筋图

钢　筋　表

钢筋编号	简　图	直径(mm)	长度(mm)	根数	共长(m)
1	2680 140 1590 140 2680	Φ10	7230	8	57.84
1a	2680 140 1340 140 2680	Φ10	6980	9	62.82
2	140 2680 180	Φ10	3000	22	66.00
3	180 1340 180	Φ10	1700	35	59.50
3a	180 1590 180	Φ10	1950	33	64.40
4	1340 1590 1340	Φ10	6220	14	87.10

材　料　表

钢筋			混凝土	
直径(mm)	总长(m)	重量(kg)	强度等级	体积(m^3)
Φ10	398	246	C25	3.16

GS-2 配筋图								图集号	04S519
审核	郭奕雄	郭奕雄	校对	武明美	武明美	设计	王龙生	页	41

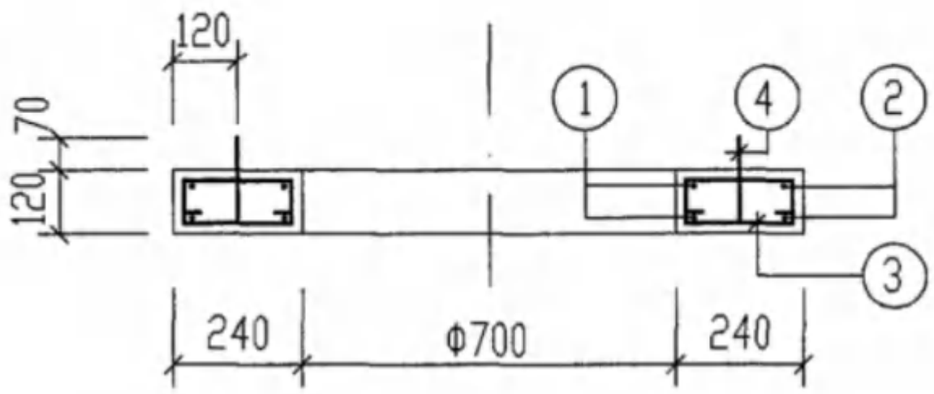

1-1

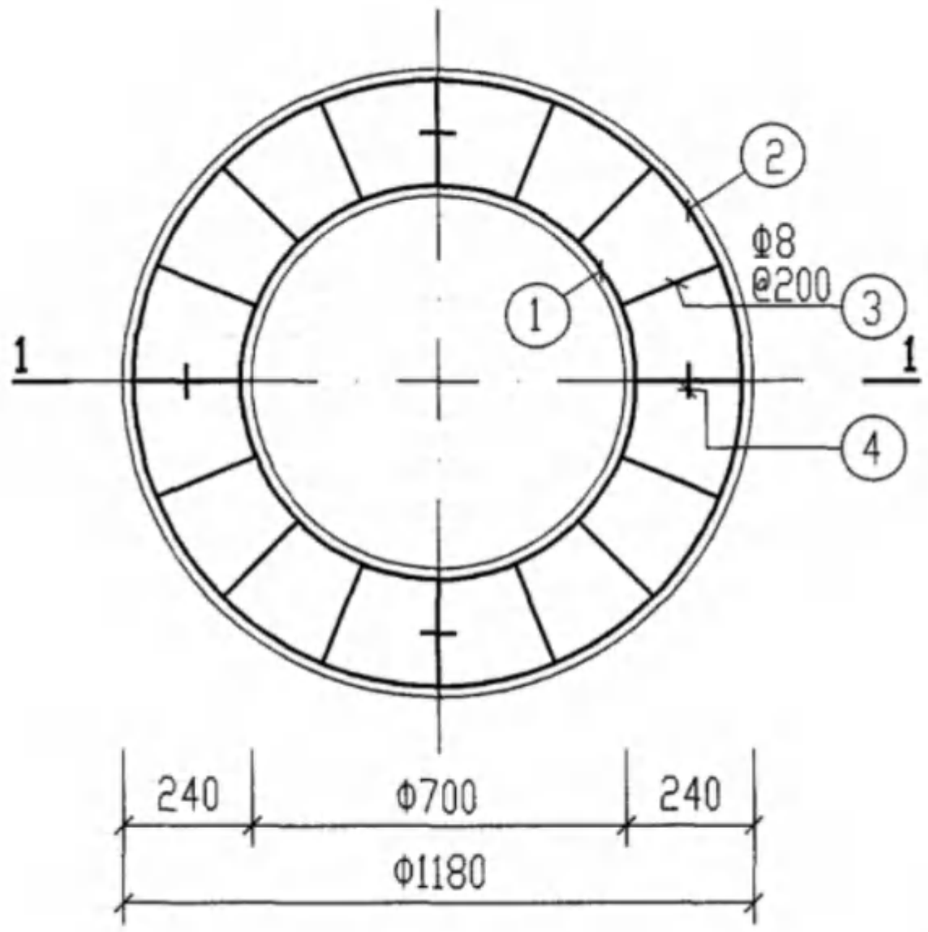

井圈(一)配筋图

钢　筋　表

钢筋编号	简　图	直径(mm)	长度(mm)	根数	共长(m)
1	320 r=380	Φ8	2710	2	5.42
2	320 r=560	Φ8	3840	2	7.68
3	60 180 60	Φ8	630	20	12.60
4	50 150 160 150	Φ8	770	4	3.08

材　料　表

钢筋			混凝土	
直径(mm)	总长(m)	重量(kg)	强度等级	体积(m^3)
Φ8	3	1	C25	0.09
Φ8	26	11		

井圈(一)配筋图								图集号	04S519
审核	郭奕雄	郭奕雄	校对	武明美	武明美	设计	王龙生	王龙生	页	42

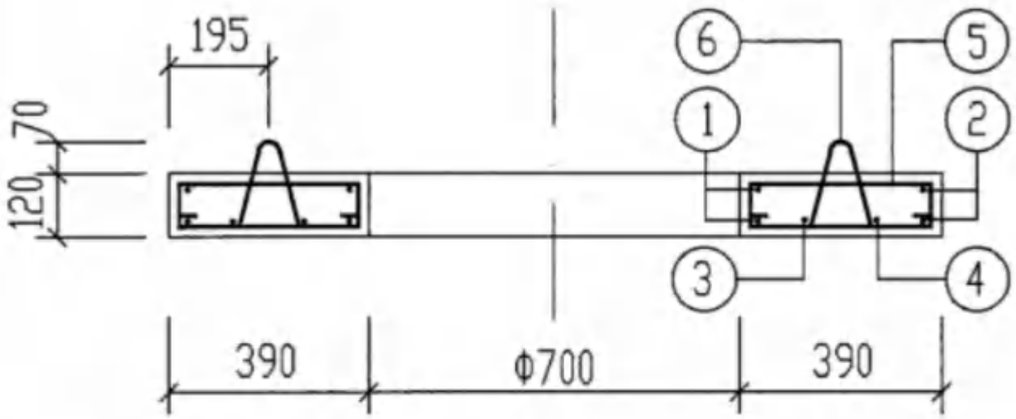

1-1

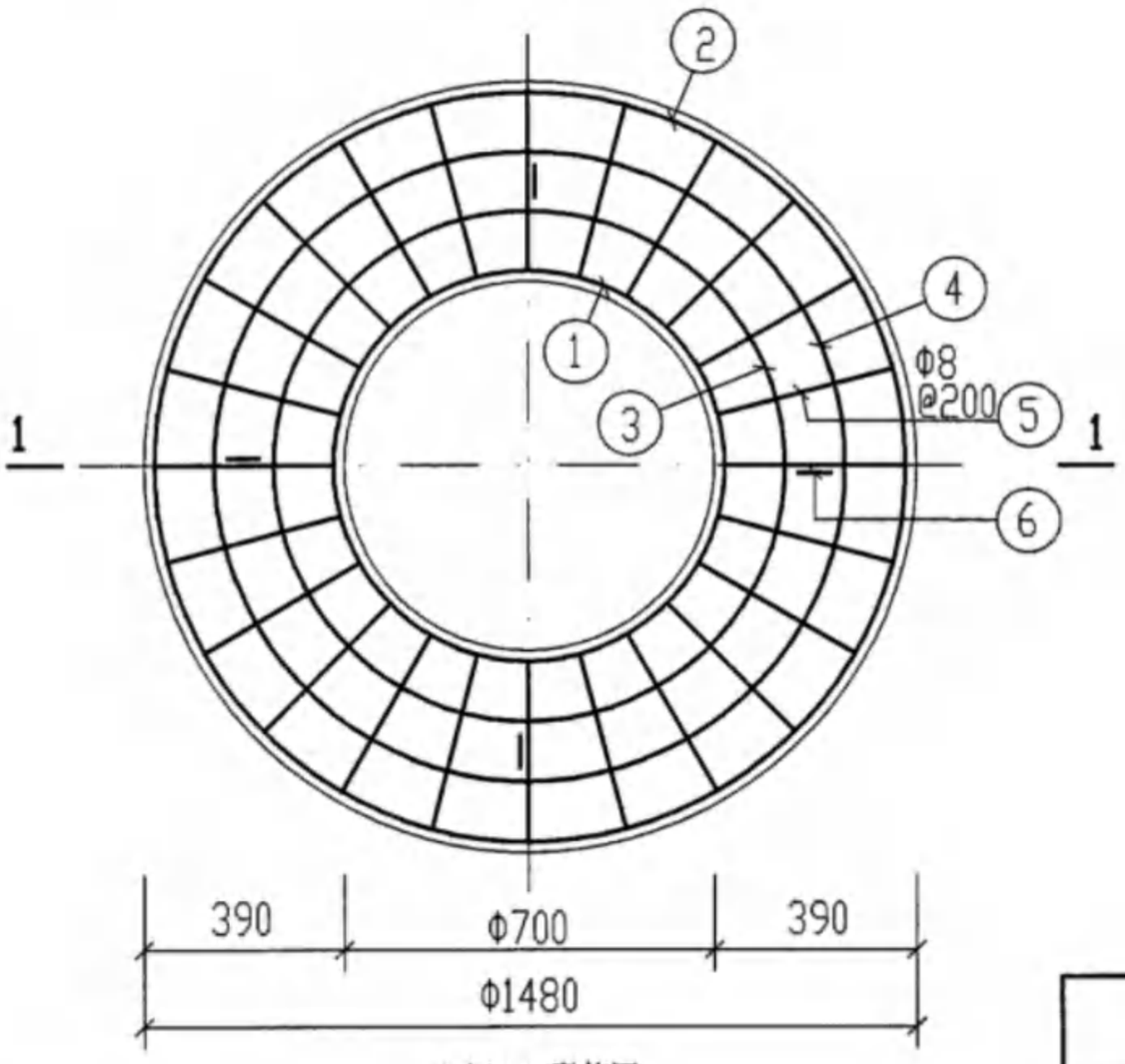

井圈(二)配筋图

钢　筋　表

钢筋编号	简图	直径(mm)	长度(mm)	根数	共长(m)
1	320 r=380	Φ8	2710	2	5.42
2	320 r=710	Φ8	4780	2	9.56
3	320 r=490	Φ8	3400	1	3.40
4	320 r=600	Φ8	4090	1	4.10
5	60 330 60	Φ8	930	24	22.30
6	50 160 150 150	Φ8	770	4	3.08

材　料　表

钢筋			混凝土	
直径(mm)	总长(m)	重量(kg)	强度等级	体积(m^3)
Φ8	3	1	C25	0.16
Φ8	45	18		

井圈(二)配筋图								图集号	04S519
审核	郭奕雄	郭奕雄	校对	武明美	武明美	设计	王龙生	页	43

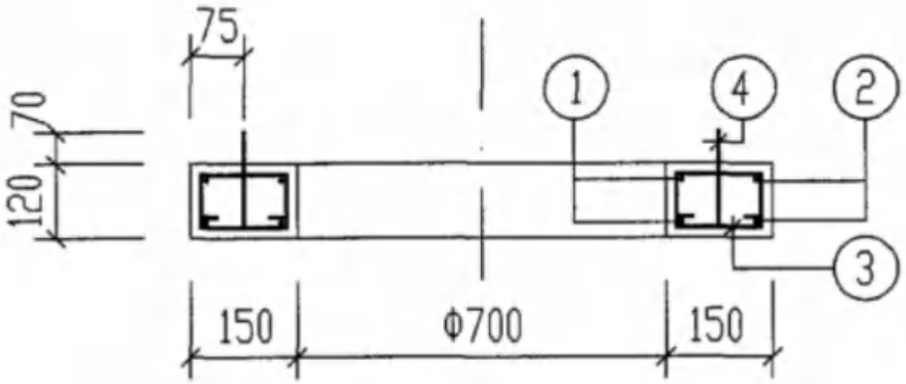

1-1

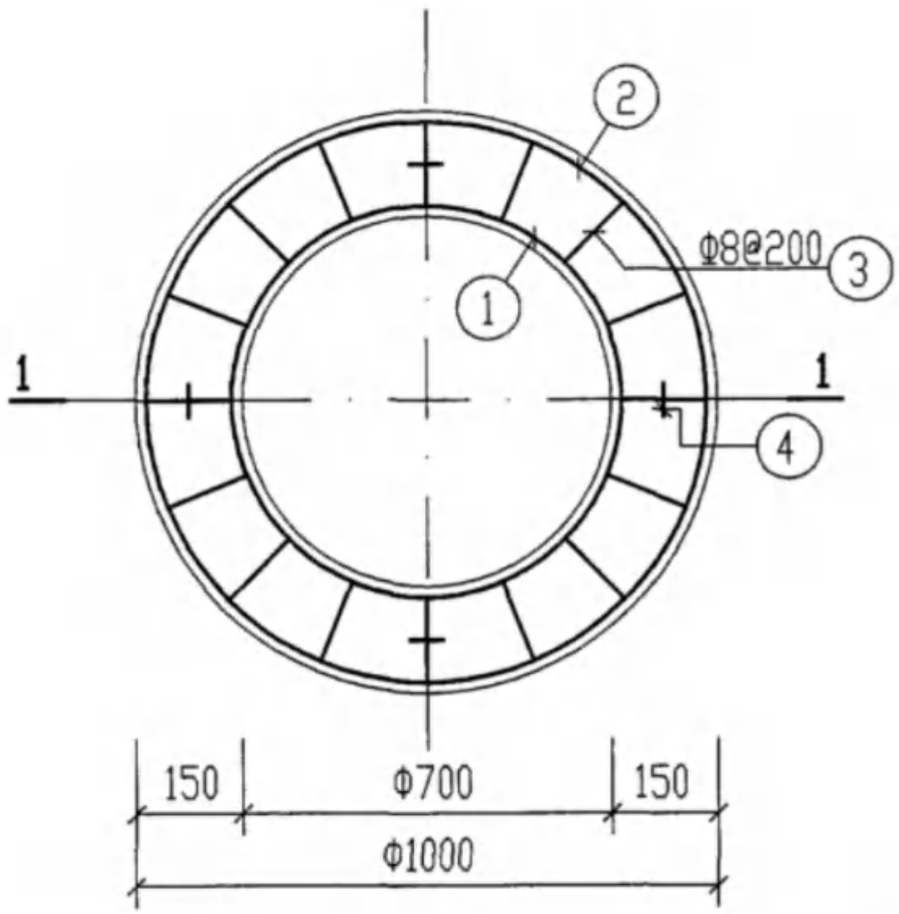

井圈(三)配筋图

钢　筋　表

钢筋编号	简　图	直径(mm)	长度(mm)	根数	共长(m)
1	400 r=380	Φ10	2790	2	5.58
2	400 r=470	Φ10	3350	2	6.70
3	60 90 60	Φ8	450	16	7.20
4	50 150 160 150	Φ8	770	4	3.08

材　料　表

钢筋				混凝土	
直径(mm)	总长(m)	重量(kg)	总重(kg)	强度等级	体积(m^3)
Φ8	3	1	11	C25	0.05
Φ8	7	2			
Φ10	13	8			

井圈(三)配筋图								图集号	04S519
审核	郭奕雄	郭奕雄	校对	武明美	武明美	设计	王龙生	王龙生	页	44

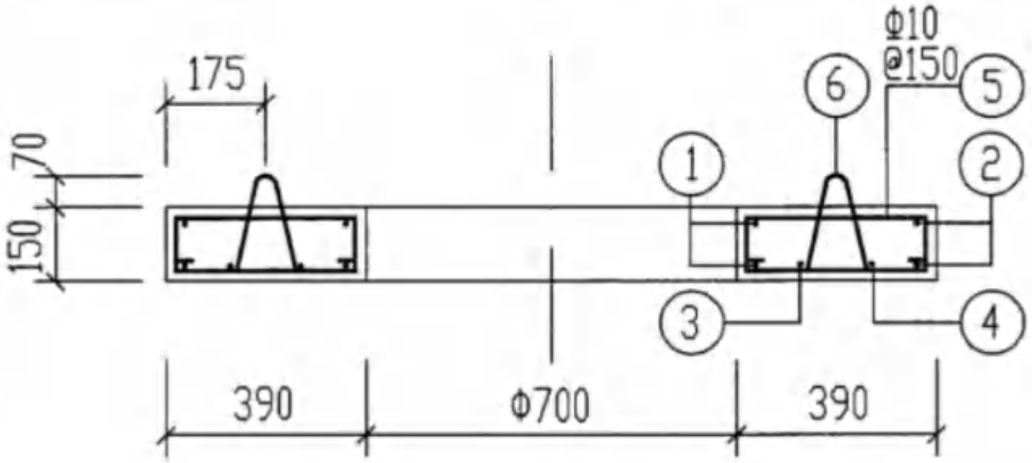

1-1

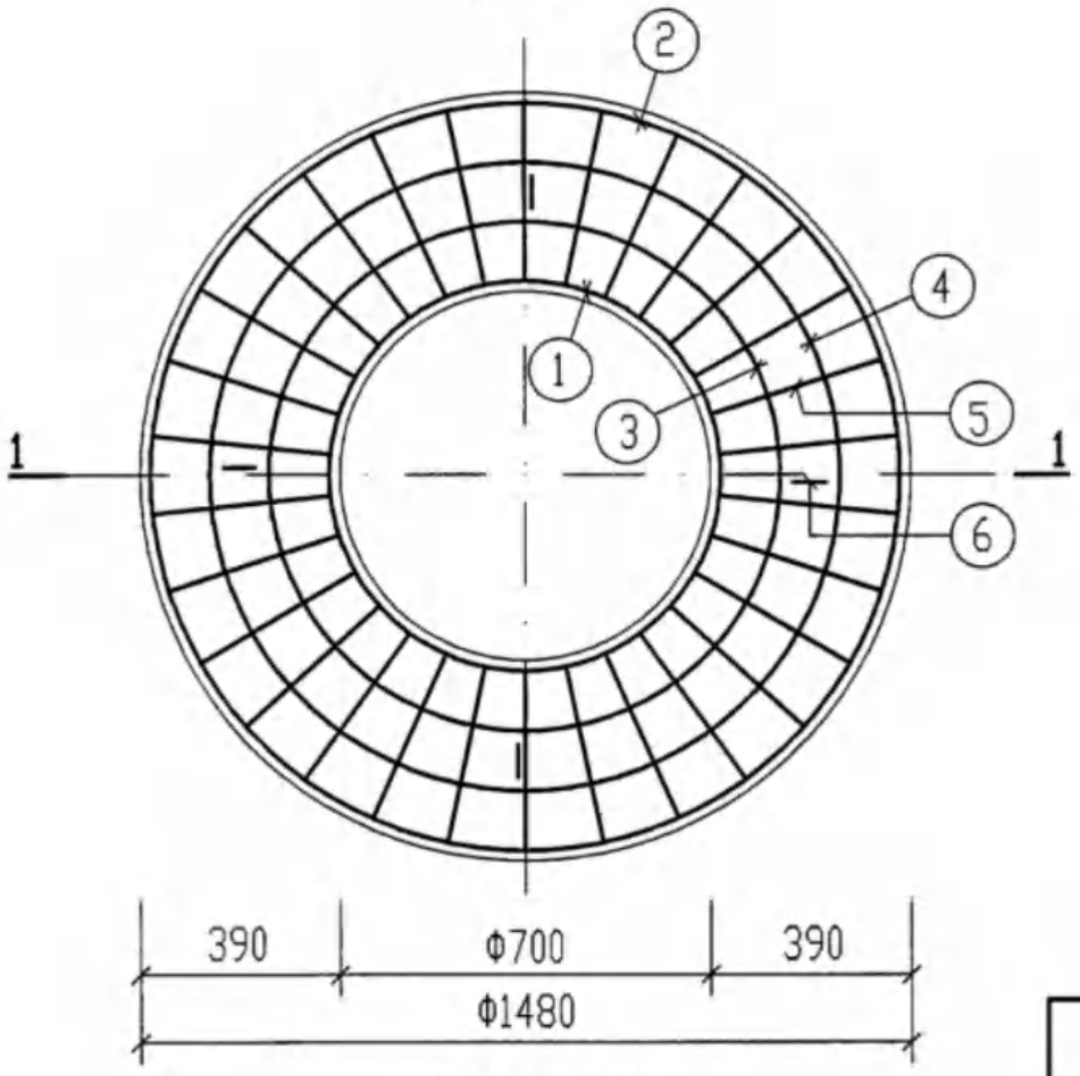

井圈(四)配筋图

钢 筋 表

钢筋编号	简 图	直径 (mm)	长 度 (mm)	根数	共 长 (m)
1	400 r=380	Φ10	2790	2	5.58
2	400 r=710	Φ10	4860	2	9.72
3	400 r=490	Φ10	3480	1	3.48
4	400 r=600	Φ10	4170	1	4.17
5	90 330 90	Φ10	990	30	29.70
6	50 190 120 120	Φ8	770	4	3.08

材 料 表

钢筋				混凝土	
直径 (mm)	总长 (m)	重量 (kg)	总 重 (kg)	强度等级	体 积 (m^3)
Φ8	3	2	35	C25	0.20
Φ10	53	33			

井圈(四)配筋图								图集号	04S519
审核	郭奕雄	郭奕雄	校对	武明美	武明美	设计	王龙生	王龙生	页	45

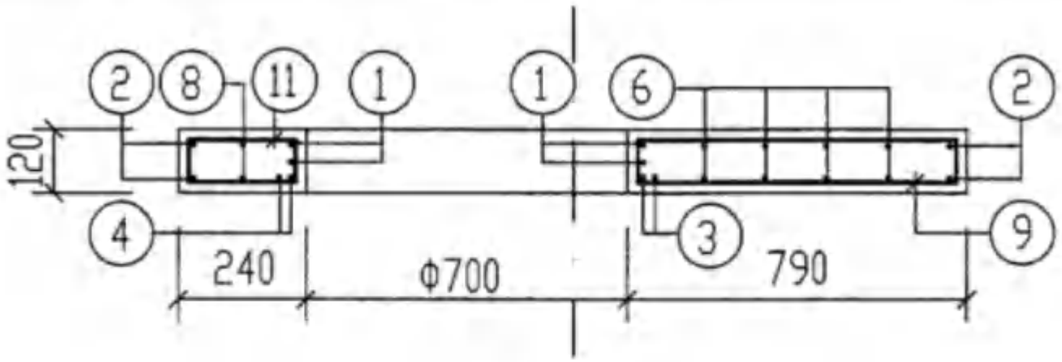

1-1

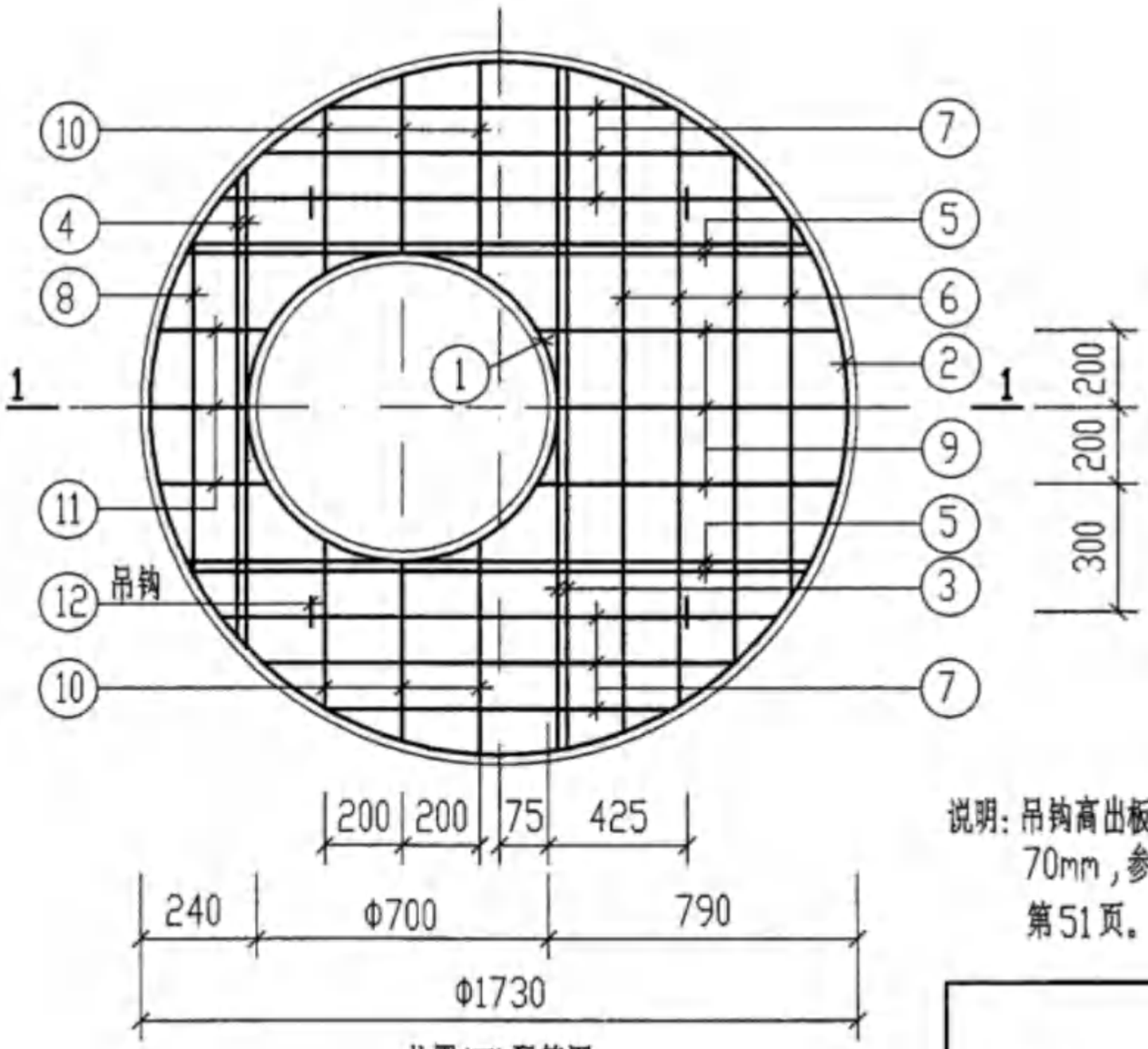

井圈(五)配筋图

说明：吊钩高出板面70mm，参见第51页。

钢　筋　表

钢筋编号	简　图	直径(mm)	长度(mm)	根数	共长(m)
1	480 r=380	Φ12	2870	2	5.74
2	480 r=835	Φ12	5720	2	11.44
3	1670	Φ12	1670	2	3.30
4	990	Φ12	990	2	2.00
5	1480	Φ12	1480	2X2	5.90
6	830～1590	Φ10	830～1590	4X2	9.68
7	700～1310	Φ10	700～1310	3X4	12.06
8	630	Φ10	630	2	1.26
9	60 750～800 60	Φ10	1770～1870	3	5.50
10	60 400～540 60	Φ10	1070～1350	3X2	7.30
11	60 200～250 60	Φ10	670～770	3	2.20
12	50 160 210 160 210	Φ10	920	4	3.70

材　料　表

钢筋				混凝土	
直径(mm)	总长(m)	重量(kg)	总重(kg)	强度等级	体积(m^3)
Φ10	4	3	52	C25	0.24
Φ10	38	24			
Φ12	29	25			

井圈(五)配筋图									图集号	04S519
审核	郭奕雄	郭奕雄	校对	武明美	武明美	设计	王龙生	王龙生	页	46

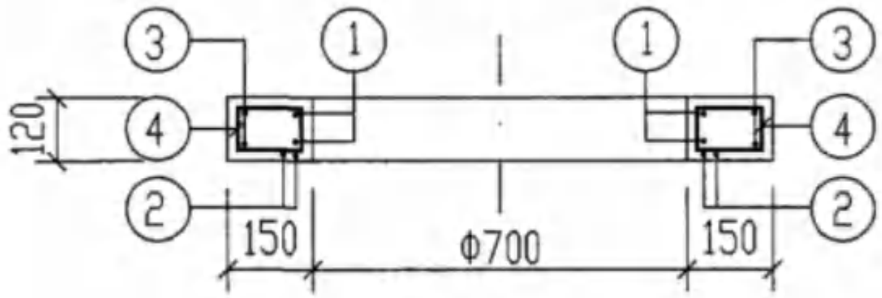

1-1

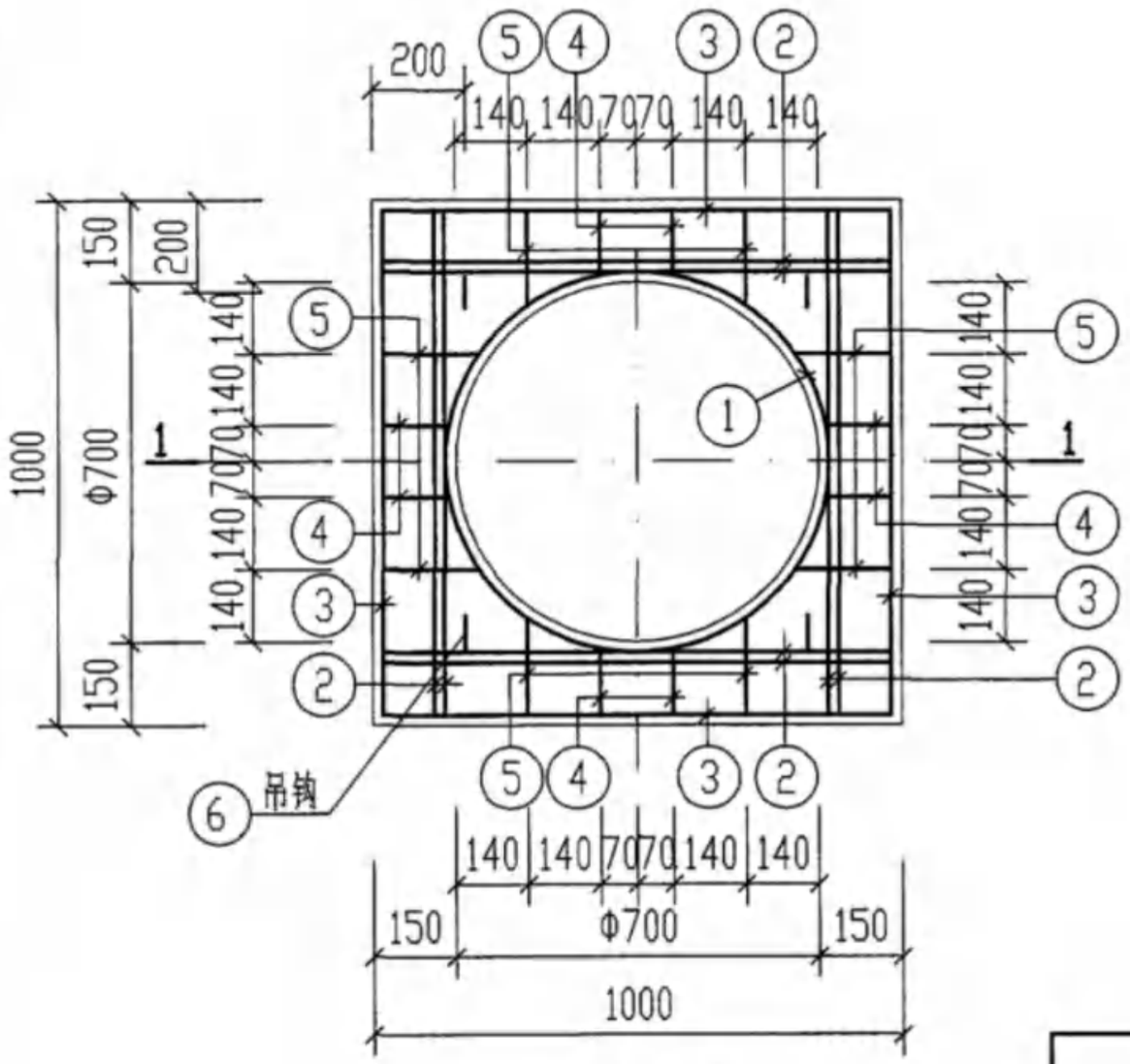

井圈(六)配筋图

钢　筋　表

钢筋编号	简　图	直径(mm)	长度(mm)	根数	共长(m)
1	400 r=380	Φ10	2790	2	5.60
2	940	Φ10	940	2X4	7.50
3	940	Φ8	940	8	7.50
4	60 130 60	Φ8	530	8	4.20
5	60 190 60	Φ8	650	8	5.20
6	50 160 150 150	Φ8	770	4	3.10

材　料　表

钢筋				混凝土	
直径(mm)	总长(m)	重量(kg)	总重(kg)	强度等级	体积(m^3)
Φ8	3	1	16	C25	0.08
Φ8	17	7			
Φ10	13	8			

井圈(六)配筋图								图集号	04S519
审核	郭奕雄	郭奕雄	校对	武明美	武明美	设计	王龙生	王龙生	页	47

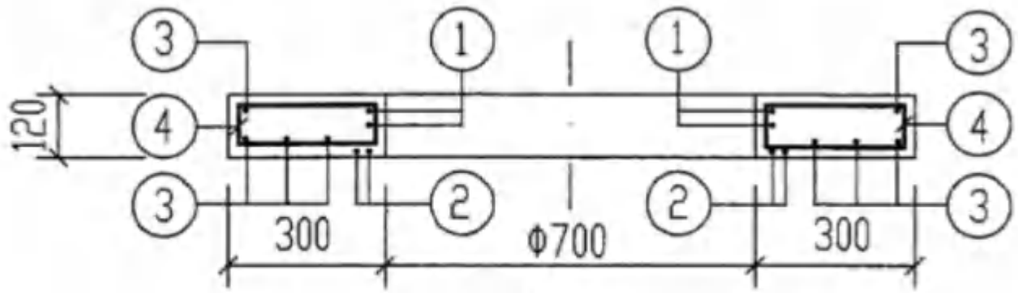

1-1

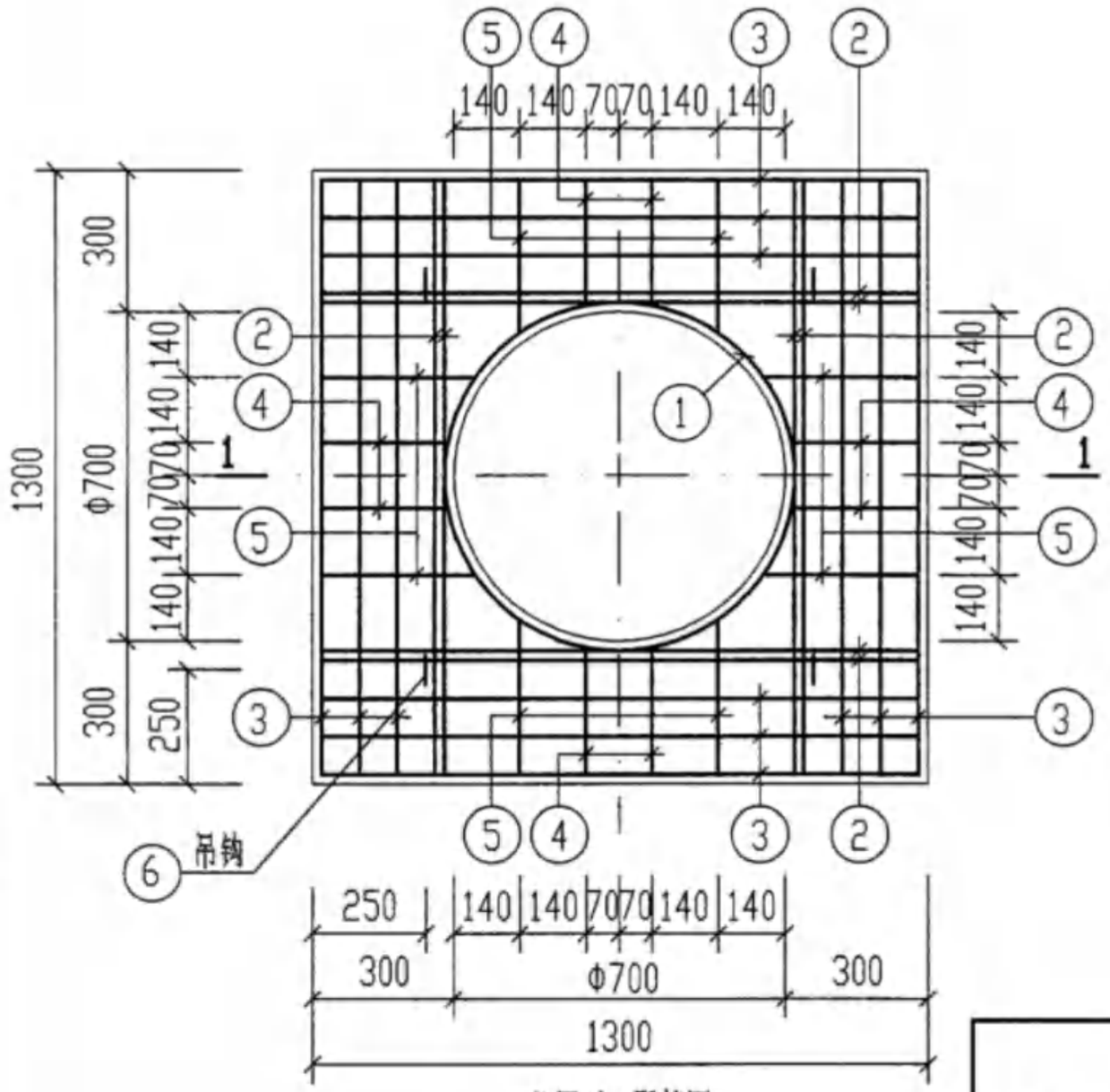

井圈(七)配筋图

钢　筋　表

钢筋编号	简　图	直径(mm)	长度(mm)	根数	共长(m)
1	480 r=380	Φ12	2870	2	5.74
2	1240	Φ12	1240	2X4	9.90
3	1240	Φ8	1240	16	19.80
4	60 280 60	Φ8	830	8	6.60
5	60 340 60	Φ8	950	8	7.60
6	50 160 150 150	Φ8	770	4	3.10

材　料　表

钢筋				混凝土	
直径(mm)	总长(m)	重量(kg)	总重(kg)	强度等级	体积(m^3)
Φ8	3	1	29	C25	0.16
Φ8	34	14			
Φ12	16	14			

井圈(七)配筋图								图集号	04S519
审核	郭奕雄	郭奕雄	校对	武明美	武明美	设计	王龙生	页	48

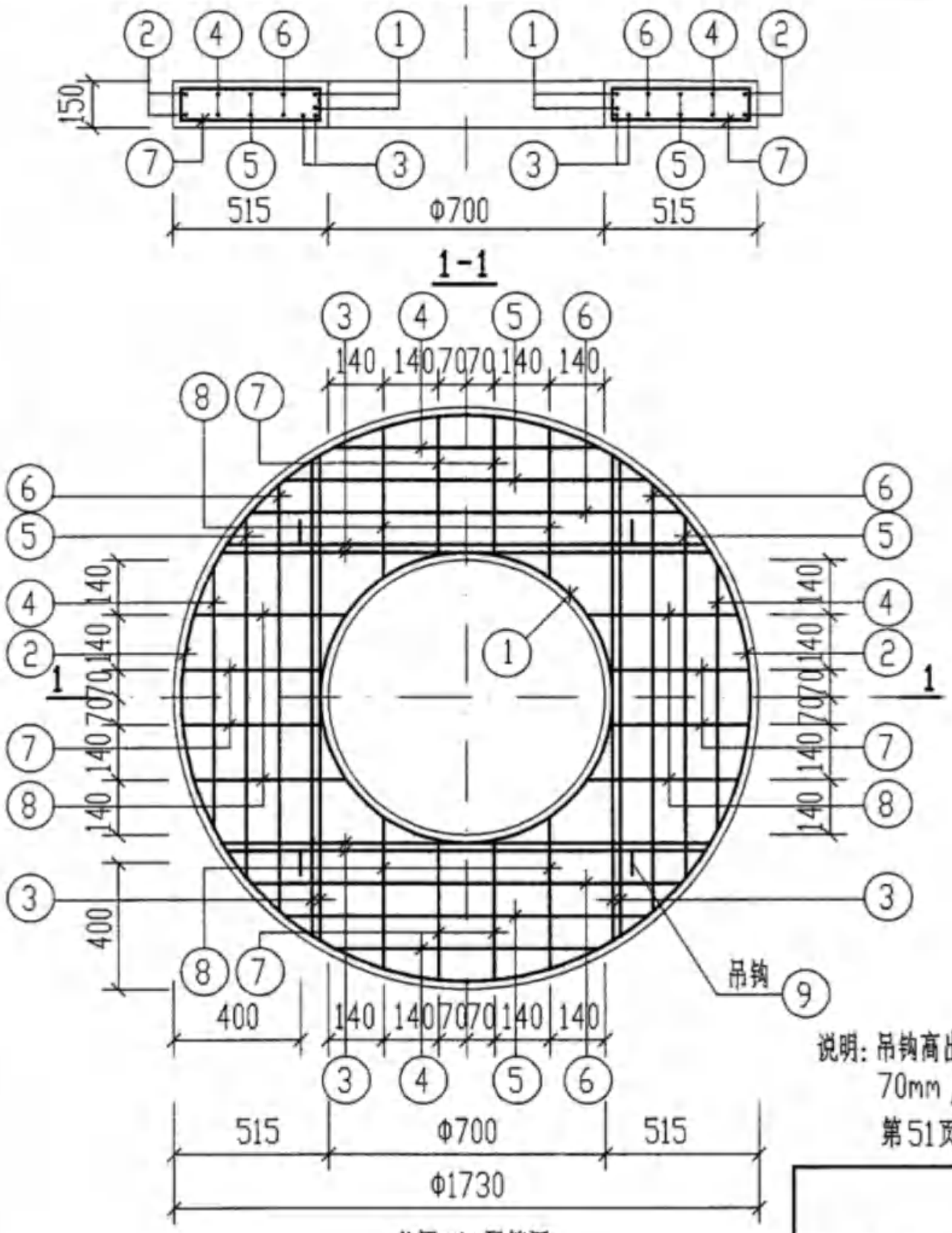

井圈(八)配筋图

说明：吊钩高出板面70mm，参见第51页。

钢　筋　表

钢筋编号	简　图	直径(mm)	长度(mm)	根数	共长(m)
1	480 r=380	Φ12	2870	2	5.70
2	480 r=835	Φ12	5720	2	11.44
3	1520	Φ12	1520	2X4	12.16
4	880	Φ10	880	8	7.04
5	1200	Φ10	1200	8	9.60
6	1410	Φ10	1410	8	11.28
7	90 490	Φ10	1310	8	10.50
8	90 520	Φ10	1370	8	11.00
9	50 180 190 180	Φ10	920	4	3.70

材　料　表

钢筋				混凝土	
直径(mm)	总长(m)	重量(kg)	总重(kg)	强度等级	体积(m^3)
Φ10	4	3	60	C25	0.29
Φ10	50	31			
Φ12	29	26			

井圈(八)配筋图								图集号	04S519
审核	郭奕雄	郭奕雄	校对	武明美	武明美	设计	王龙生	页	49

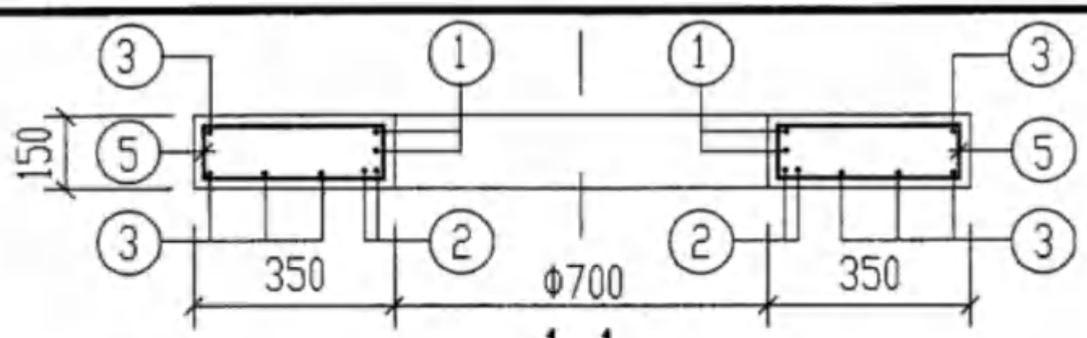

1-1

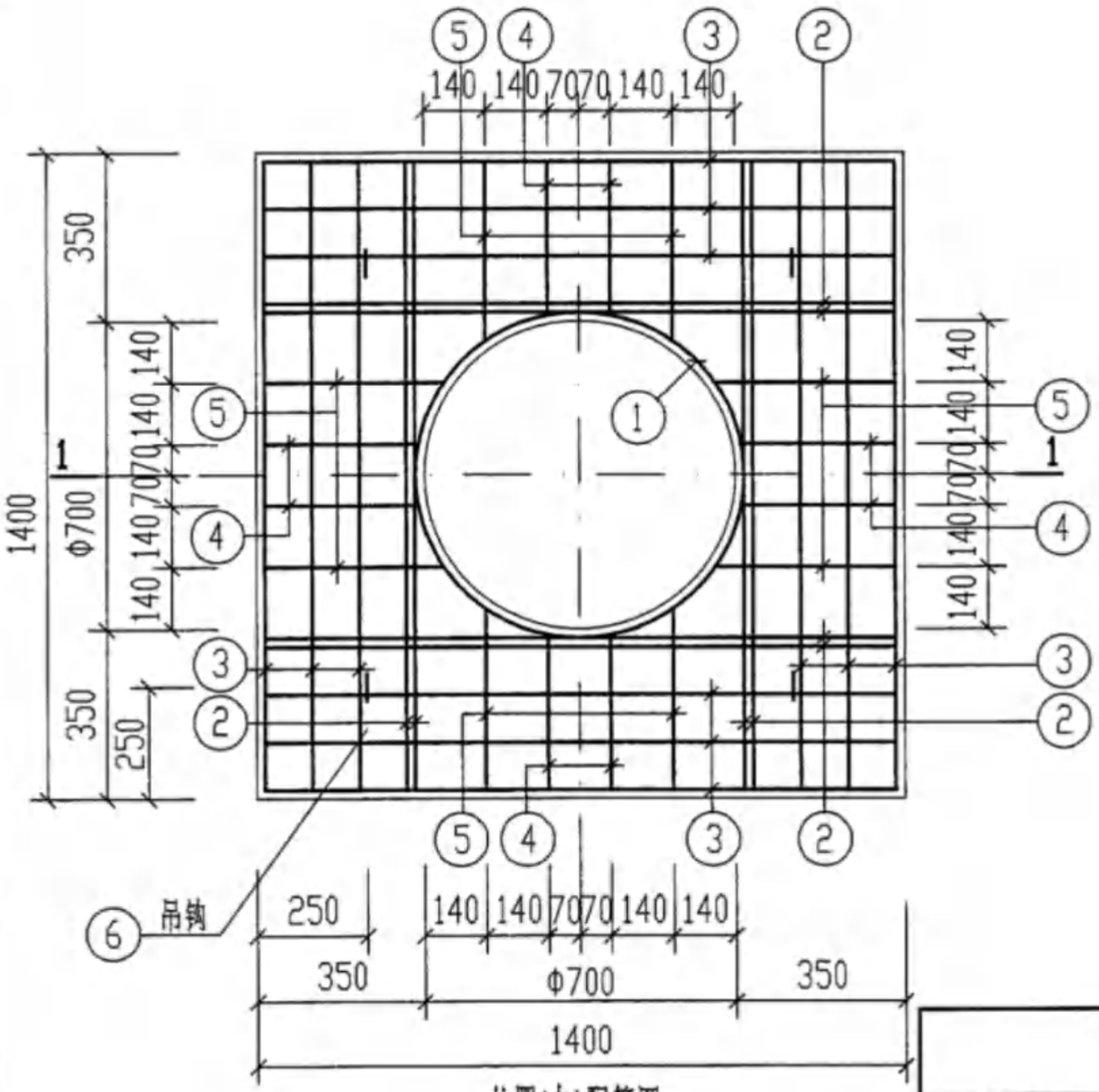

井圈(九)配筋图

钢筋表

钢筋编号	简图	直径(mm)	长度(mm)	根数	共长(m)
1	480 r=380	Φ12	2870	2	5.70
2	1340	Φ12	1340	2X4	10.70
3	1340	Φ10	1340	16	21.40
4	90 330 90	Φ10	990	8	7.90
5	90 390 90	Φ10	1110	8	8.90
6	50 180 190 180	Φ10	920	4	3.70

材料表

钢筋				混凝土	
直径(mm)	总长(m)	重量(kg)	总重(kg)	强度等级	体积(m^3)
Φ10	4	3	42	C25	0.24
Φ10	38	24			
Φ12	17	15			

井圈(九)配筋图								图集号	04S519
审核	郭奕雄	郭奕雄	校对	武明美	武明美	设计	王龙生	王龙生	页 50

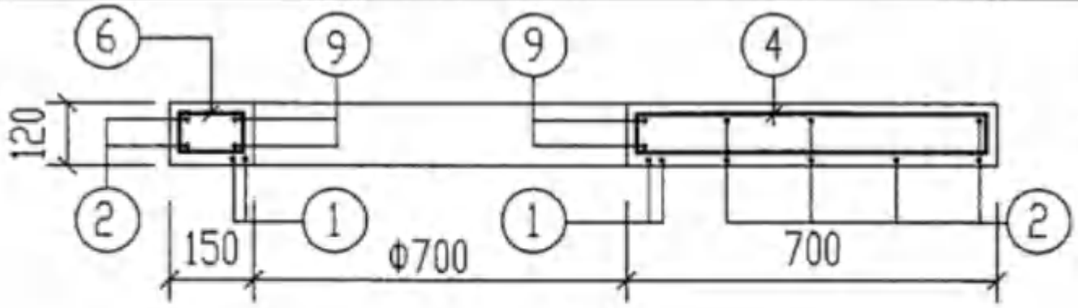

1-1

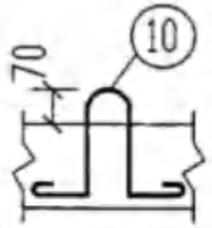

吊钩示意图

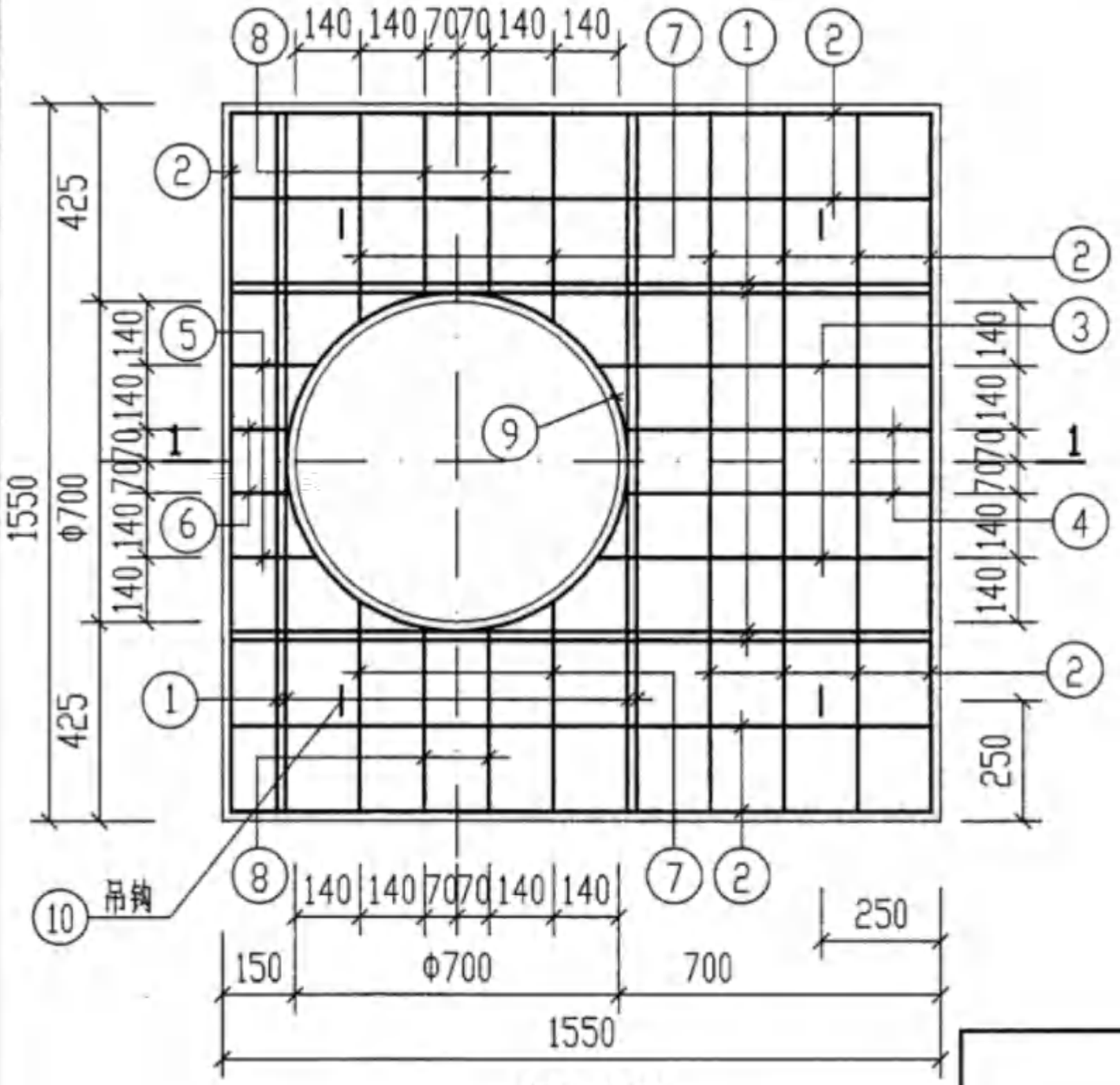

井圈(十)配筋图

钢筋表

钢筋编号	简图	直径(mm)	长度(mm)	根数	共长(m)
1	1490	Φ12	1490	2X4	11.90
2	1490	Φ10	1490	17	25.30
3	60 740 60	Φ10	1750	2	3.50
4	60 680 60	Φ10	1630	2	3.30
5	60 190 60	Φ10	650	2	1.30
6	60 130 60	Φ10	530	2	1.10
7	60 470 60	Φ10	1210	4	4.80
8	60 400 60	Φ10	1070	4	4.30
9	480 r=380	Φ12	2870	2	5.74
10	50 210 160 210	Φ10	920	4	3.70

材料表

钢筋				混凝土	
直径(mm)	总长(m)	重量(kg)	总重(kg)	强度等级	体积(m^3)
Φ10	4	3	46	C25	0.25
Φ10	44	27			
Φ12	18	16			

井圈(十)配筋图								图集号	04S519
审核	郭奕雄	郭奕雄	校对	武明美	武明美	设计	王龙生	页	51

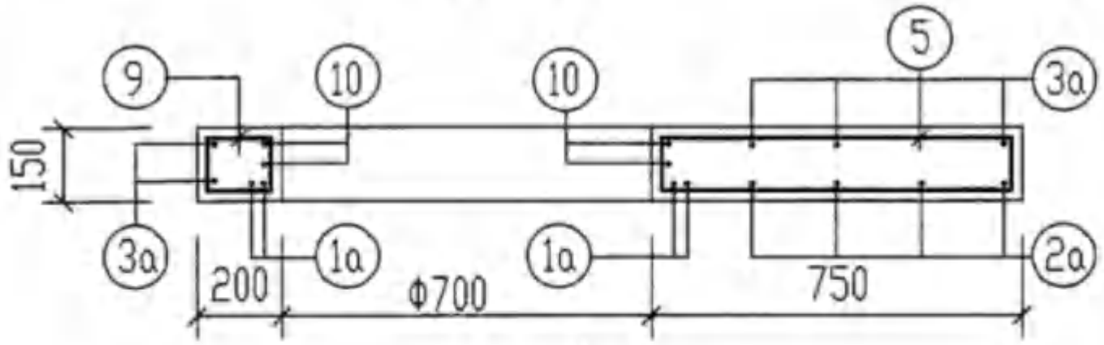

1-1

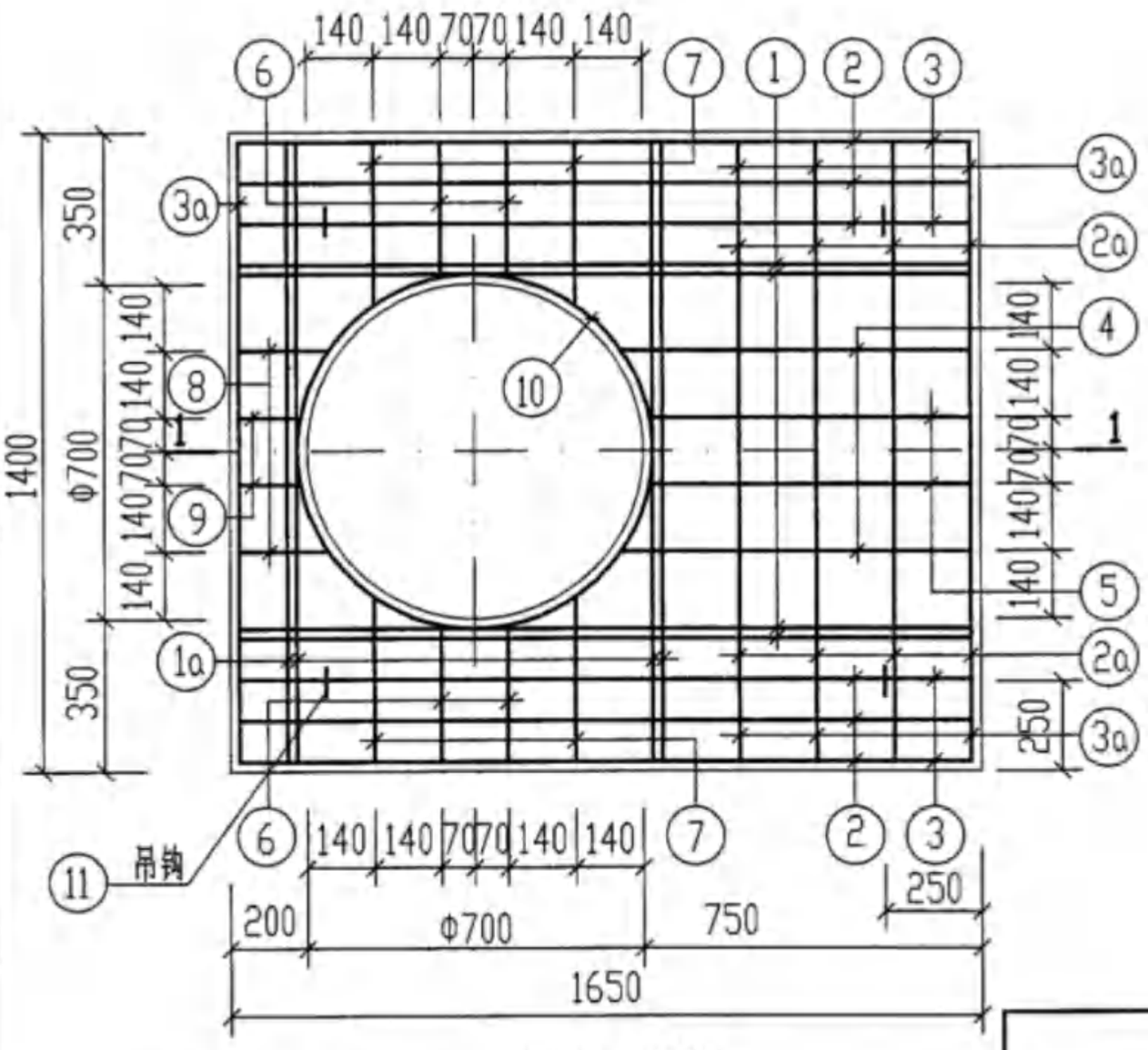

井圈(十一)配筋图

说明：吊钩示意图见第51页。

钢　筋　表

钢筋编号	简图	直径(mm)	长度(mm)	根数	共长(m)
1	1590	Φ14	1590	4	6.40
1a	1340	Φ14	1340	4	5.40
2	1590	Φ12	1590	6	9.50
2a	1340	Φ12	1340	4	5.40
3	1590	Φ10	1590	4	6.40
3a	1340	Φ10	1340	5	6.70
4	90 790 90	Φ12	1910	2	3.80
5	90 730 90	Φ12	1790	2	3.60
6	90 320 90	Φ10	970	4	3.90
7	90 390 90	Φ10	1110	4	4.40
8	90 240 90	Φ10	810	2	1.60
9	90 180 90	Φ10	690	2	1.38
10	480 r=380	Φ12	2870	2	5.70
11	50 180 190 180	Φ10	920	4	3.70

材　料　表

钢筋				混凝土	
直径(mm)	总长(m)	重量(kg)	总重(kg)	强度等级	体积(m^3)
Φ10/Φ10	4/25	3/22	65	C25	0.29
Φ12	28	25			
Φ14	12	15			

井圈(十一)配筋图								图集号	04S519
审核	郭奕雄	郭奕雄	校对	武明美	武明美	设计	王龙生	页	52

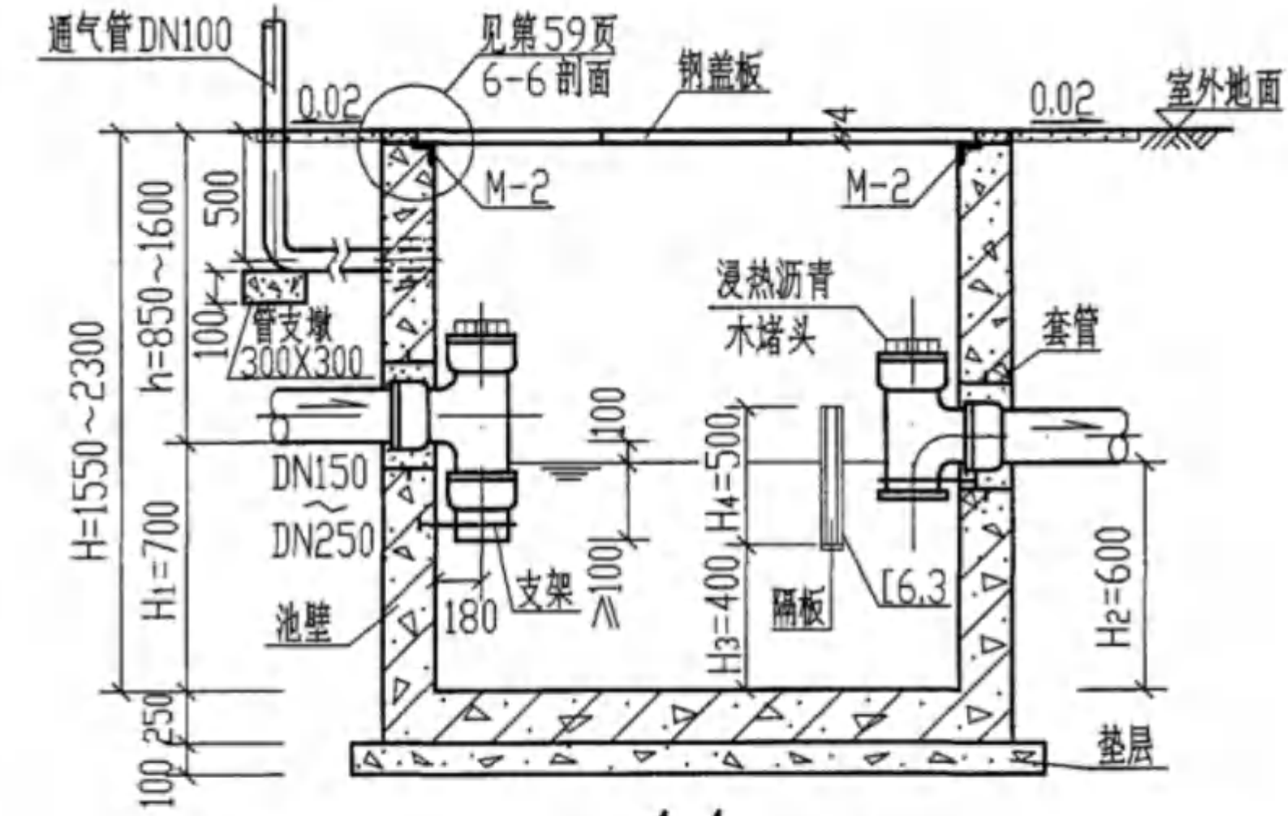

1-1

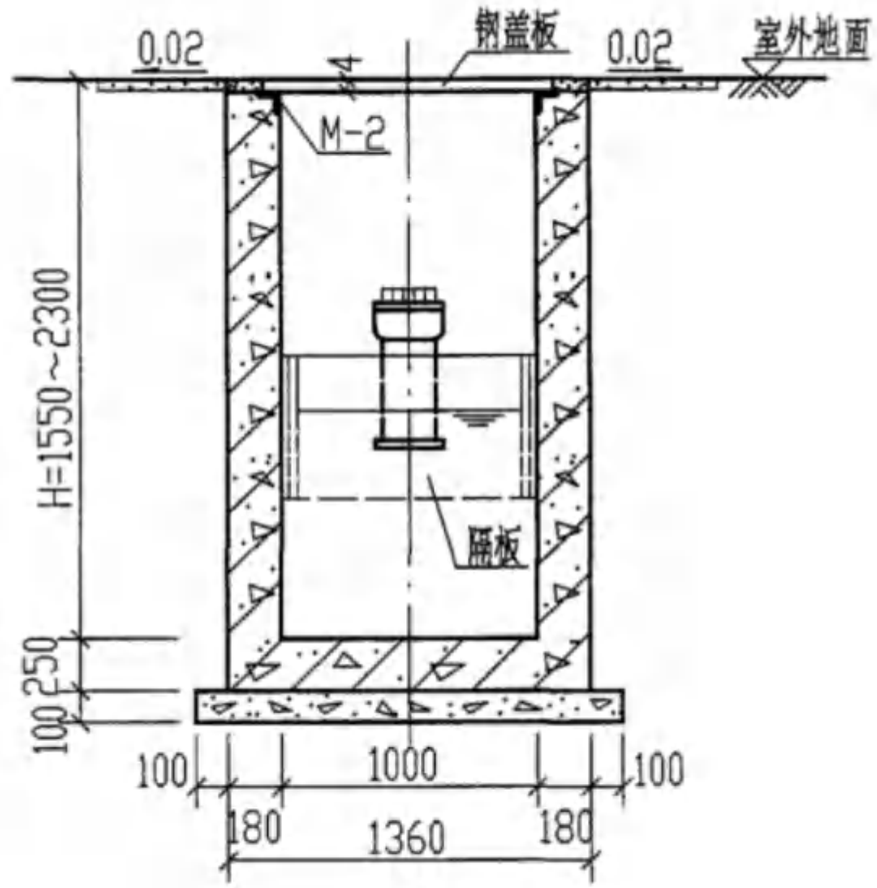

2-2

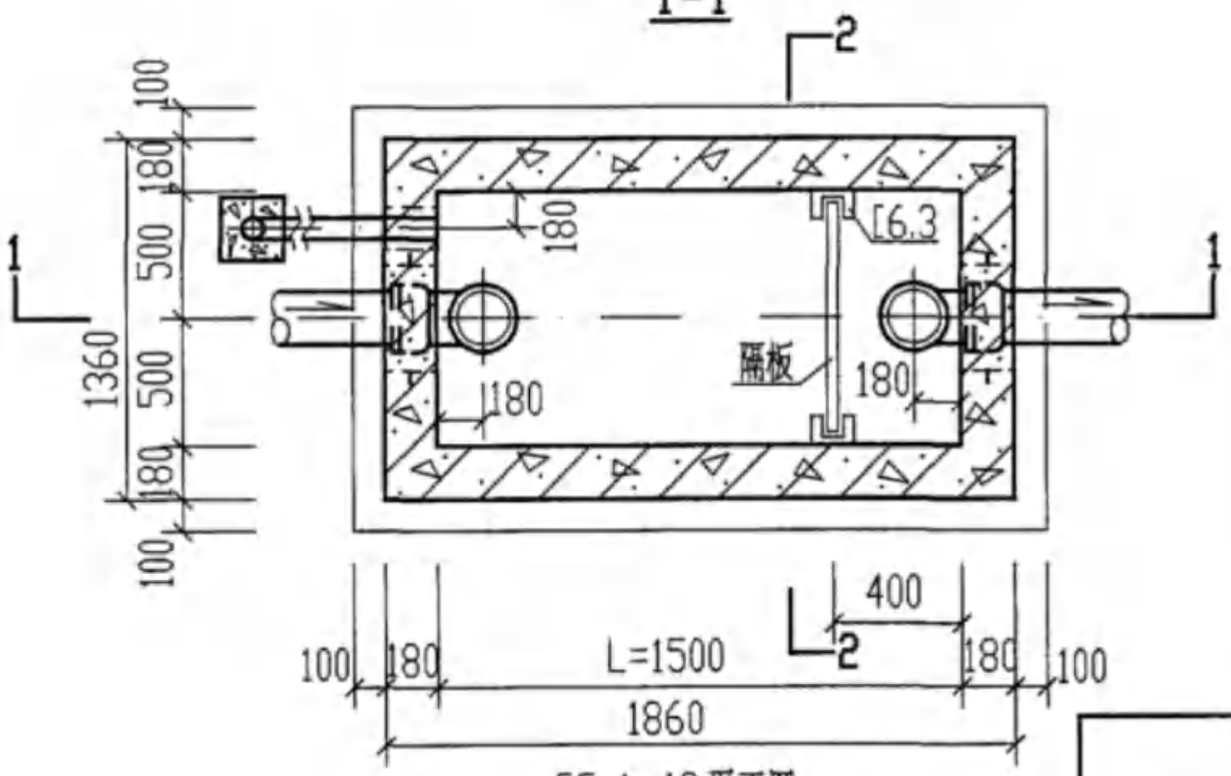

GG-1. 1S平面图

说明：

1. 型号代号如下：

G	G	—	1	S
钢筋混凝土	隔油池		1型	有地下水

2. 进.出水管可由三个方向任选,管径及管材由设计人员选定。
3. 管道穿池壁做法见第100页，通气管管罩大样见第101页。
4. 盖板布置图详见第85页。
5. 隔板大样图及池底做法详见第96页,构件及主要材料表详见第103~105页。
6. 1~4型隔油池踏步布置图见第91页。

1型钢筋混凝土隔油池平.剖面图 (池顶无覆土 GG-1. 1S)								图集号	04S519
审核	郭奕雄		校对	任向东		设计	林慧芝	页	53

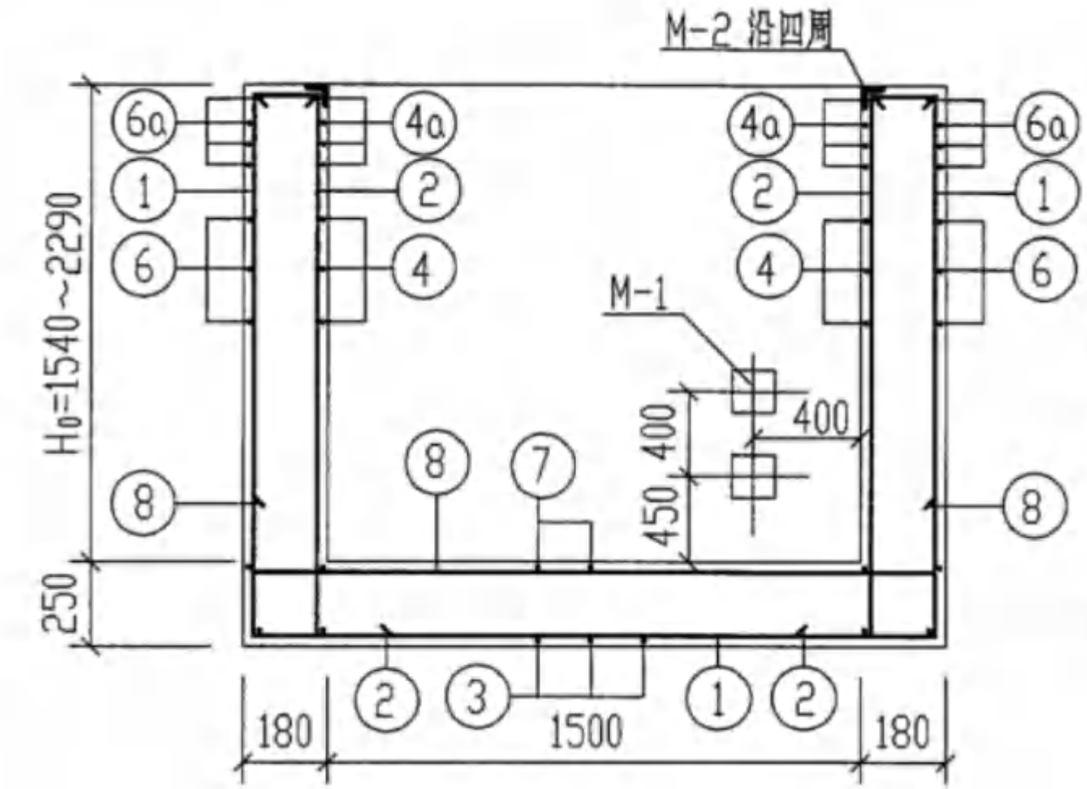

1-1

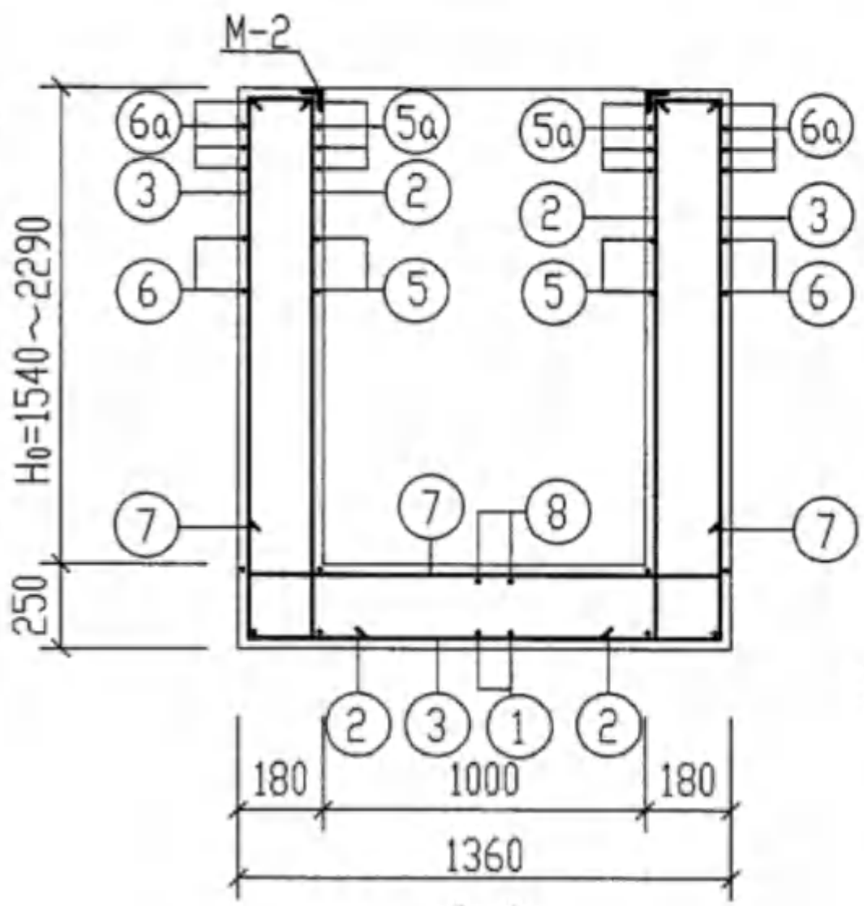

2-2

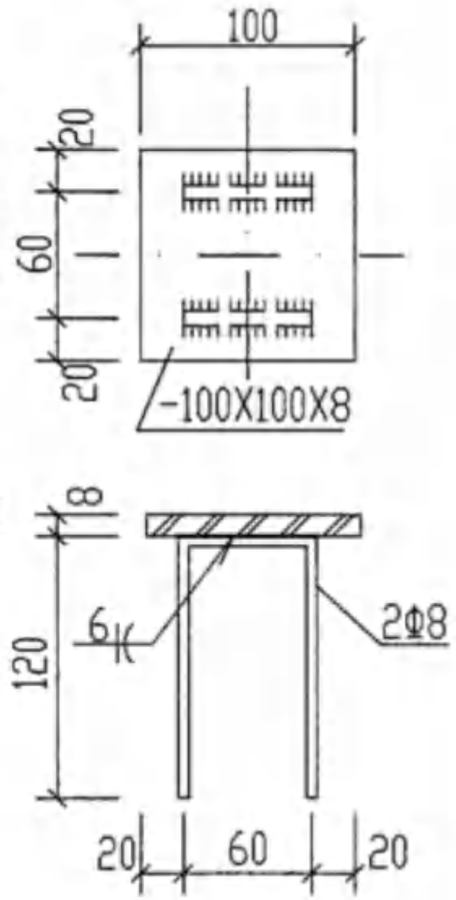

M-1

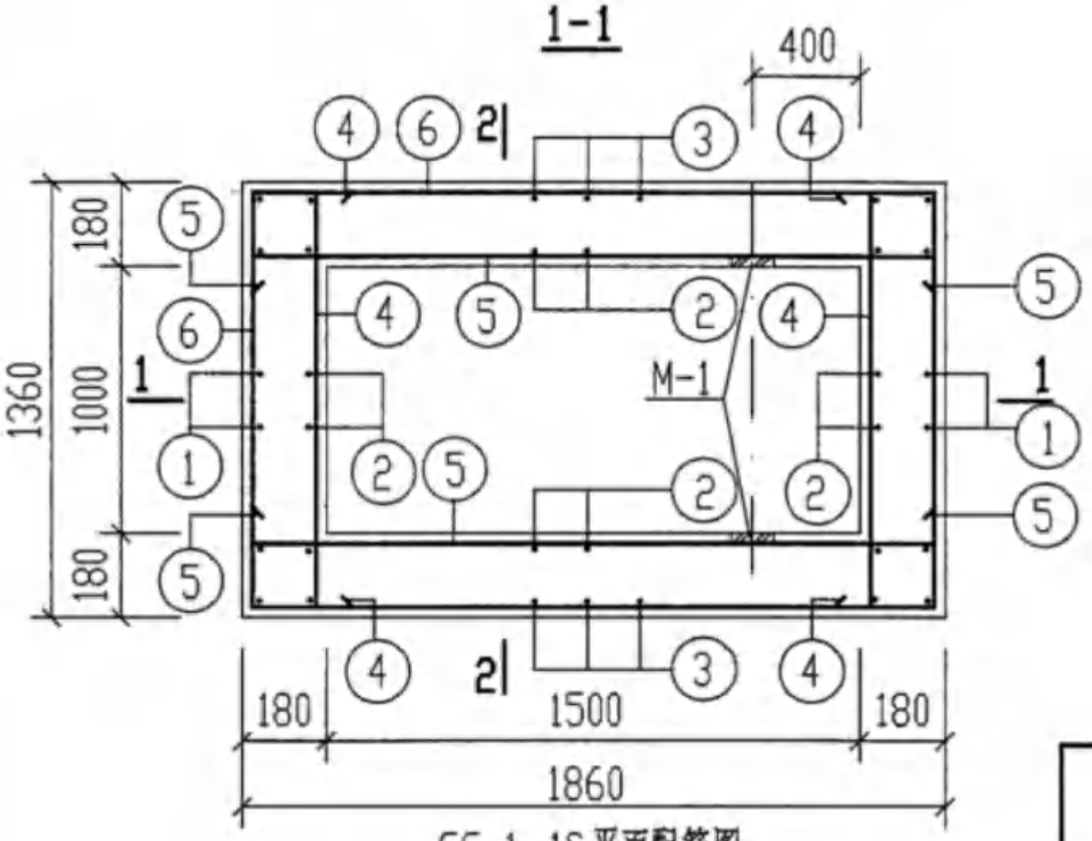

GG-1. 1S平面配筋图

说明：1. 材料：池壁及底板混凝土GG-1. 1S～GG-4. 4S为C25。

2. 钢筋的混凝土保护层池壁为35mm，底板下边为40mm，底板上边为35mm。

3. 钢筋混凝土池壁预埋套管位置详见第53页，做法详见第100页。

4. GG-1. 1S隔油池钢筋表、材料表详见第55页。

5. M-2预埋件详见第59页，踏步布置及大样图详见第91页。

GG-1. 1S配筋图及M-1预埋件详图（无地下水和有地下水　无覆土）								图集号	04S519
审核	郭奕雄	郭奕雄	校对	王龙生	王龙生	设计	武明美	武明美	页	54

钢筋表

地下水覆土	构件名称	钢筋编号	简图	直径(mm)	长度(mm)	间距(mm)	根数	共长(m)
无地下水和有地下水 无覆土	GG-1, 1S	1	1720~2470 110 1790 110 1720~2470	Φ10	5450~6950	200	8	43.60~55.60
		2	110 1720~2470 150	Φ10	1980~2730	200	26	51.48~70.98
		3	1720~2470 110 1290 110 1720~2470	Φ10	4950~6450	200	9	44.55~58.05
		4	210 1290 210	Φ10	1710	200	12~20	20.52~34.20
		4a	210 1290 210	Φ10	1710	100	8	13.68
		5	210 1790 210	Φ10	2210	200	12~20	26.52~44.20
		5a	210 1790 210	Φ10	2210	100	8	17.68
		6	1290 1790	Φ10	6320	200	6~10	37.92~63.20
		6a	1290 1790	Φ10	6320	100	4	25.28
		7	300 1290 300	Φ12	1890	200	7	13.23
		8	300 1790 300	Φ12	2390	200	4	9.56

材料表

地下水覆土	构件名称	钢筋 直径(mm)	钢筋 总长(m)	钢筋 重量(kg)	钢筋 总重(kg)	混凝土 强度等级	混凝土 体积(m^3)
无地下水和有地下水 无覆土	GG-1, 1S	Φ10	281~384	174~237	194~257	C25	2.22~2.99
		Φ12	23	20			

预埋件材料表

构件名称	预埋件编号	规格及简图	长度(mm)	数量	总重(kg)
GG-1, 1S	M-1 (共4个)	钢板-100X8	100	1块	2.5(4块)
		60 120 Φ8	300	2根	1.0(8根)
	M-2 (共1个)	等肢角钢L75X6	5600	1根	44.7
		45° 50 120 Φ8	340	34根	4.6

说明：1. 钢筋表中长度及混凝土体积分别为1型隔油池 H_0=1540mm及H_0=2290mm时的材料用量。
2. 1型隔油池配筋图见第54页。

GG-1. 1S钢筋表及材料表 (无地下水和有地下水 无覆土)								图集号	04S519
审核	郭奕雄	郭奕雄	校对	王龙生	王龙生	设计	武明美	武明美	页 55

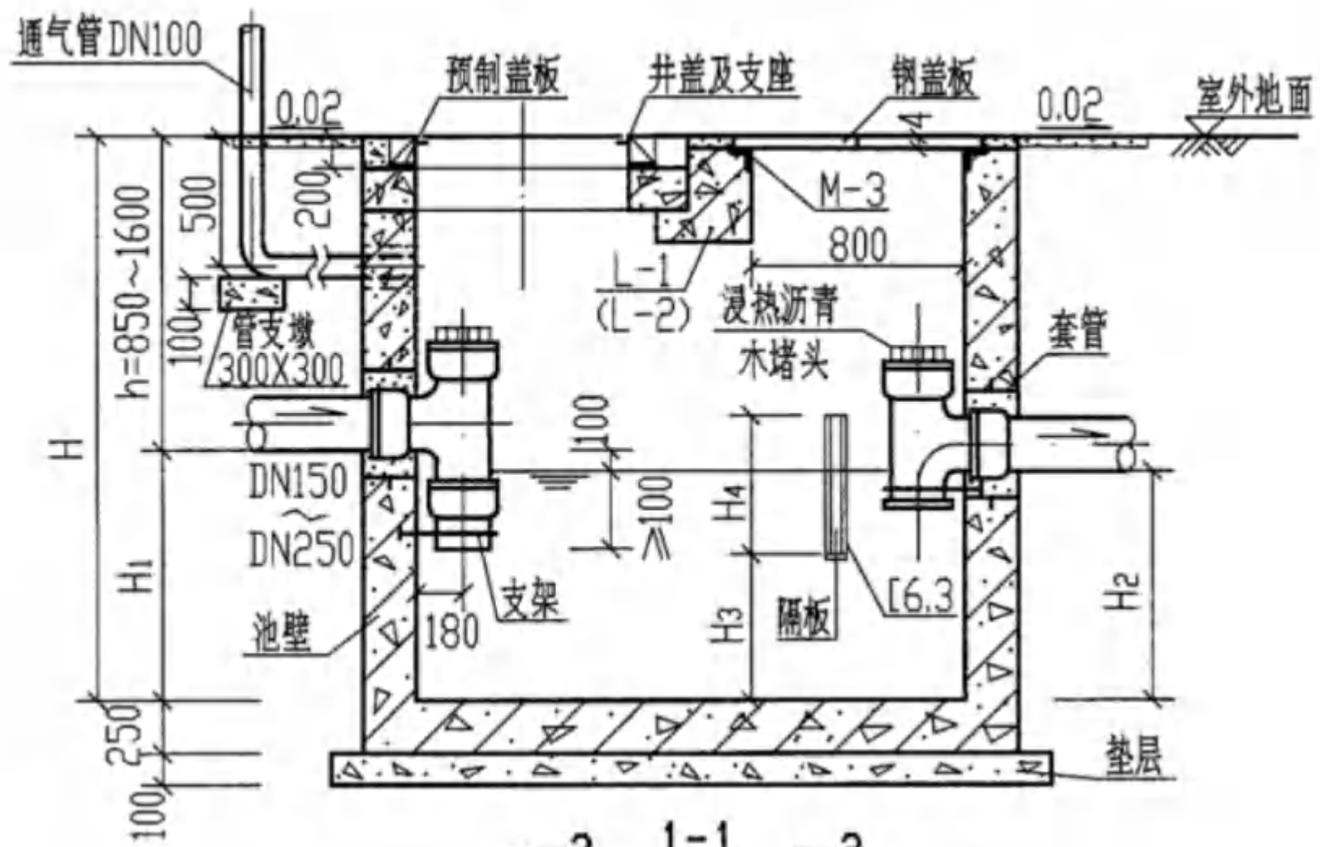

1-1

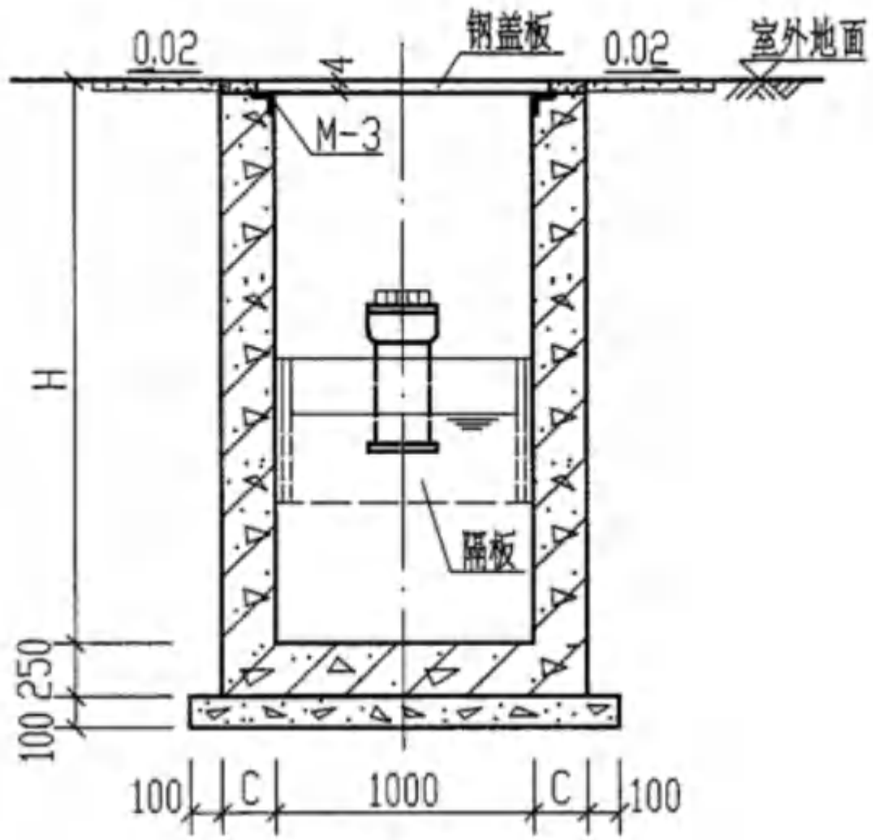

2-2

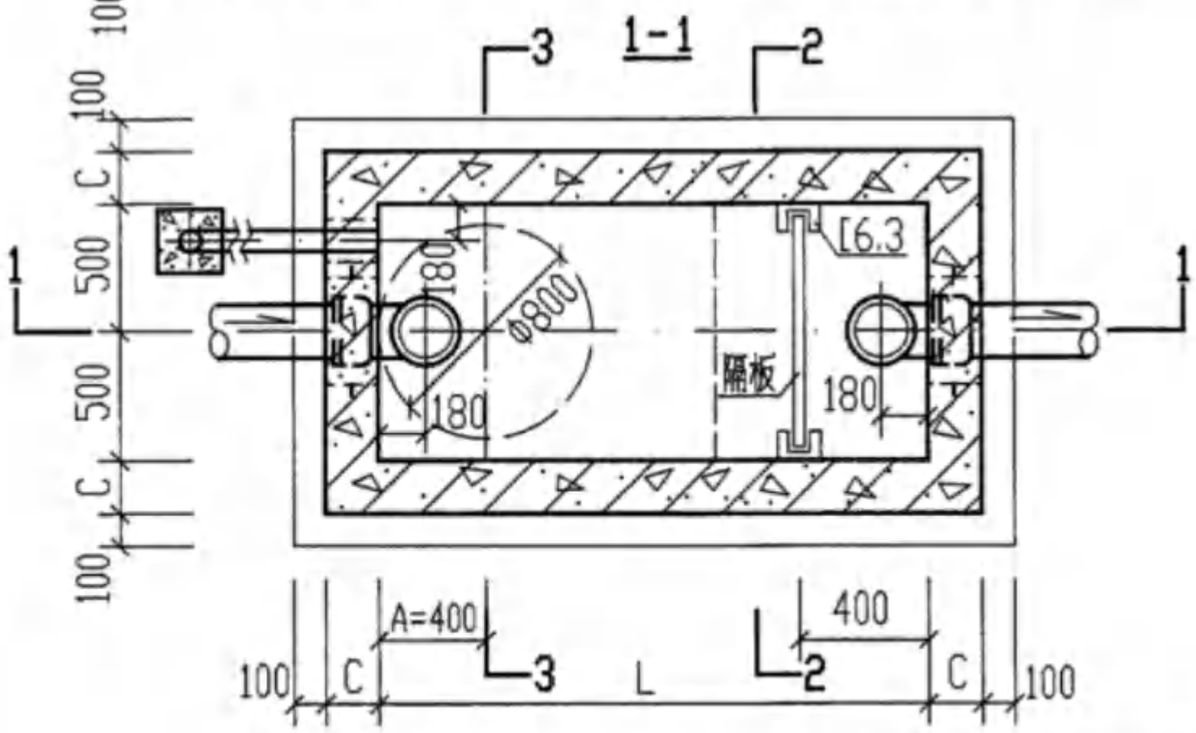

GG-2. 2S (GG-3. 3S)平面图

说明：

1. 型号代号如下：

G	G	——	2	S
钢筋混凝土	隔油池		2型	有地下水

2. 2型.3型隔油池规格尺寸表见第57页。
3. 进.出水管的位置可以三个方向任选。
4. 盖板布置图详见第85页。隔板大样图见第96页。
5. 钢筋混凝土隔油池主要材料表详见第103~105页。
6. 管道穿池壁做法见第100页。通气管管罩大样见第101页。

2型.3型钢筋混凝土隔油池平.剖面图 (池顶无覆土GG-2. 2S GG-3. 3S)								图集号	04S519
审核	郭奕雄		校对	任向东		设计	林慧芝	页	56

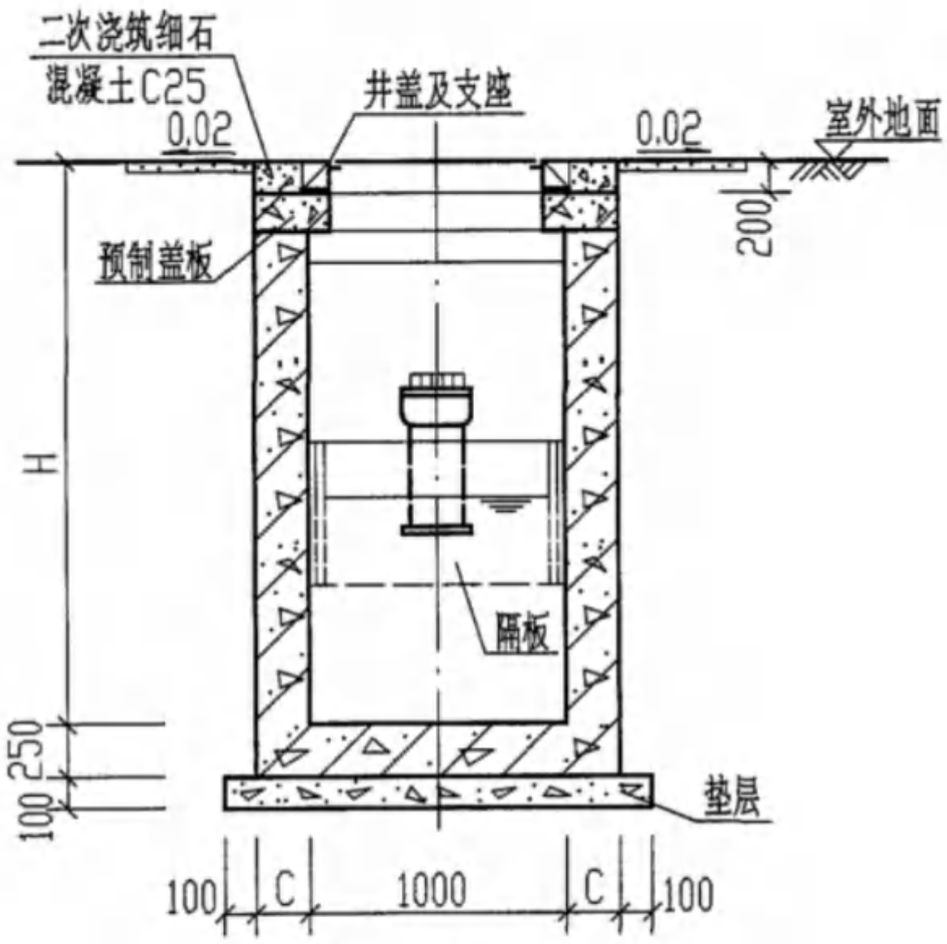

3-3

规 格 尺 寸 表

尺寸 \ 型号	1型	2型	3型	4型
h	850～1600	850～1600	850～1600	850～1600
H	1550～2300	1700～2450	2150～2900	2450～3200
H_1	700	850	1300	1600
H_2	600	750	1200	1500
H_3	400	500	900	1100
H_4	500	500	600	700
L	1500	2000	2500	3000
A	——	400	400	400
C	180	180	200	200
有效容积 (m^3)	0.90	1.50	3.00	4.50
最大设计秒流量(L/s)	1.00	1.60	3.20	4.80
代 号	GG-1. 1S	GG-2. 2S	GG-3. 3S	GG-4. 4S

说明：

1. 2型.3型钢筋混凝土隔油池平面图及1-1. 2-2剖面见第56页。

2型.3型钢筋混凝土隔油池3-3剖面及规格尺寸表 (池顶无覆土 GG-2. 2S GG-3. 3S)								图集号	04S519
审核	郭奕雄	郭奕雄	校对	任向东	任向东	设计	林慧芝	林慧芝	页	57

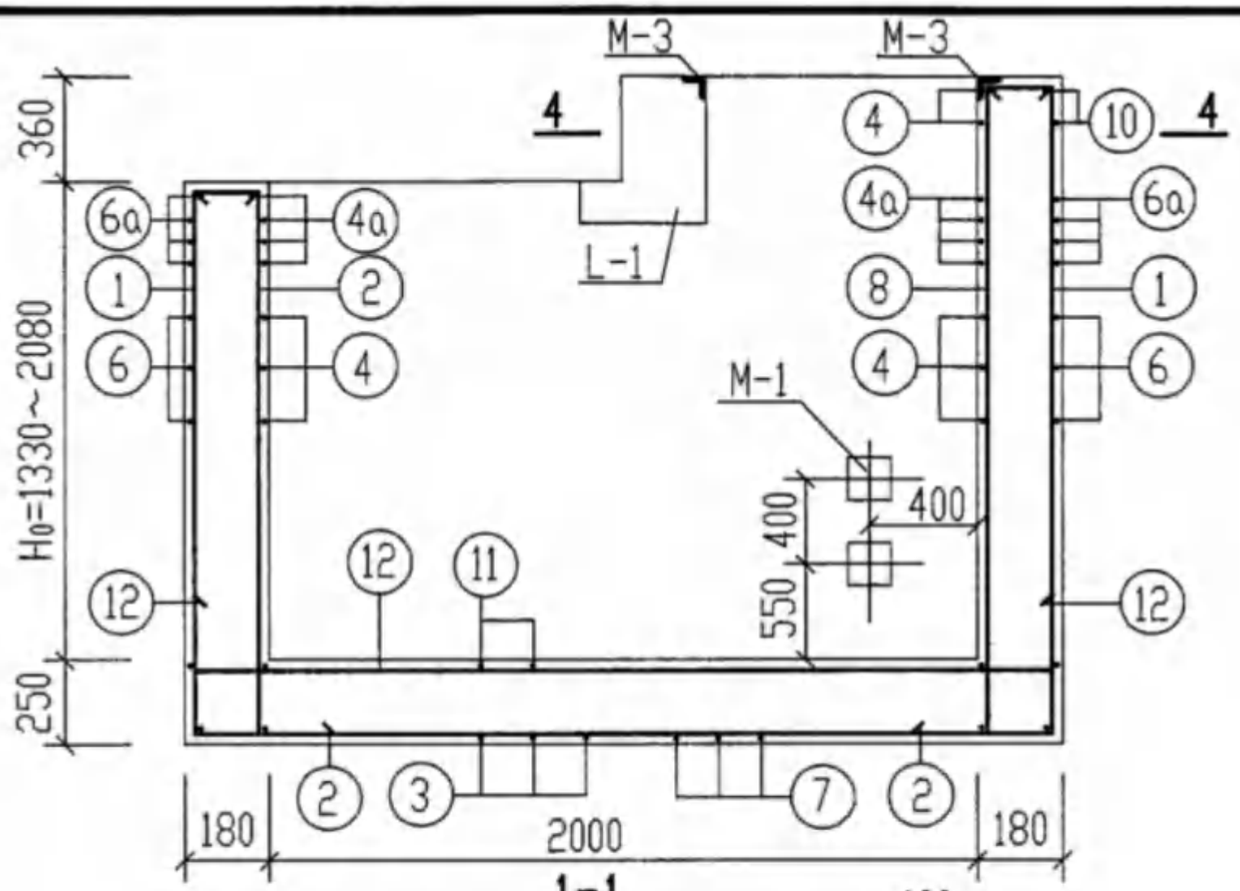

1-1

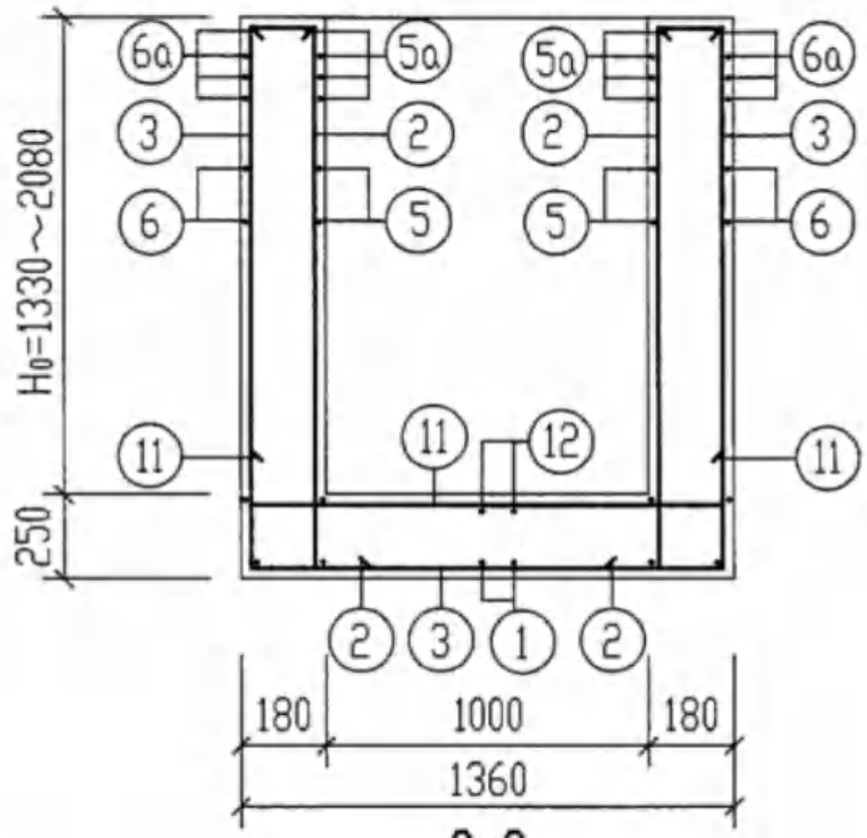

2-2

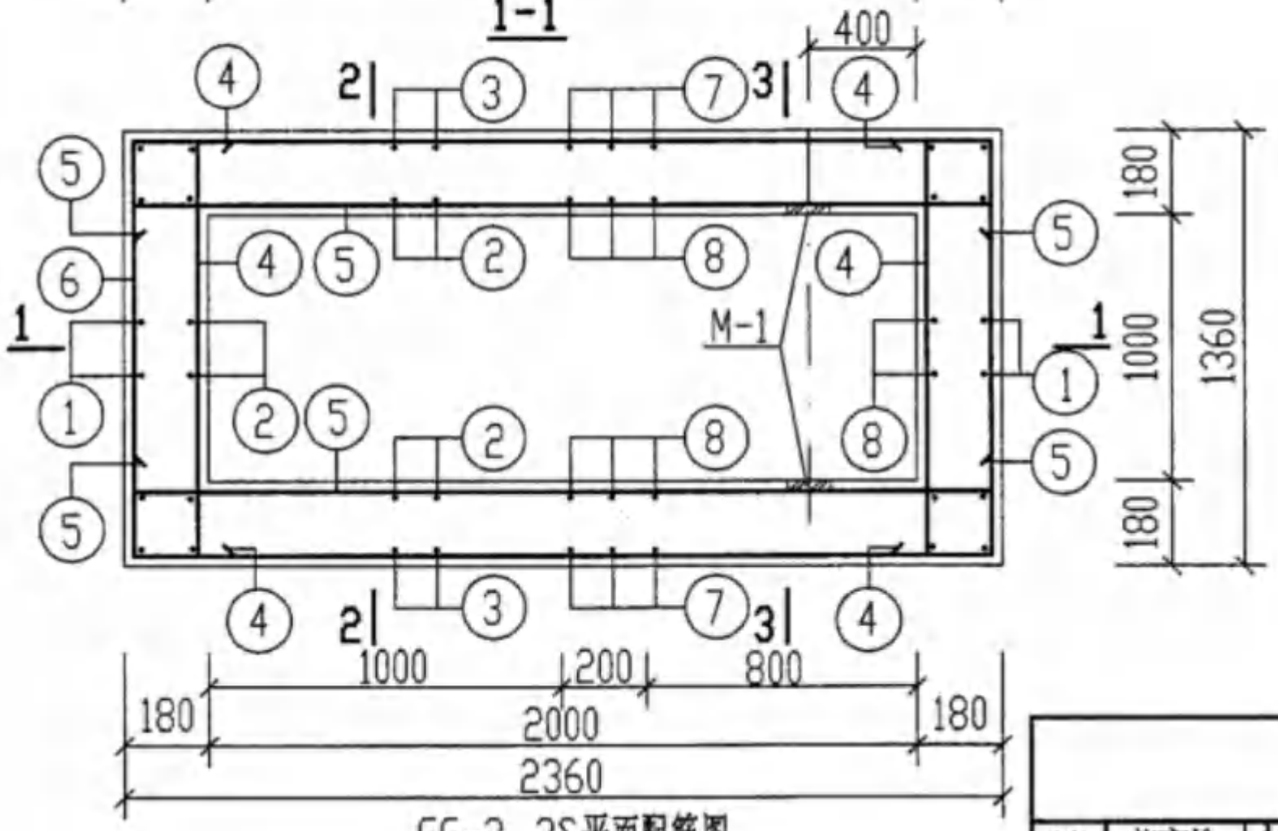

GG-2. 2S平面配筋图

说明：

1. 梁L-1配筋图，3-3. 4-4剖面图见第59页。
2. 材料、钢筋的混凝土保护层见第19页。
3. 钢筋混凝土池壁预埋套管位置详见第56页，做法详见第100页。
4. GG-2. 2S隔油池钢筋表、材料表详见第60页。
5. M-1. M-3预埋件详见第54. 62页，踏步布置及大样图详见第91页。

GG-2. 2S配筋图(一) (无地下水和有地下水 无覆土)								图集号	04S519
审核	郭奕雄	郭奕雄	校对	王龙生	王龙生	设计	武明美	武明美	页	58

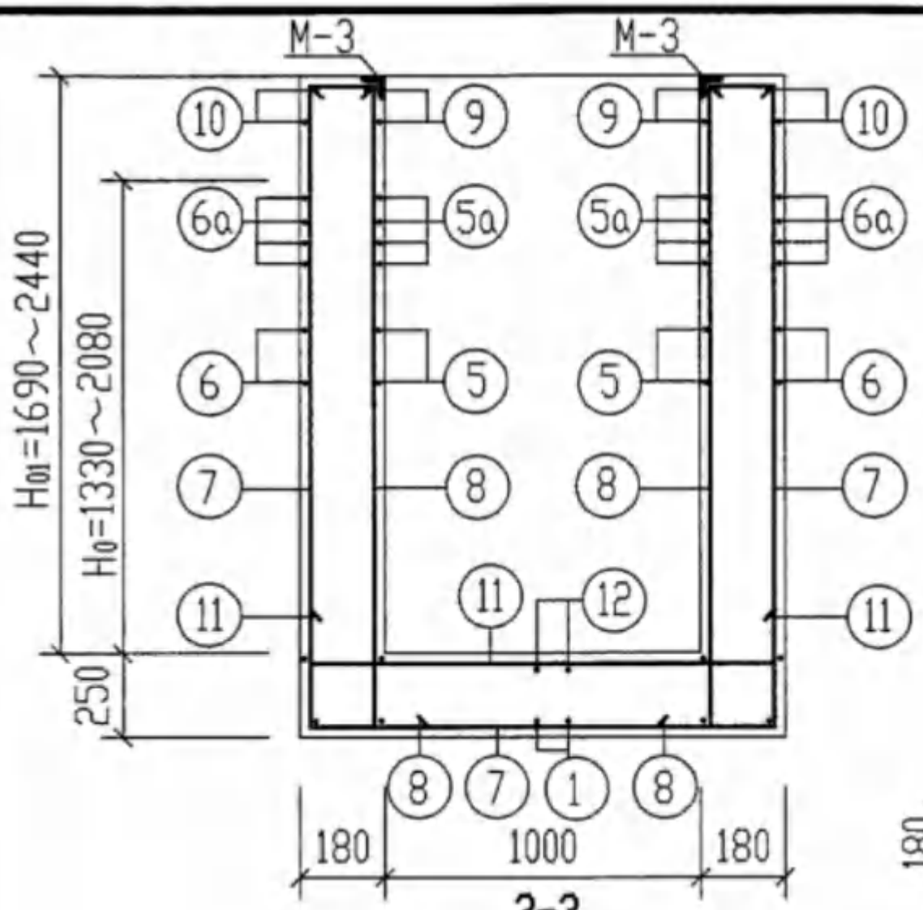

3-3

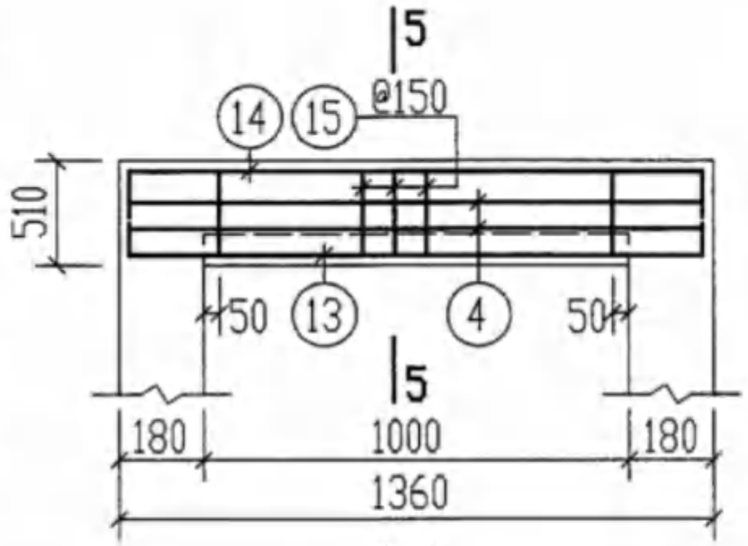

L-1

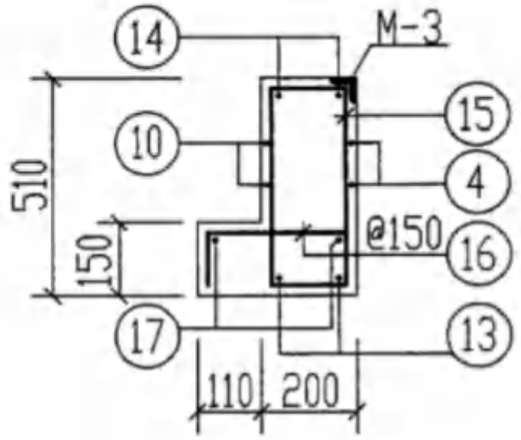

5-5

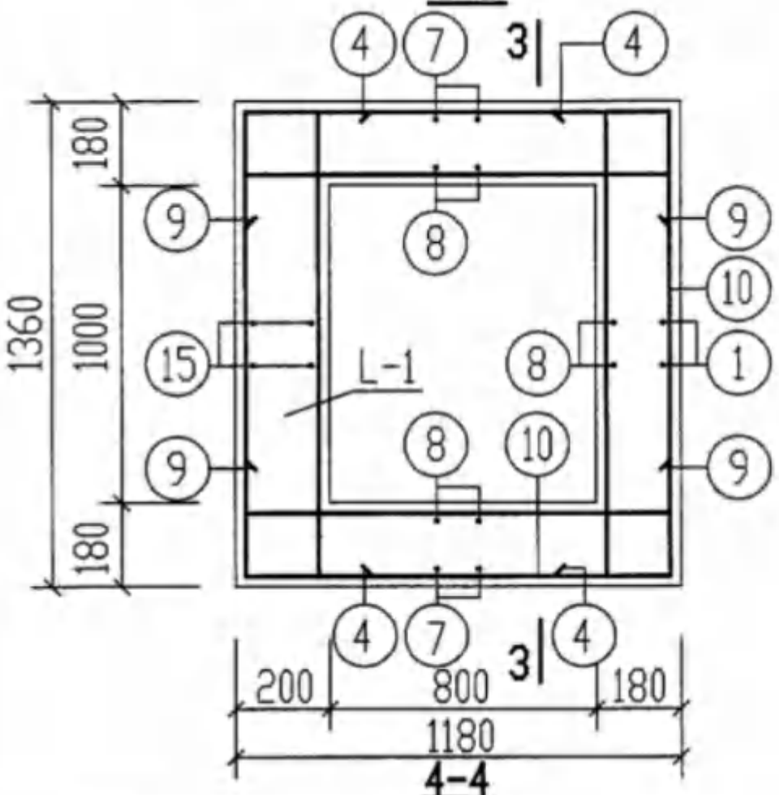

4-4

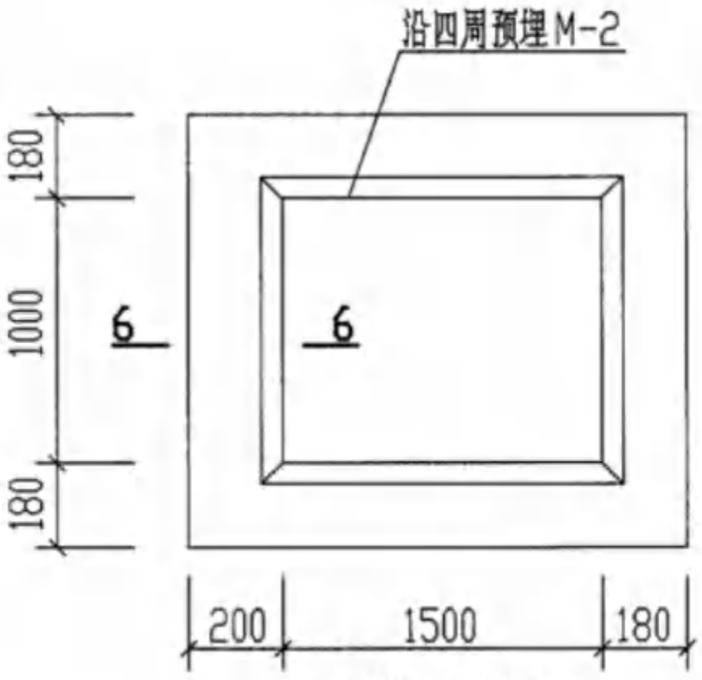

预埋件M-2平面图
(仅用于GG-1. 1S)

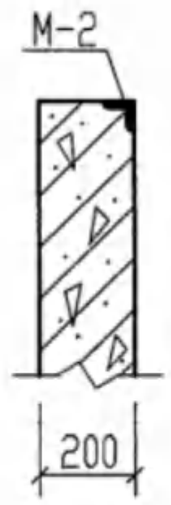

6-6

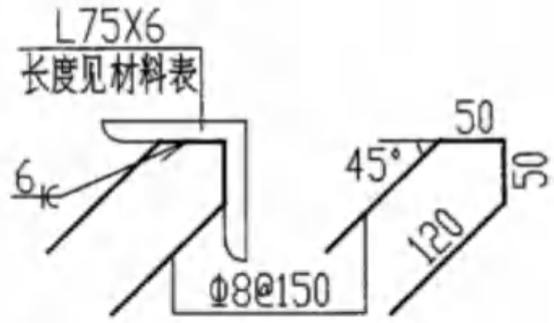

M-2

说明：1. 钢筋表及材料表见第60页。
2. 其余说明见第58页。

GG-2. 2S配筋图(二)预埋件M-2平面图及详图 (无地下水和有地下水 无覆土)								图集号	04S519
审核	郭奕雄	郭奕雄	校对	王龙生	王龙生	设计	武明美	武明美	页	59

钢筋表

地下水覆土	构件名称	钢筋编号	简图	直径(mm)	长度(mm)	间距(mm)	根数	共长(m)
无地下水和有地下水 无覆土	GG-2. 2S	1	1510~2260 110 2290 110 1870~2620	Φ10	5890~7390	200	8	47.12~59.12
		2	110 1510~2260 150	Φ10	1770~2520	200	16	28.32~40.32
		3	1510~2260 110 1290 110 1510~2260	Φ10	4530~6030	200	6	27.18~36.18
		4	210 1290 210	Φ10	1710	200	12~20	20.52~34.20
		4a	210 1290 210	Φ10	1710	100	8	13.68
		5	210 2290 210	Φ10	2710	200	10~18	27.10~48.78
		5a	210 2290 210	Φ10	2710	100	8	21.68
		6	1290 2290	Φ10	7320	200	5~9	36.60~65.88
		6a	1290 2290	Φ10	7320	100	4	29.28
		7	1870~2620 110 1290 110 1870~2620	Φ10	5250~6750	200	6	31.50~40.50
		8	110 1870~2620 150	Φ10	2130~2880	200	15	31.95~43.20
		9	210 1110 210	Φ10	1530	200	4	6.12
		10	1110 1290	Φ10	4960	200	2	9.92
		11	250 1290 250	Φ12	1790	200	10	17.90
		12	250 2290 250	Φ12	2790	200	5	13.95

地下水覆土	构件名称	钢筋编号	简图	直径(mm)	长度(mm)	间距(mm)	根数	共长(m)
无地下水和有地下水 无覆土	L-1	13	100 1290 100	Φ14	1490		2	2.98
		14	210 1290 210	Φ10	1710		2	3.42
		15	130 440	Φ10	1300	150	7	9.10
		16	115 240 115	Φ8	470	150	9	4.23
		17	1290	Φ6	1290		2	2.58

材料表

地下水覆土	构件名称	钢筋 直径(mm)	钢筋 总长(m)	钢筋 重量(kg)	钢筋 总重(kg)	混凝土 强度等级	混凝土 体积(m^3)
无地下水和有地下水 无覆土	GG-2. 2S	Φ6	3	1	246~319	C25	2.76~3.68
		Φ8	4	2			
		Φ10	342~460	211~284			
		Φ12	32	28			
		Φ14	3	4			

预埋件材料表

构件名称	预埋件编号	规格及简图	长度(mm)	数量	总重(kg)
GG-2. 2S	M-1 (共4个)	钢板-100X8	100	1块	2.5(4块)
		60 120 Φ8	300	2根	1.0(8根)
	M-3 (共1个)	等肢角钢L75X6	4200	1根	33.5
		45° 30 120 Φ8	340	26根	3.5

说明：1. 钢筋表中长度及混凝土体积分别为2型隔油池 H_{01}=1690mm及H_{01}=2440mm时的材料用量。

2. 2型隔油池配筋图见第58、59页。

3. L-1为隔油池的一部分，故其材料量不单独计算。

GG-2. 2S钢筋表及材料表 (无地下水和有地下水 无覆土)								图集号	04S519
审核	郭奕雄	郭奕雄	校对	王龙生	王龙生	设计	武明美	武明美	页 60

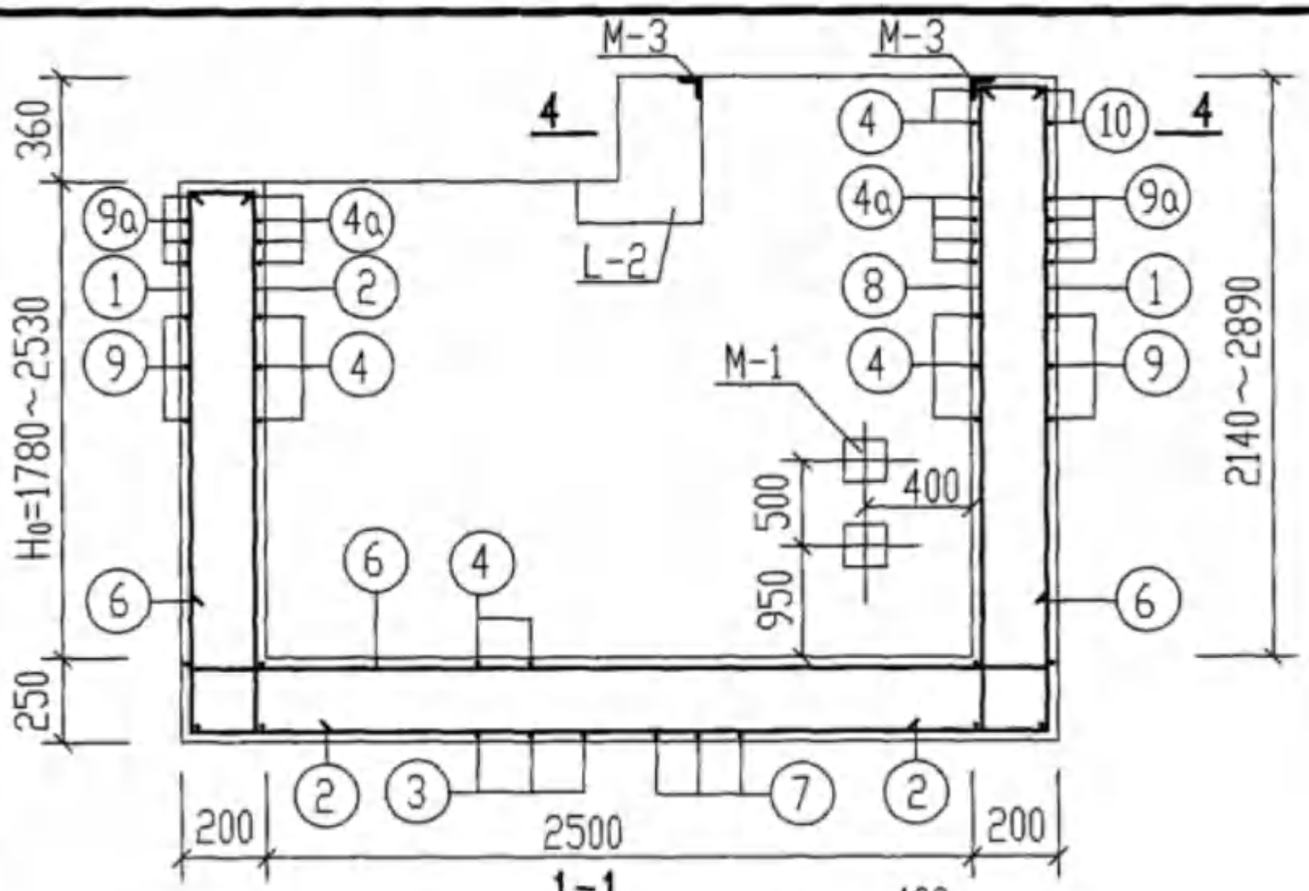

1-1

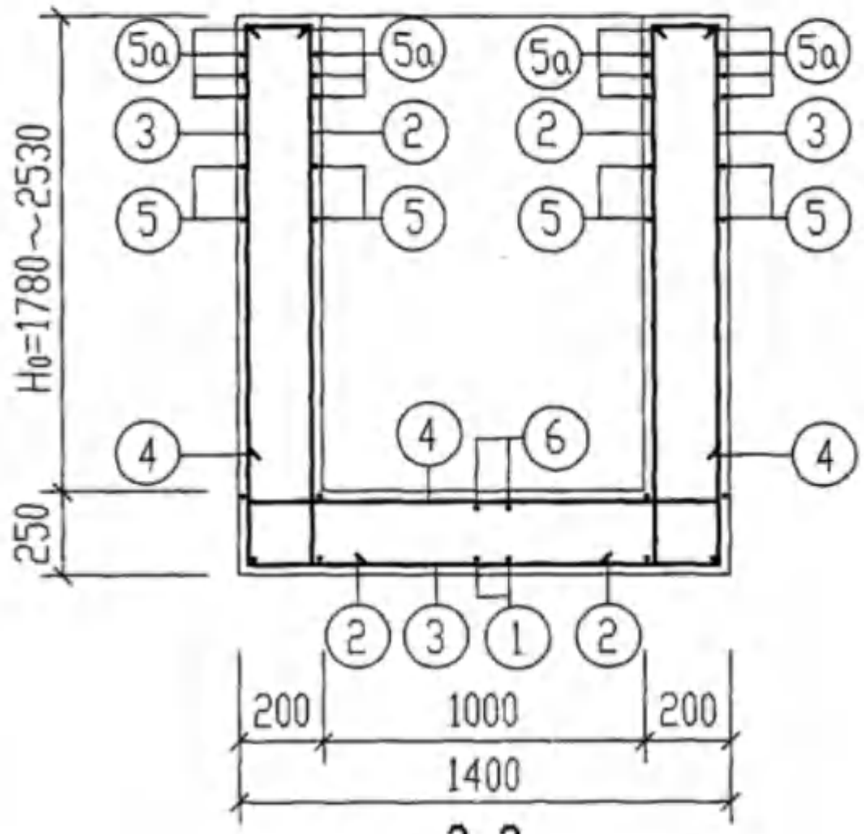

2-2

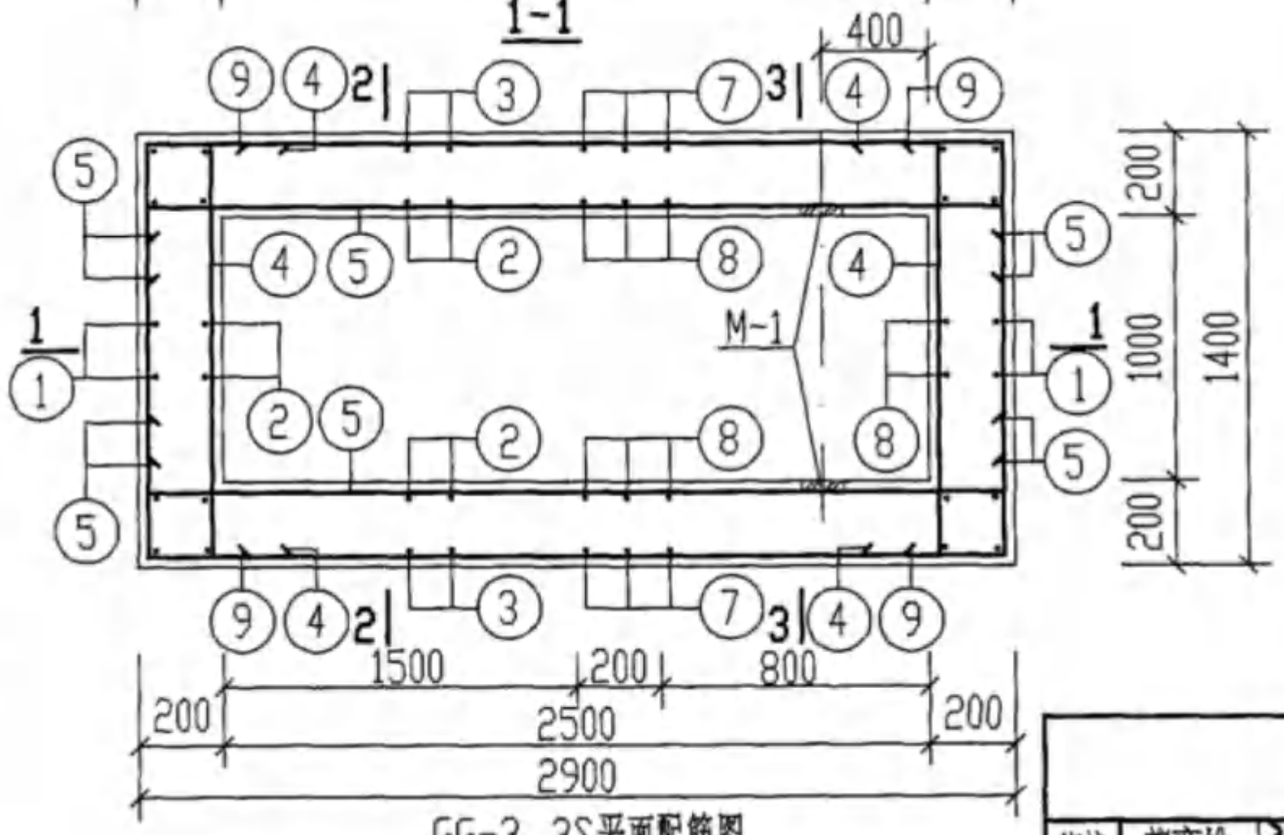

GG-3. 3S平面配筋图

说明：

1. 梁L-2配筋图，3-3. 4-4剖面图见第62页。
2. 材料，钢筋的混凝土保护层见第19页。
3. 钢筋混凝土池壁预埋套管位置详见第56页，做法详见第100页。
4. GG-3. 3S隔油池钢筋表，材料表详见第63页。
5. M-1. M-3预埋件详见第54. 62页，踏步布置及大样图详见第91页。

GG-3. 3S配筋图(一) (无地下水和有地下水 无覆土)									图集号	04S519
审核	郭奕雄	郭奕雄	校对	王龙生	王龙生	设计	武明美	武明美	页	61

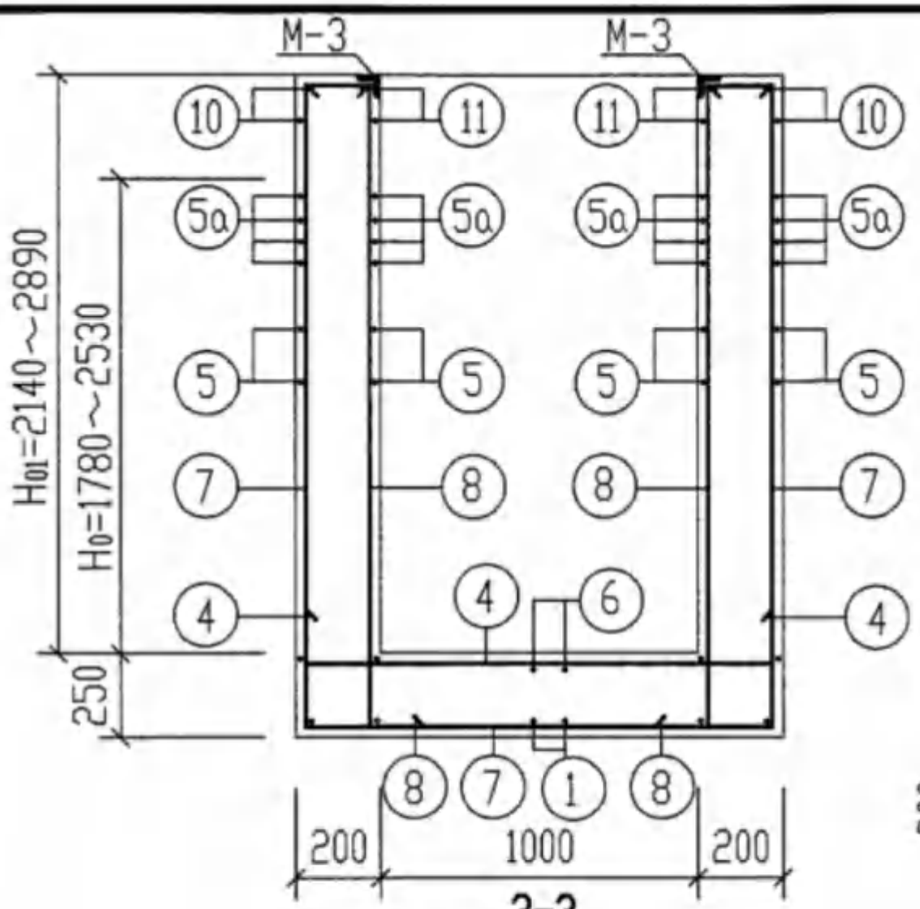

3-3

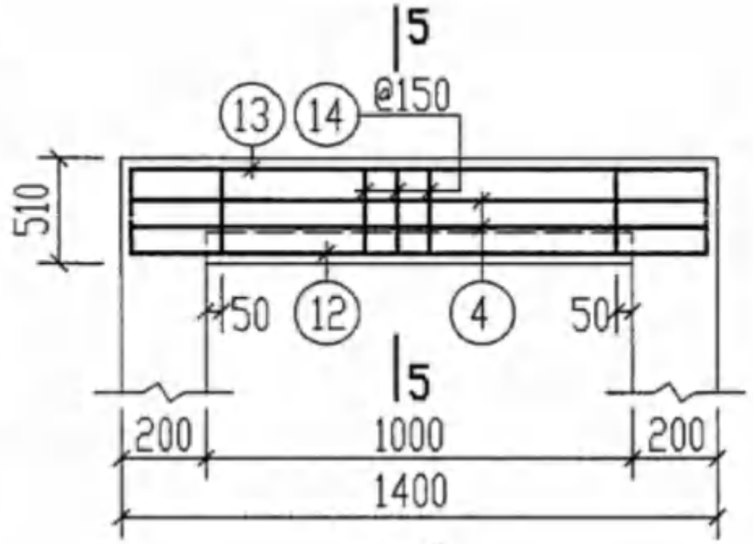

L-2

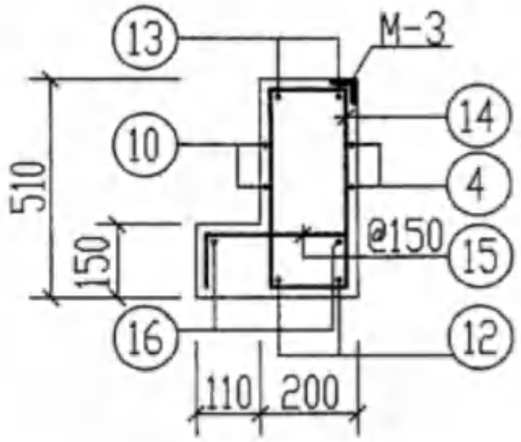

5-5

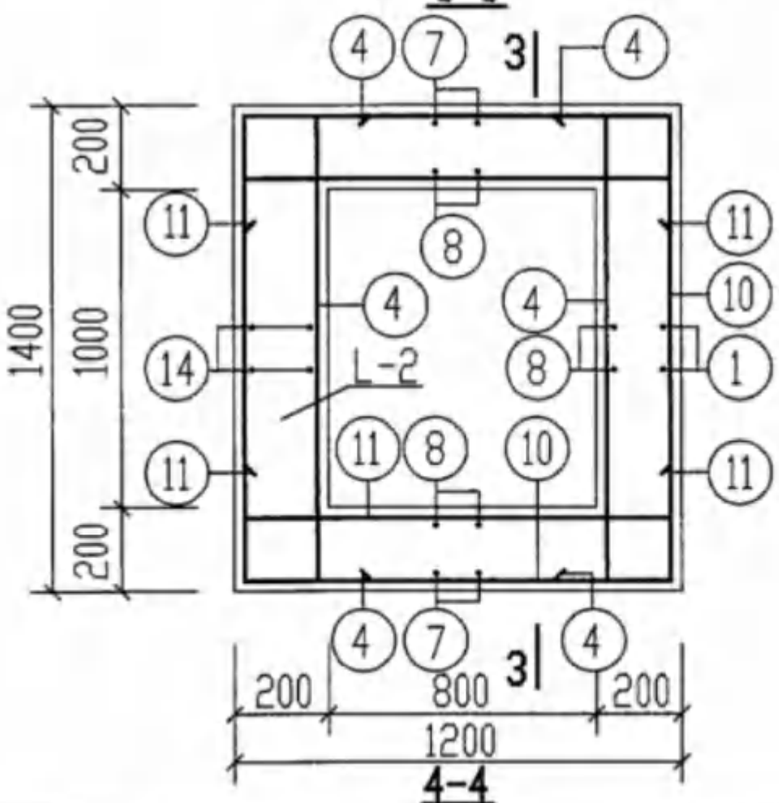

4-4

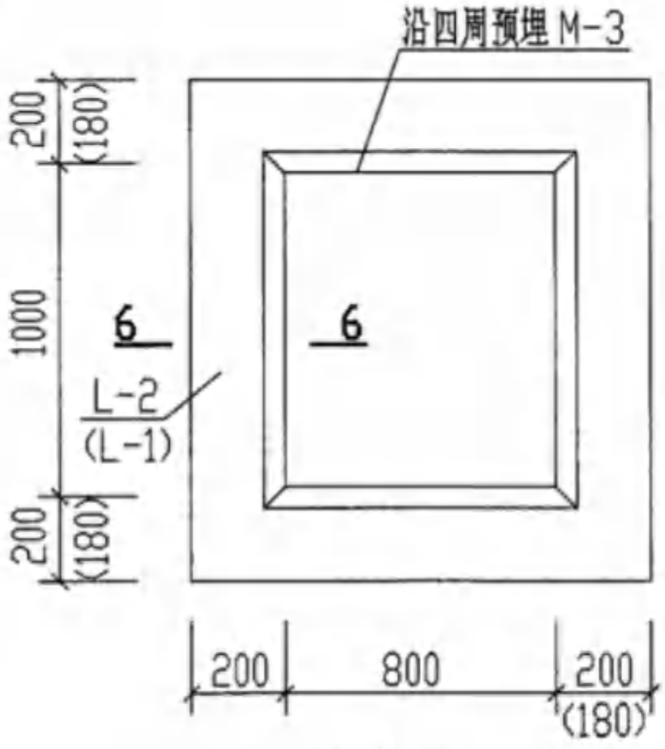

预埋件M-3平面图

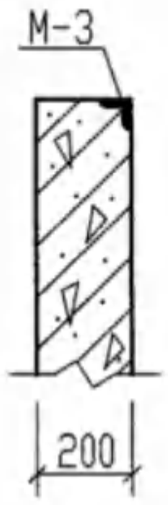

6-6

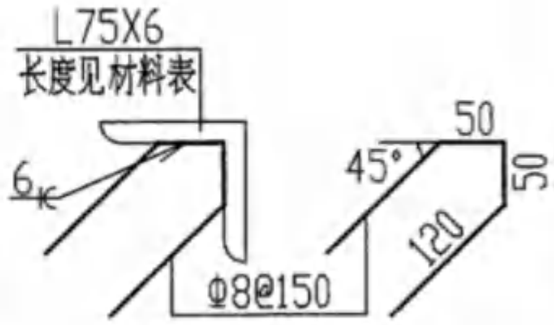

M-3

说明：1. 钢筋表及材料表见第63页。
2. 其余说明见第58页。
3. M-3用于2型～4型隔油池。

GG-3. 3S配筋图(二)预埋件M-3平面图及详图 (无地下水和有地下水 无覆土)									图集号	04S519
审核	郭奕雄	郭奕雄	校对	王龙生	王龙生	设计	武明美	武明美	页	62

钢筋表

地下水覆土	构件名称	钢筋编号	简图	直径(mm)	长度(mm)	间距(mm)	根数	共长(m)
无地下水和有地下水 无覆土	GG-3、3S	1	1960~2710 130 2830 130 2320~3070	Φ12	7370~8870	200	8	58.96~70.96
		2	1960~2710 210 130	Φ12	2300~3050	200	20	46.00~61.00
		3	1960~2710 130 1330 130 1960~2710	Φ12	5510~7010	200	7	38.51~49.07
		4	250 1330 250	Φ12	1830	200	30~38	54.90~69.54
		4a	250 1330 250	Φ12	1830	100	8	14.64
		5	250 2830 250	Φ12	3330	200	28~44	93.24~146.52
		5a	250 2830 250	Φ12	3330	100	16	53.28
		6	250 2830 250	Φ12	3330	200	6	19.98
		7	2320~3070 130 1330 130 2320~3070	Φ12	6230~7730	200	6	37.38~46.38
		8	2320~3070 210 130	Φ12	2660~3410	200	16	42.56~54.56
		9	250 1330 250	Φ12	1830	200	14~22	25.62~40.26
		9a	250 1330 250	Φ12	1830	100	8	14.64
		10	1130 1330	Φ10	5080	200	2	10.16
		11	250 1130 250	Φ12	1630	200	4	6.52
同上	L-2	12	100 1330 100	Φ14	1530		2	3.06
无地下水和有地下水 无覆土	L-2	13	200 1330 200	Φ10	1730		2	3.46
		14	130 440	Φ10	1300	150	7	9.10
		15	115 240 115	Φ8	470	150	10	4.70
		16	1330	Φ6	1330		2	2.66

注：1. 钢筋表中长度及混凝土体积分别为3型隔油池 H_{01}=2140mm 及 H_{01}=2890mm 时的材料用量。
2. 3型隔油池配筋图见第61、62页。
3. L-2为隔油池的一部分，故其材料量不单独计算。
4. 施工中①号筋可改为底板与侧壁分开配筋，钢筋伸入支座长度为35d。

材料表

地下水覆土	构件名称	钢筋 直径(mm)	钢筋 总长(m)	钢筋 重量(kg)	钢筋 总重(kg)	混凝土 强度等级	混凝土 体积(m^3)
无地下水和有地下水 无覆土	GG-3、3S	Φ6	3	1	471~596	C25	4.17~5.34
		Φ8	5	2			
		Φ10	23	14			
		Φ12	506~648	450~575			
		Φ14	3	4			

预埋件材料表

构件名称	预埋件编号	规格及简图	长度(mm)	数量	总重(kg)
GG-3、3S	M-1 (共4个)	钢板-100X8	100	1块	2.5(4块)
		60 120 Φ8	300	2根	1.0(8根)
	M-3 (共1个)	等肢角钢 L75X6	4200	1根	33.5
		45° 50 120 Φ8	340	26根	3.5

GG-3、3S钢筋表及材料表 (无地下水和有地下水 无覆土)								图集号	04S519
审核	郭奕雄	郭奕雄	校对	王龙生	王龙生	设计	武明美	武明美	页 63

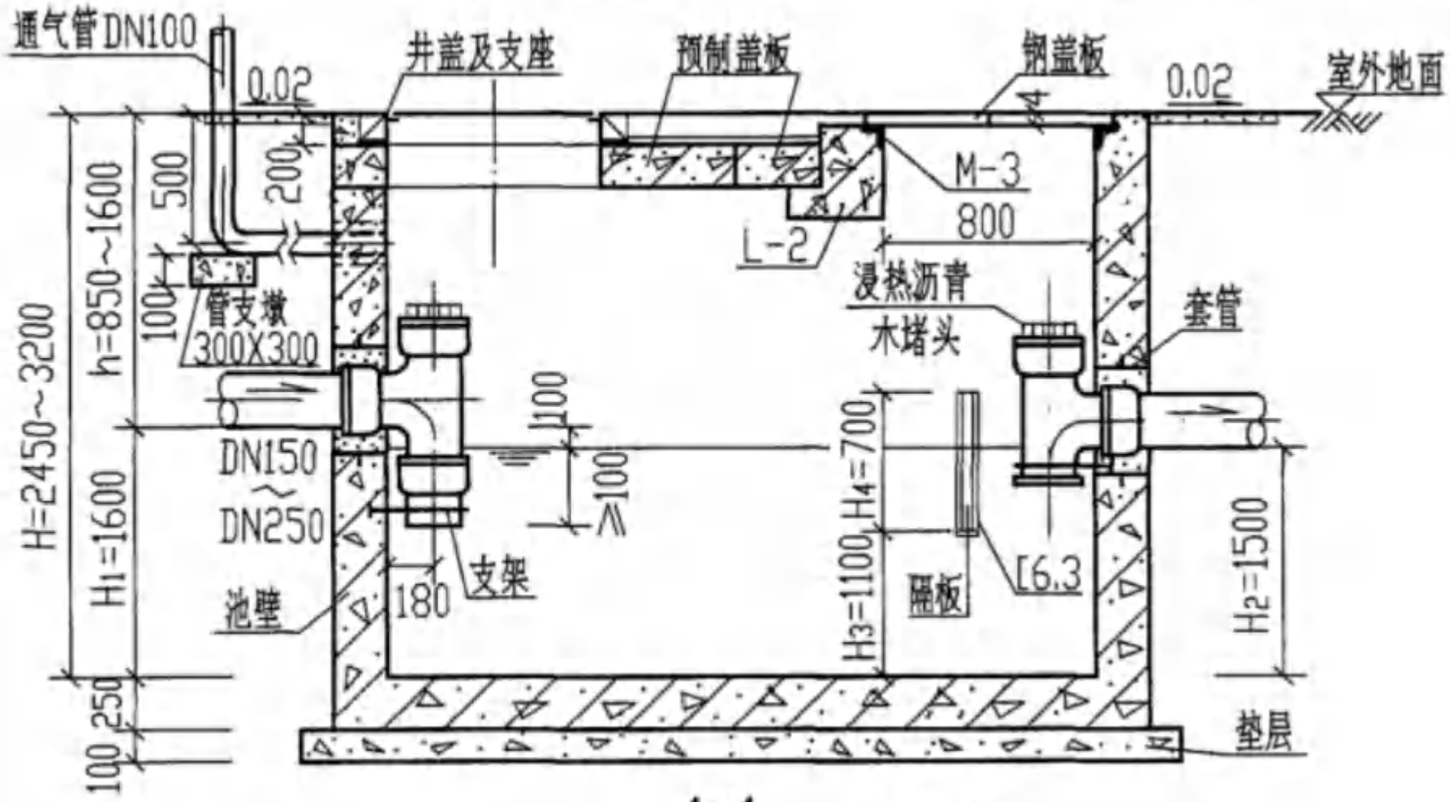

1-1

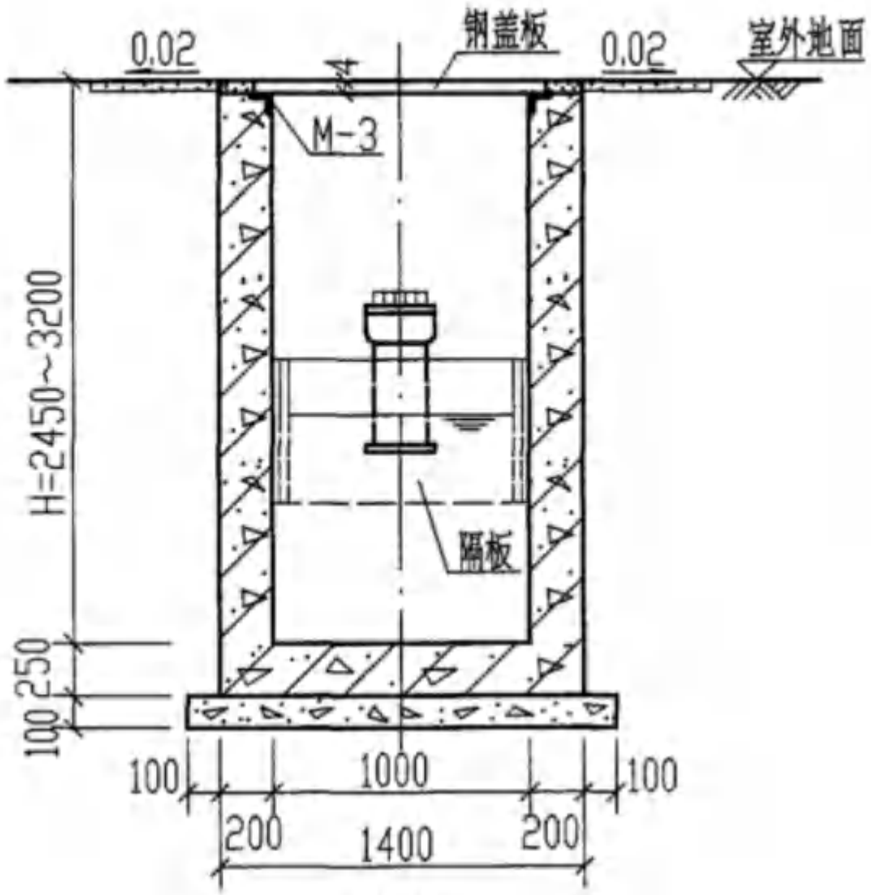

2-2

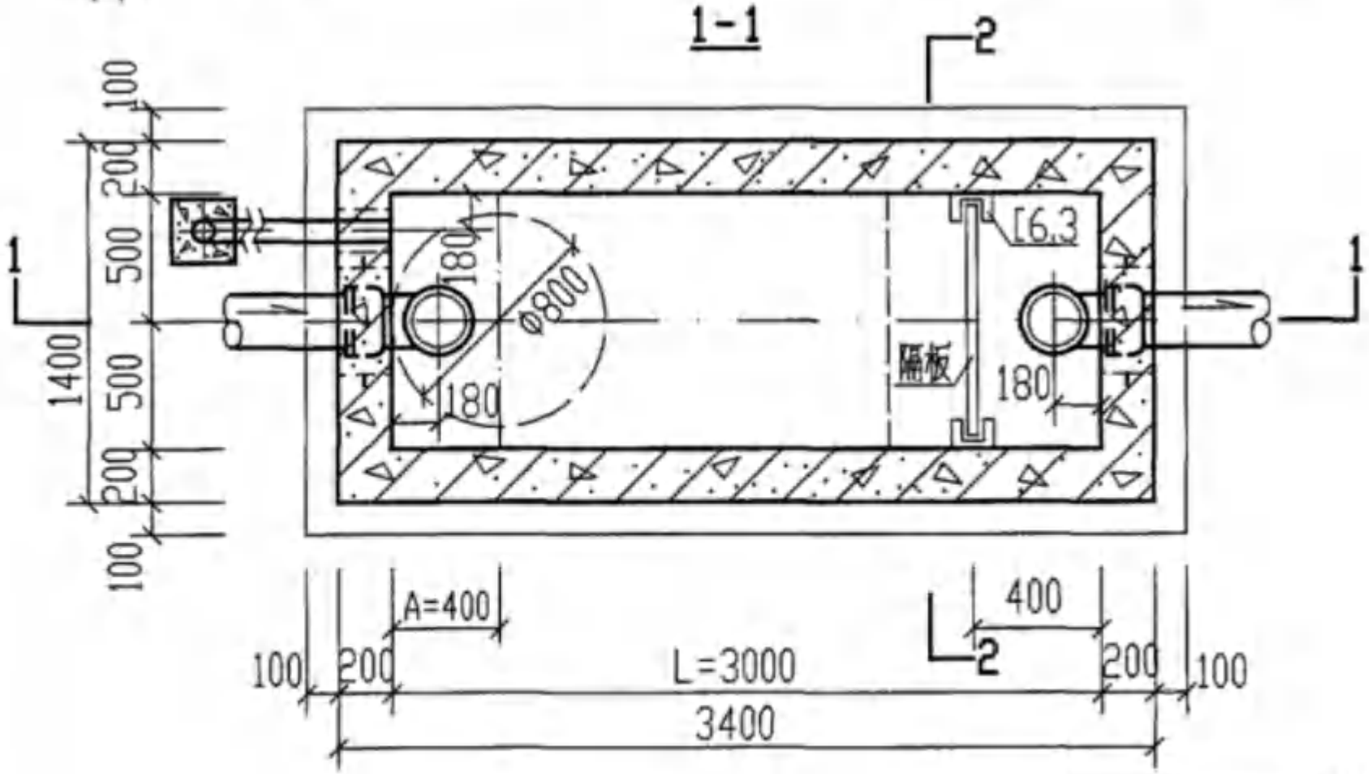

GG-4. 4S平面图

说明：

1. 型号代号如下：

G	G	——	4	S
钢筋混凝土	隔油池		4型	有地下水

2. 进、出水管的位置可以三个方向任选。
3. 盖板布置图详见第85页。隔板大样图见第96页。
4. 钢筋混凝土隔油池主要材料表详见第103～105页。
5. 管道穿池壁做法见第100页。通气管管罩大样见第101页。

4型钢筋混凝土隔油池平、剖面图 (池顶无覆土 GG-4. 4S)								图集号	04S519
审核	郭奕雄	郭奕雄	校对	任向东	任向东	设计	林慧芝	林慧芝	页	64

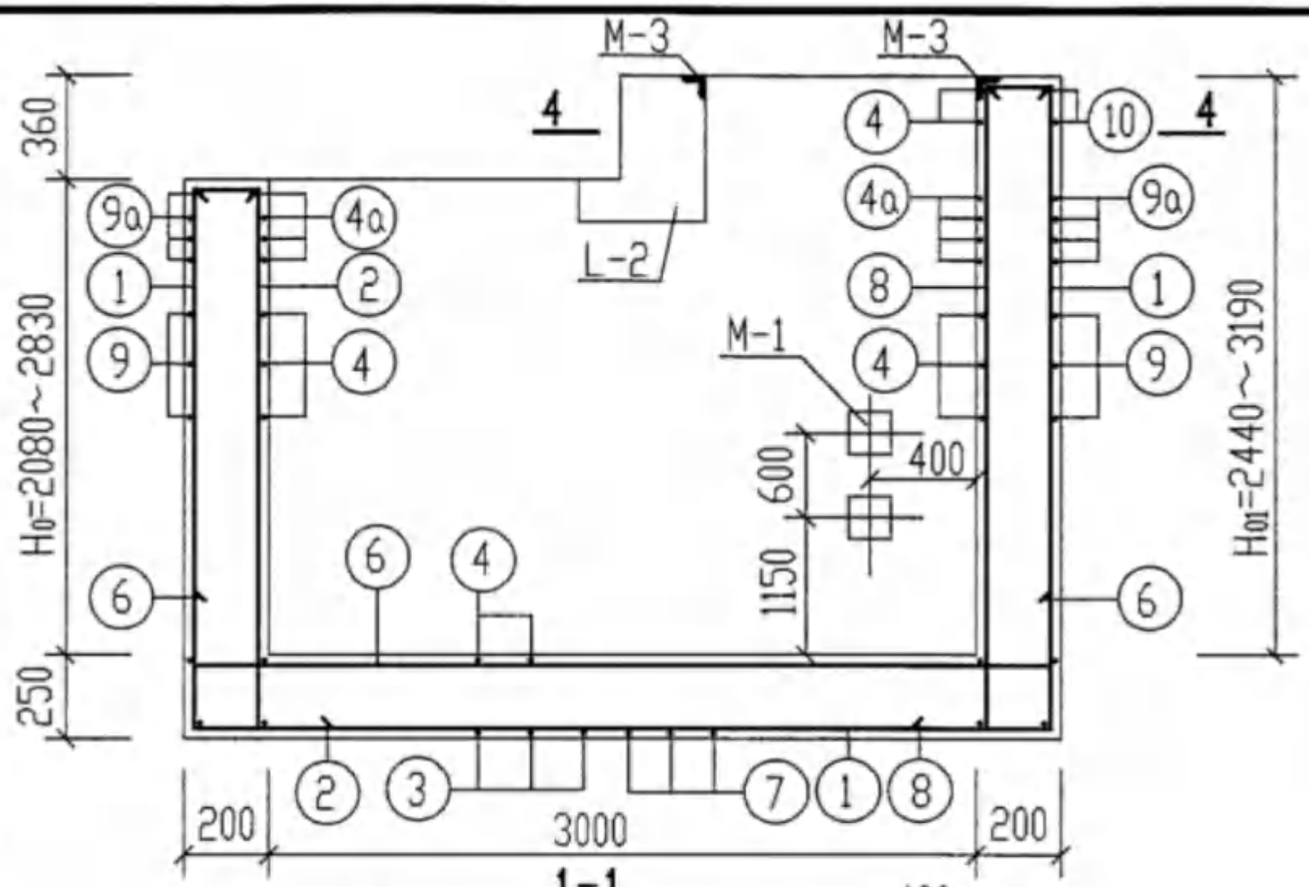

1-1

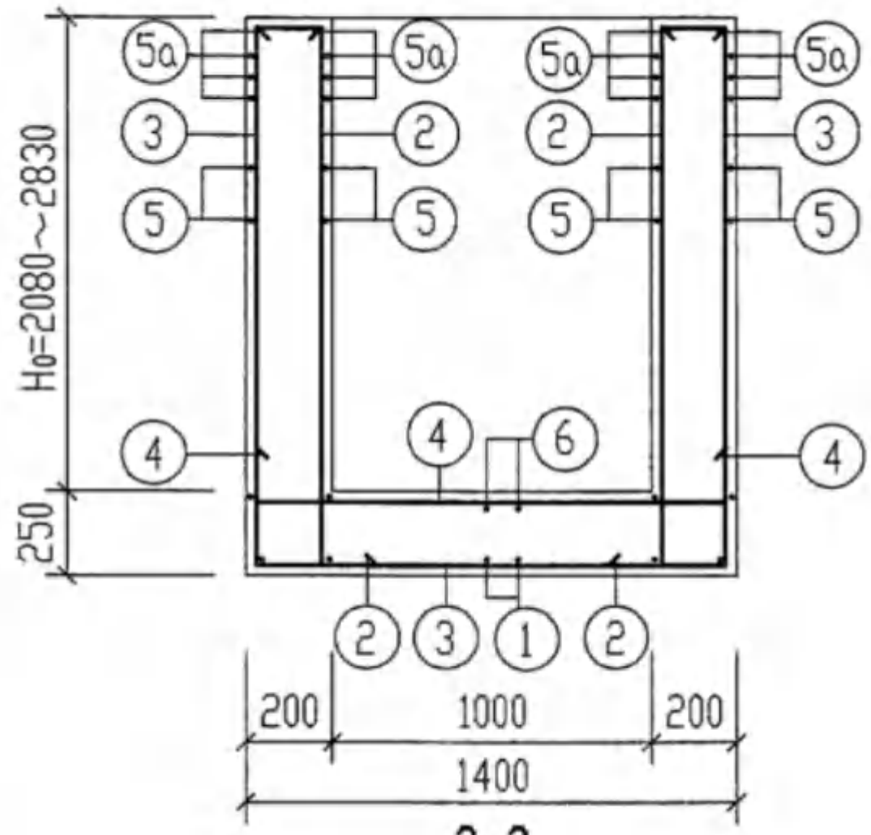

2-2

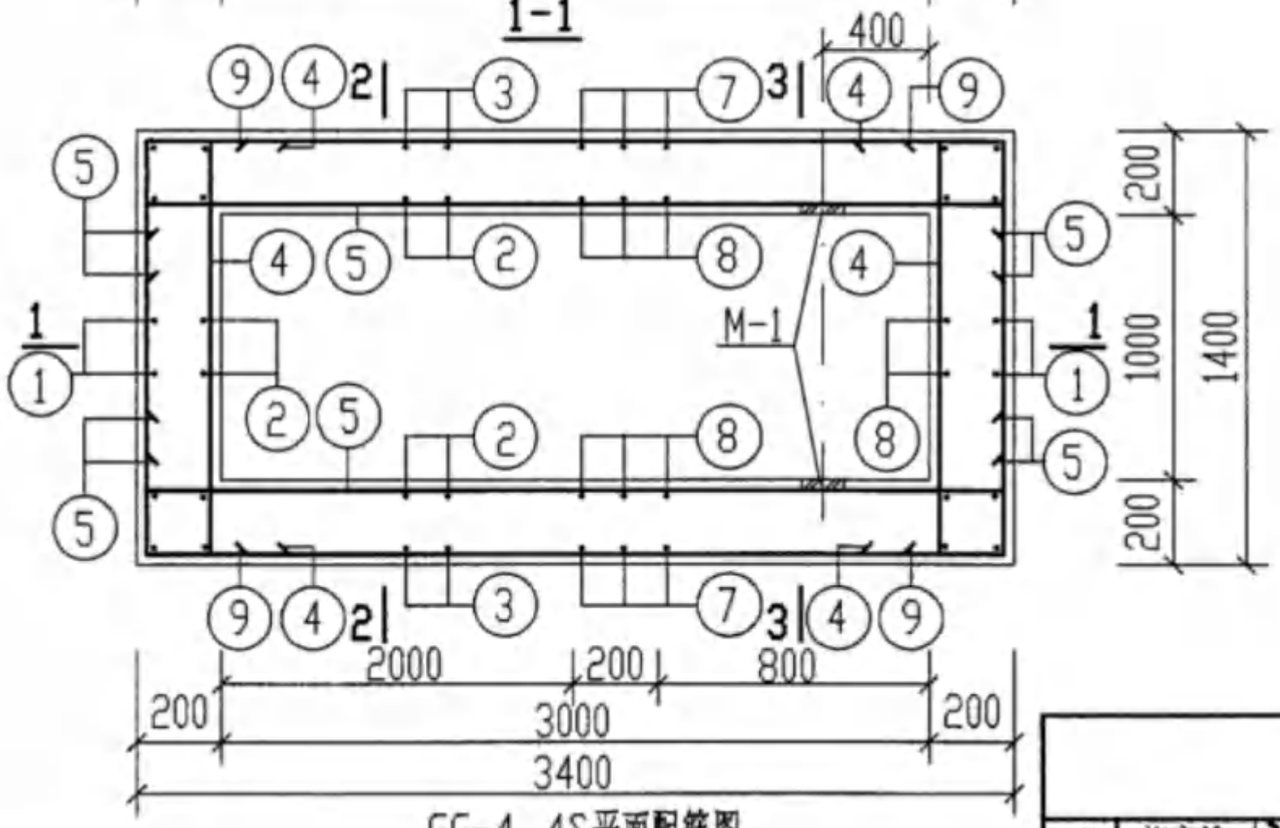

GG-4. 4S平面配筋图

说明：

1. 梁L-2配筋图，3-3. 4-4剖面图见第66页。
2. 材料，钢筋的混凝土保护层见第19页。
3. 钢筋混凝土池壁预埋套管位置详见第64页，做法详见第100页。
4. GG-4. 4S隔油池钢筋表，材料表详见第67. 68页。
5. M-1. M-3预埋件详见第54. 62页，踏步布置及大样图详见第91页。

GG-4. 4S配筋图(一) (无地下水和有地下水 无覆土)								图集号	04S519
审核	郭奕雄	郭奕雄	校对	王龙生	王龙生	设计	武明美	武明美	页	65

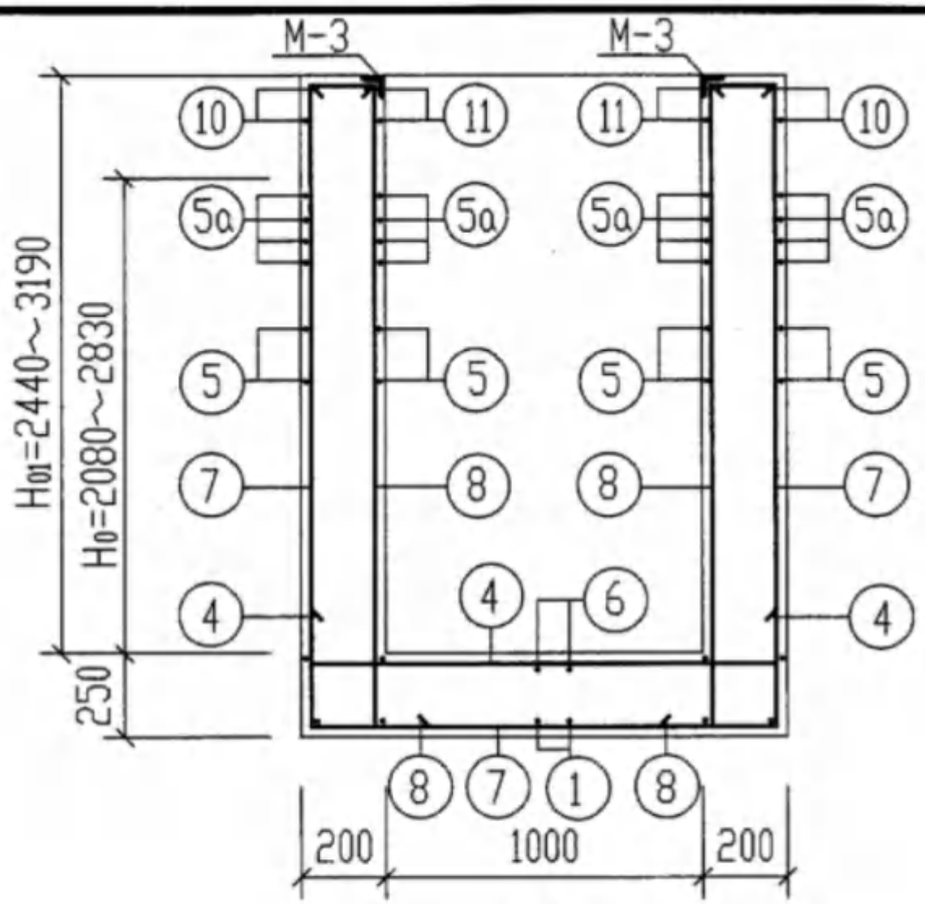

3-3

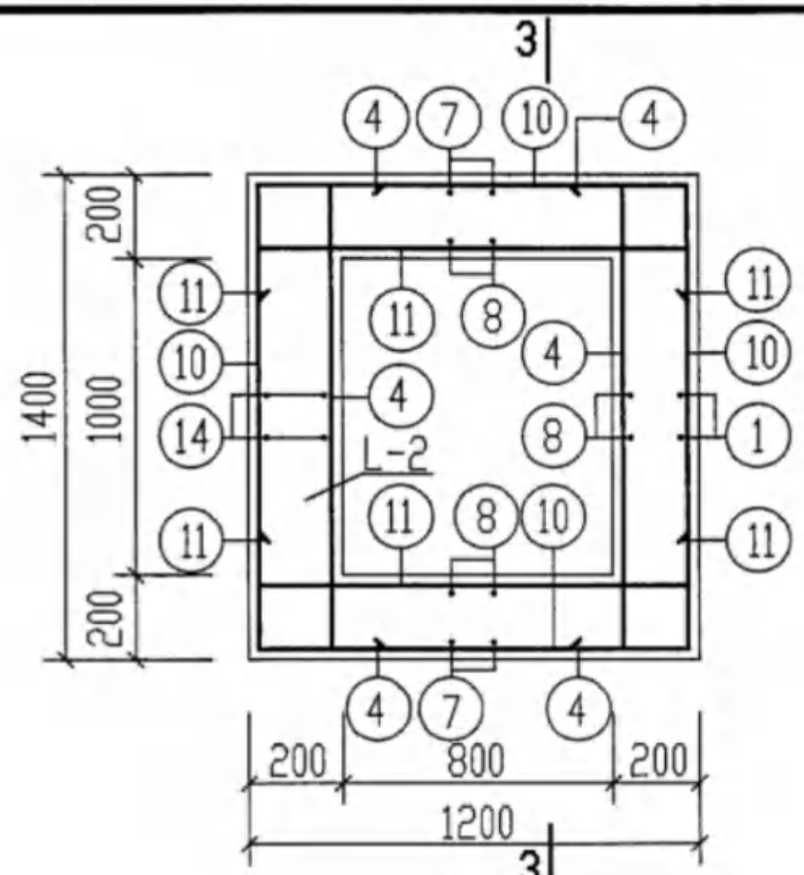

4-4

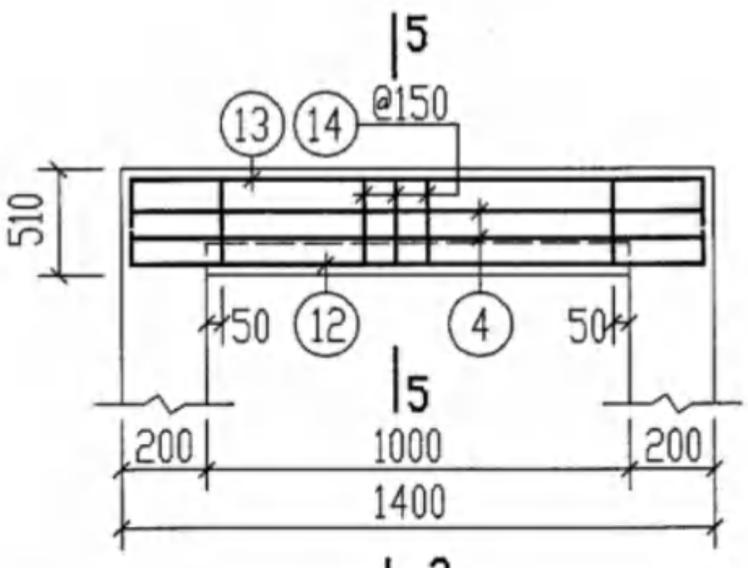

L-2

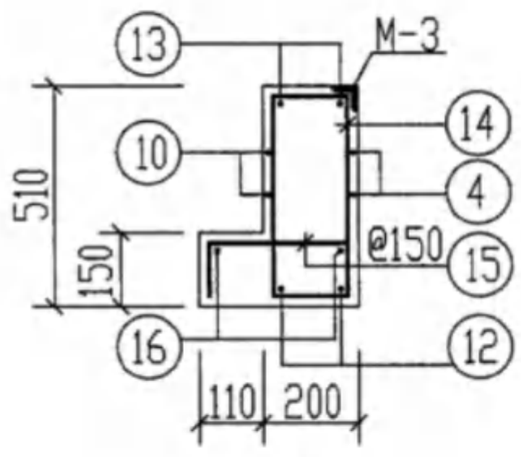

5-5

说明：

1. 钢筋表及材料表见第67、68页。
2. 其余说明见第65页。
3. 预埋件M-3平面及大样图见第62页。

GG-4、4S配筋图(二) (无地下水和有地下水　无覆土)								图集号	04S519
审核	郭奕雄	郭奕雄	校对	王龙生	王龙生	设计	武明美	武明美	页	66

钢筋表

地下水覆土	构件名称	钢筋编号	简图	直径(mm)	长度(mm)	间距(mm)	根数	共长(m)
无地下水 无覆土	GG-4	1	2260~3010 130 3330 130 2620~3370	Φ12	8470~9970	200	8	67.76~79.76
		2	2260~3010 210 130	Φ12	2600~3350	200	26	67.60~87.10
		3	2260~3010 130 1330 130 2260~3010	Φ12	6110~7610	200	11	67.21~83.71
		4	250 1330 250	Φ12	1830	200	24~33	43.92~60.39
		4a	250 1330 250	Φ12	1830	100	8	14.64
		5	250 3330 250	Φ12	3830	200	36~52	137.88~199.16
		5a	250 3330 250	Φ12	3830	100	16	61.28
		6	250 3330 250	Φ12	3830	200	6	22.98
		7	2620~3370 130 1330 130 2620~3370	Φ12	6830~8330	200	6	40.98~49.98
		8	2620~3370 210 130	Φ12	2960~3710	200	16	47.36~59.36
		9	250 1330 250	Φ12	1830	200	18~26	32.94~47.58
		9a	250 1330 250	Φ12	1830	100	8	14.64
		10	1130 1330	Φ10	5080	200	2	10.16
		11	250 1130 250	Φ12	1630	200	4	6.52
同上	L-2	12	100 1330 100	Φ14	1530		2	3.06
无地下水 无覆土	L-2	13	200 1330 200	Φ10	1730		2	3.46
		14	130 440	Φ10	1300	150	7	9.10
		15	115 240 115	Φ8	470	150	10	4.70
		16	1330	Φ6	1330		2	2.66

材料表

地下水覆土	构件名称	钢筋 直径(mm)	钢筋 总长(m)	钢筋 重量(kg)	钢筋 总重(kg)	混凝土 强度等级	混凝土 体积(m^3)
无地下水 无覆土	GG-4	Φ6	3	1	577~720	C25	5.23~6.55
		Φ8	5	2			
		Φ10	23	14			
		Φ12	626~787	556~699			
		Φ14	3	4			

预埋件材料表

构件名称	预埋件编号	规格及简图	长度(mm)	数量	总重(kg)
GG-4	M-1 (共4个)	钢板-100X8	100	1块	2.5(4块)
		60 120 Φ8	300	2根	1.0(8根)
	M-3 (共1个)	等肢角钢 L75X6	4200	1根	33.5
		45° 120 Φ8	340	26根	3.5

注：1.钢筋表中长度及混凝土体积分别为4型隔油池H_{01}=2440mm及H_{01}=3190mm时的材料用量。
2.4型隔油池配筋图见第65、66页。
3.L-2为隔油池的一部分，故其材料量不单独计算。
4.施工中①号筋可改为底板与侧壁分开配筋，钢筋伸入支座长度为35d。

GG-4 钢筋表及材料表 (无地下水 无覆土)								图集号	04S519
审核	郭奕雄	郭奕雄	校对	王龙生	王龙生	设计	武明美	武明美	页 67

钢筋表

地下水 覆土	构件名称	钢筋编号	简图	直径(mm)	长度(mm)	间距(mm)	根数	共长(m)
有地下水 无覆土	GG-4S	1	2260~3010 130 3330 130 2620~3370	Φ12	8470~9970	150	10	84.70~99.70
		2	2260~3010 210 130	Φ12	2600~3350	150	32	83.20~107.20
		3	2260~3010 130 1330 130 2260~3010	Φ12	6110~7610	150	14	85.54~106.54
		4	250 1330 250	Φ12	1830	150	32~42	58.56~76.86
		4a	250 1330 250	Φ12	1830	75	8	14.64
		5	250 3330 250	Φ12	3830	150	48~68	183.84~260.44
		5a	250 3330 250	Φ12	3830	75	16	61.28
		6	250 3330 250	Φ12	3830	150	6	22.98
		7	2620~3370 130 1330 130 2620~3370	Φ12	6830~8330	150	6	40.98~49.98
		8	2620~3370 210 130	Φ12	2960~3710	150	20	59.20~74.20
		9	250 1330 250	Φ12	1830	150	24~34	43.92~62.22
		9a	250 1330 250	Φ12	1830	75	8	14.64
		10	1130 1330	Φ10	5080	150	2	10.16
		11	250 1130 250	Φ12	1630	150	4	6.52
同上	L-2	12	100 1330 100	Φ14	1530		2	3.06
有地下水 无覆土	L-2	13	200 1330 200	Φ10	1730		2	3.46
		14	130 440	Φ10	1300	150	7	9.10
		15	115 240 115	Φ8	470	150	10	4.70
		16	1330	Φ6	1330		2	2.66

材料表

地下水覆土	构件名称	钢筋 直径(mm)	钢筋 总长(m)	钢筋 重量(kg)	钢筋 总重(kg)	混凝土 强度等级	混凝土 体积(m^3)
有地下水 无覆土	GG-4S	Φ6	3	1	696~871	C25	5.23~6.55
		Φ8	5	2			
		Φ10	23	14			
		Φ12	760~957	675~850			
		Φ14	3	4			

预埋件材料表

构件名称	预埋件编号	规格及简图	长度(mm)	数量	总重(kg)
GG-4S	M-1 (共4个)	钢板-100X8	100	1块	2.5(4块)
		50 120 Φ8	300	2根	1.0(8根)
	M-3 (共1个)	等肢角钢 L75X6	4200	1根	33.5
		45° 50 120 Φ8	340	26根	3.5

注：1.钢筋表中长度及混凝土体积分别为4型隔油池H_{01}=2440mm及H_{01}=3190mm时的材料用量。
2.4型隔油池配筋图见第65、66页。
3.L-2为隔油池的一部分，故其材料量不单独计算。
4.施工中①号筋可改为底板与侧壁分开配筋，钢筋伸入支座长度为35d。

GG-4S钢筋表及材料表
(有地下水 无覆土)

审核	郭奕雄	校对	王龙生	设计	武明美	图集号	04S519
						页	68

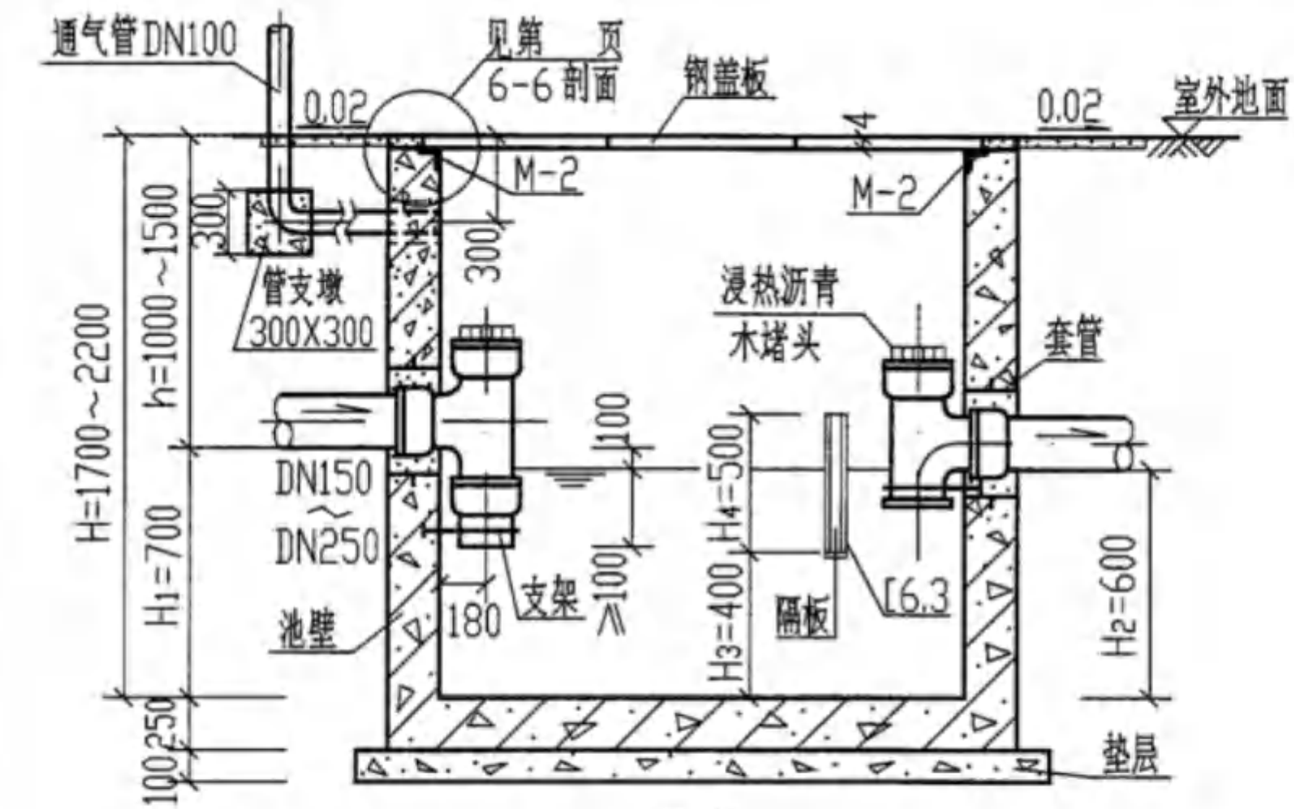

1-1

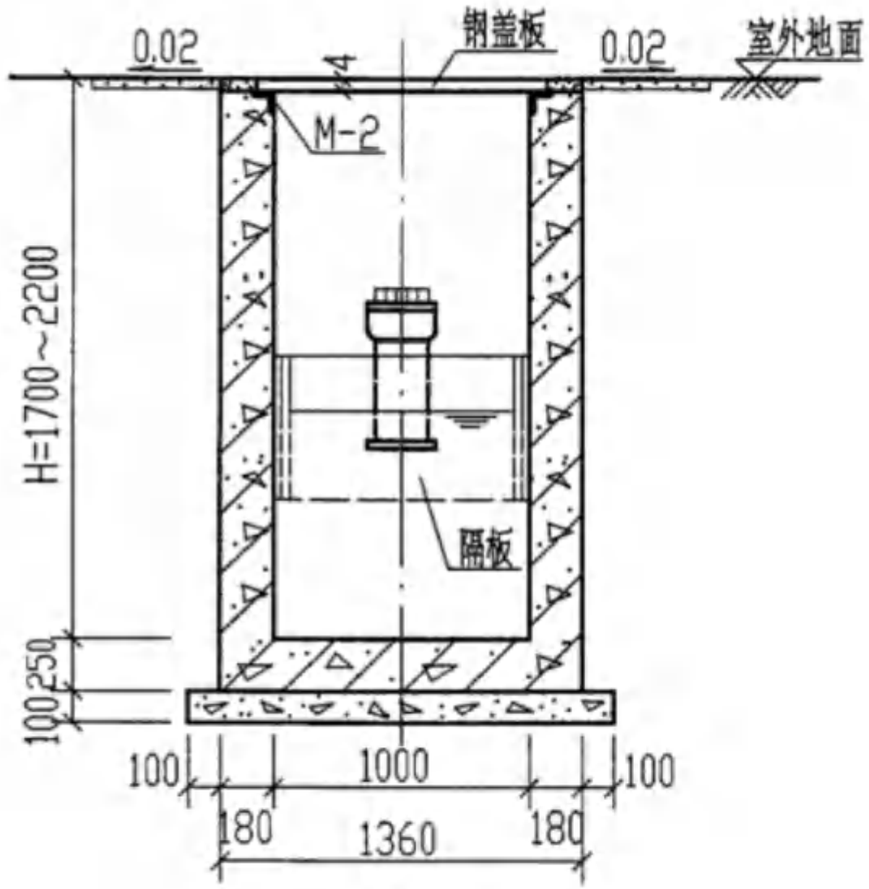

2-2

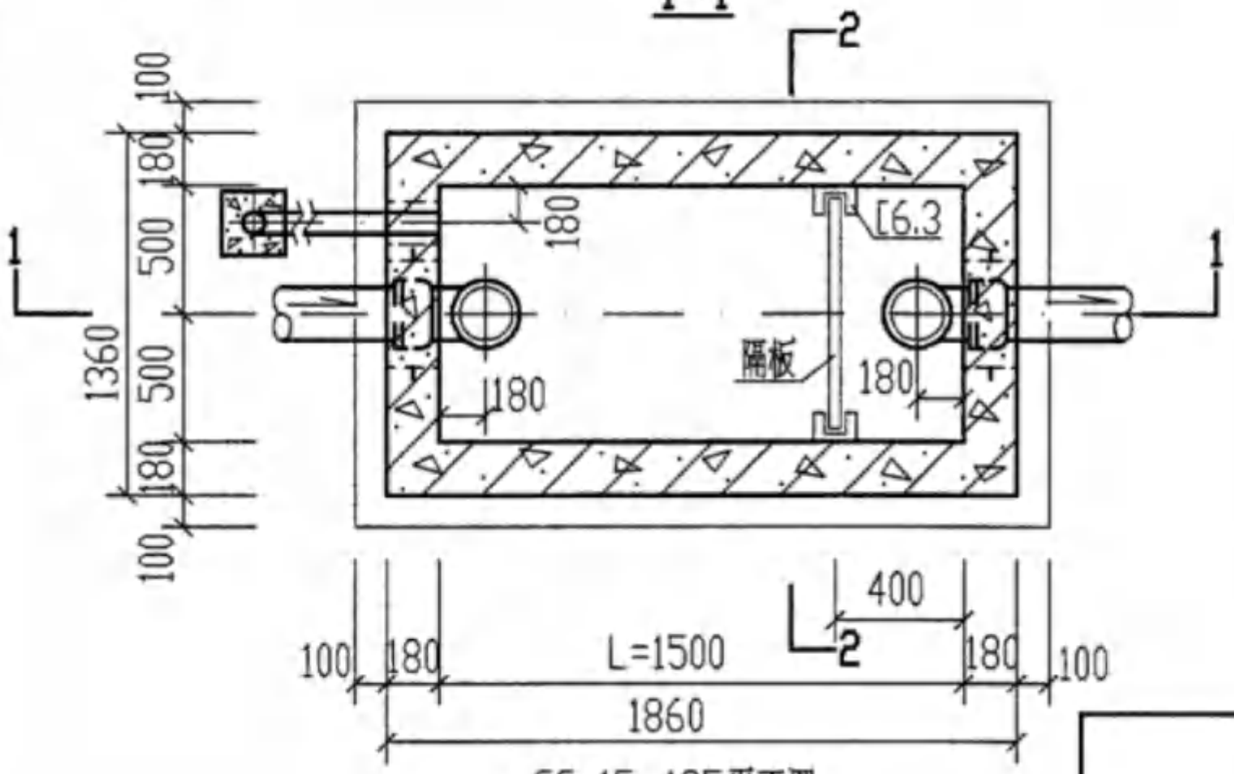

GG-1F、1SF平面图

说明：

1. 型号代号如下：

G	G	——	1	S	F
钢筋混凝土	隔油池		1型	有地下水	有覆土

2. 进、出水管可由三个方向任选，管径及管材由设计人员选定。
3. 管道穿池壁做法见第100页，通气管管罩大样见第101页。
4. 盖板布置图详见第86页。
5. 隔板大样图及池底做法详见第96页，构件及主要材料表详见第103~105页。
6. 1~4型隔油池踏步布置图见第91页。

1型钢筋混凝土隔油池平、剖面图（池顶有覆土GG-1F、1SF）								图集号	04S519
审核	郭奕雄	郭奕雄	校对	任向东	任向东	设计	林慧芝	林慧芝	页	69

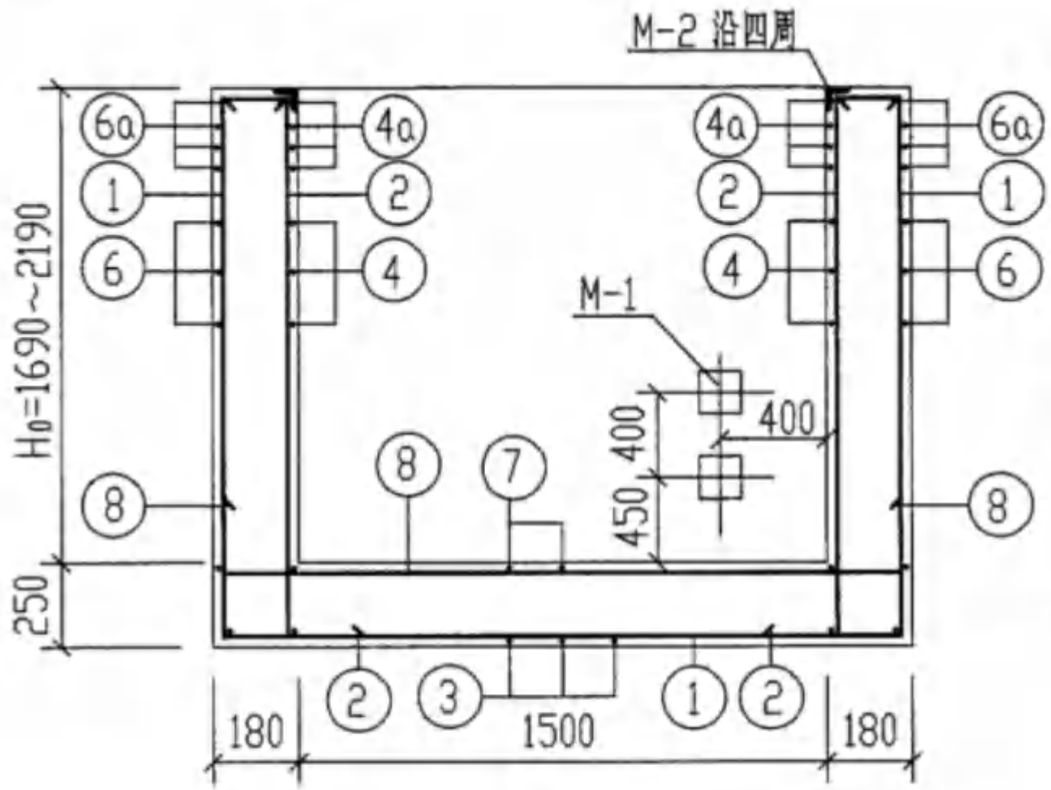

1-1

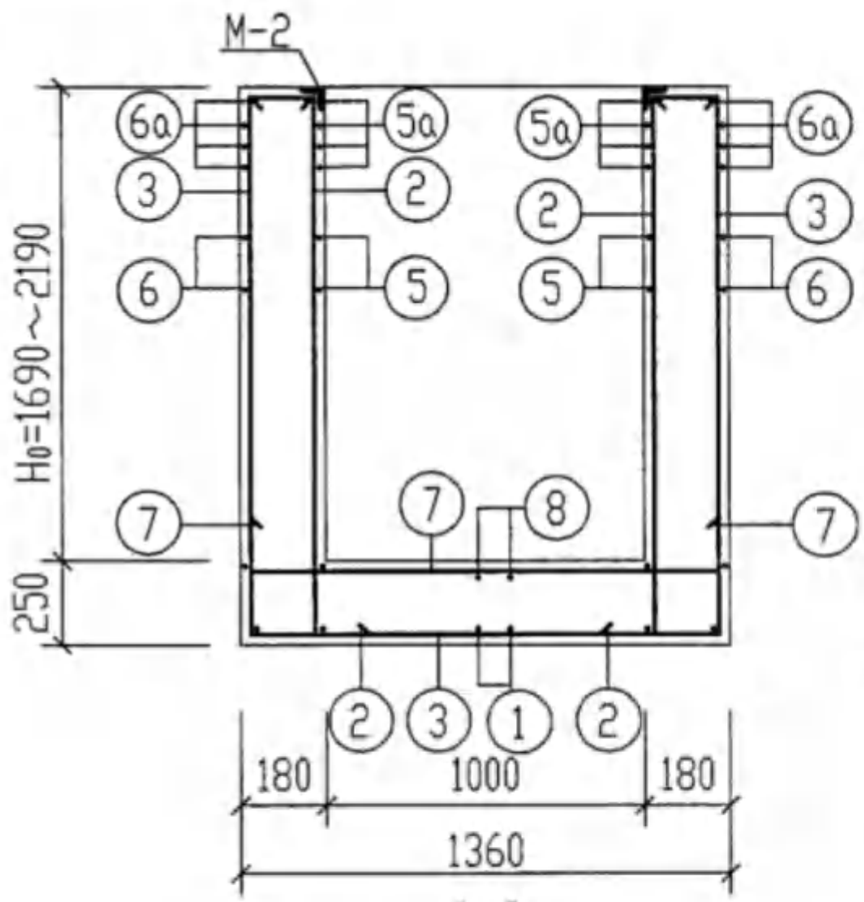

2-2

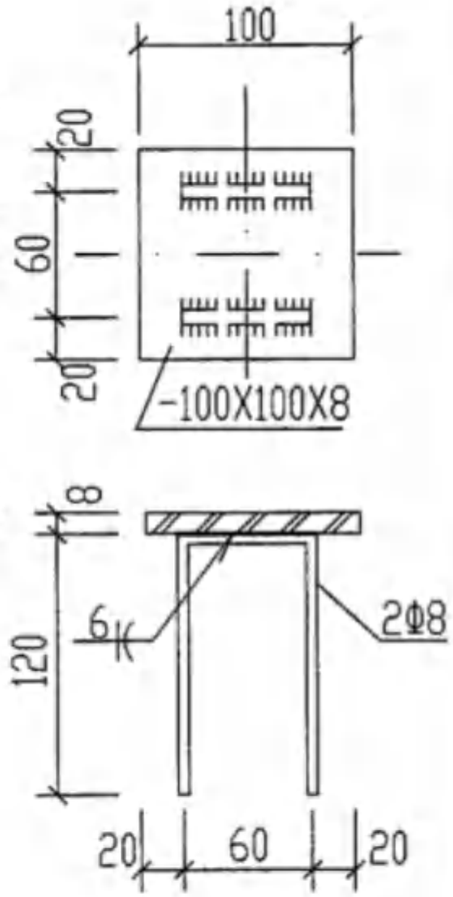

M-1

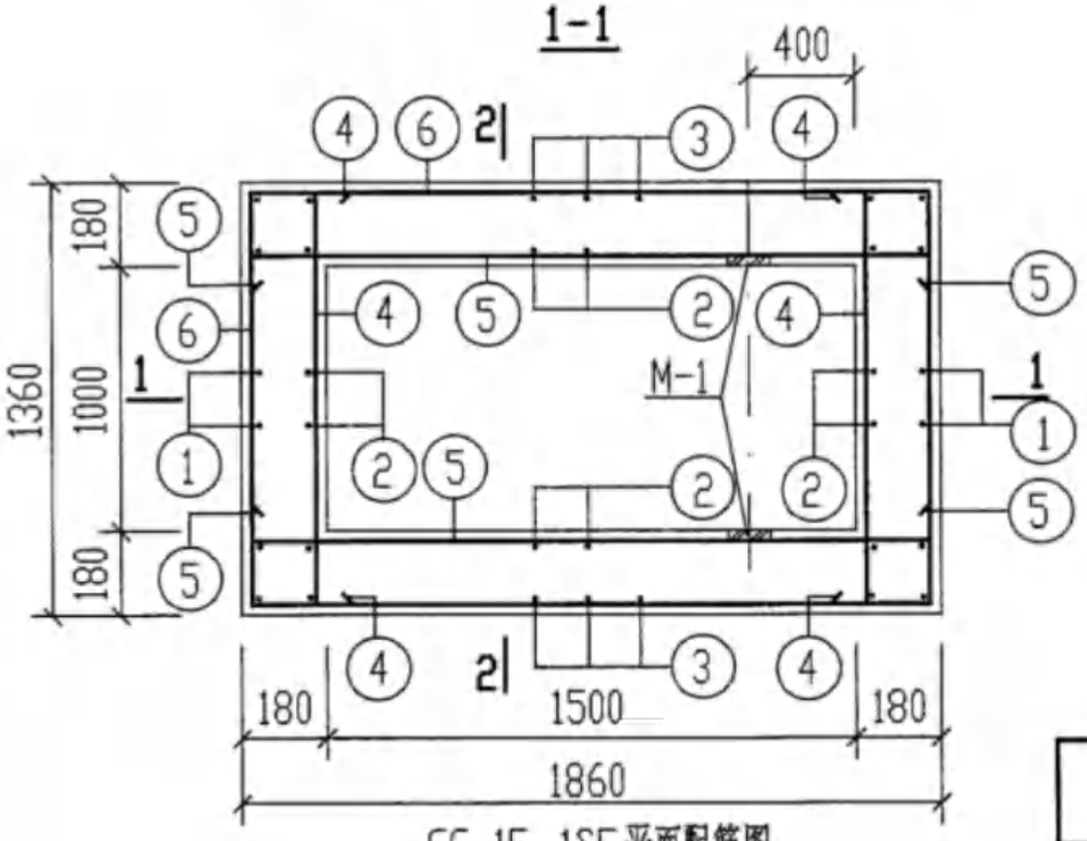

GG-1F，1SF平面配筋图

说明：1. 材料：池壁及底板混凝土GG-1F，1SF～GG-4F，4SF为C25。

2. 钢筋的混凝土保护层池壁为35mm，底板下边为40mm，底板上边为35mm。

3. 钢筋混凝土池壁预埋套管位置详见第69页，做法详见第100页。

4. GG-1F，1SF隔油池钢筋表、材料表详见第71页。

5. M-2预埋件详见第75页，踏步布置及大样图详见第91页。

GG-1F，1SF配筋图及M-1预埋件详图（无地下水和有地下水 有覆土）								图集号	04S519
审核	郭奕雄	郭奕雄	校对	王龙生	王龙生	设计	武明美	武明美	页	70

钢筋表

地下水覆土	构件名称	钢筋编号	简图	直径(mm)	长度(mm)	间距(mm)	根数	共长(m)
无地下水和有地下水 有覆土	GG-1F, 1SF	1	1870~2370 110 1790 110 1870~2370	Φ10	5750~6750	200	8	46.00~54.00
		2	110 1870~2370 150	Φ10	2130~2630	200	26	55.38~68.38
		3	1870~2370 110 1290 110 1870~2370	Φ10	5250~6250	200	9	47.25~56.25
		4	210 1290 210	Φ10	1710	200	14~18	23.94~30.78
		4a	210 1290 210	Φ10	1710	100	8	13.68
		5	210 1790 210	Φ10	2210	200	14~18	30.94~39.78
		5a	210 1790 210	Φ10	2210	100	8	17.68
		6	1290 1790	Φ10	6320	200	7~9	44.24~56.88
		6a	1290 1790	Φ10	6320	100	4	25.28
		7	300 1290 300	Φ12	1890	200	7	13.23
		8	300 1790 300	Φ12	2390	200	4	9.56

材料表

地下水覆土	构件名称	钢筋 直径(mm)	钢筋 总长(m)	钢筋 重量(kg)	钢筋 总重(kg)	混凝土 强度等级	混凝土 体积(m^3)
无地下水和有地下水 有覆土	GG-1F, 1SF	Φ10	305~363	188~224	208~244	C25	2.37~2.89
		Φ12	23	20			

预埋件材料表

构件名称	预埋件编号	规格及简图	长度(mm)	数量	总重(kg)
GG-1F, 1SF	M-1 (共4个)	钢板-100X8	100	1块	2.5(4块)
		60 120 Φ8	300	2根	1.0(8根)
	M-2 (共1个)	等肢角钢 L75X6	5600	1根	44.7
		45° 50 120 Φ8	340	34根	4.6

说明：1. 钢筋表中长度及混凝土体积分别为1型隔油池覆土深度为300mm～800mm时的材料用量。

2. 1型隔油池配筋图见第70页。

GG-1F. 1SF钢筋表及材料表 (无地下水和有地下水 有覆土)								图集号	04S519
审核	郭奕雄	郭奕雄	校对	王龙生	王龙生	设计	武明美	武明美	页	71

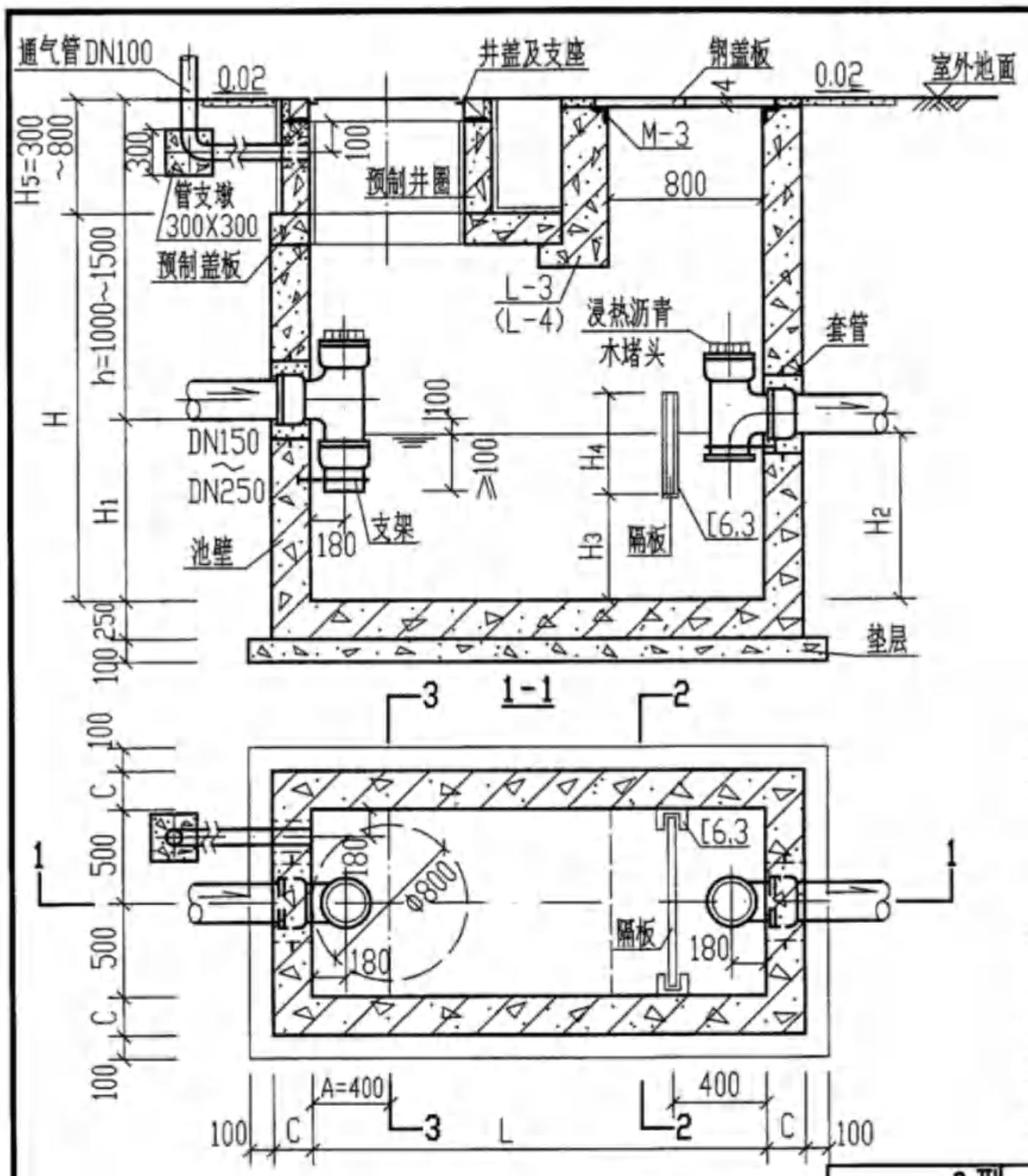

GG-2F、2SF（GG-3F、3SF）平面图

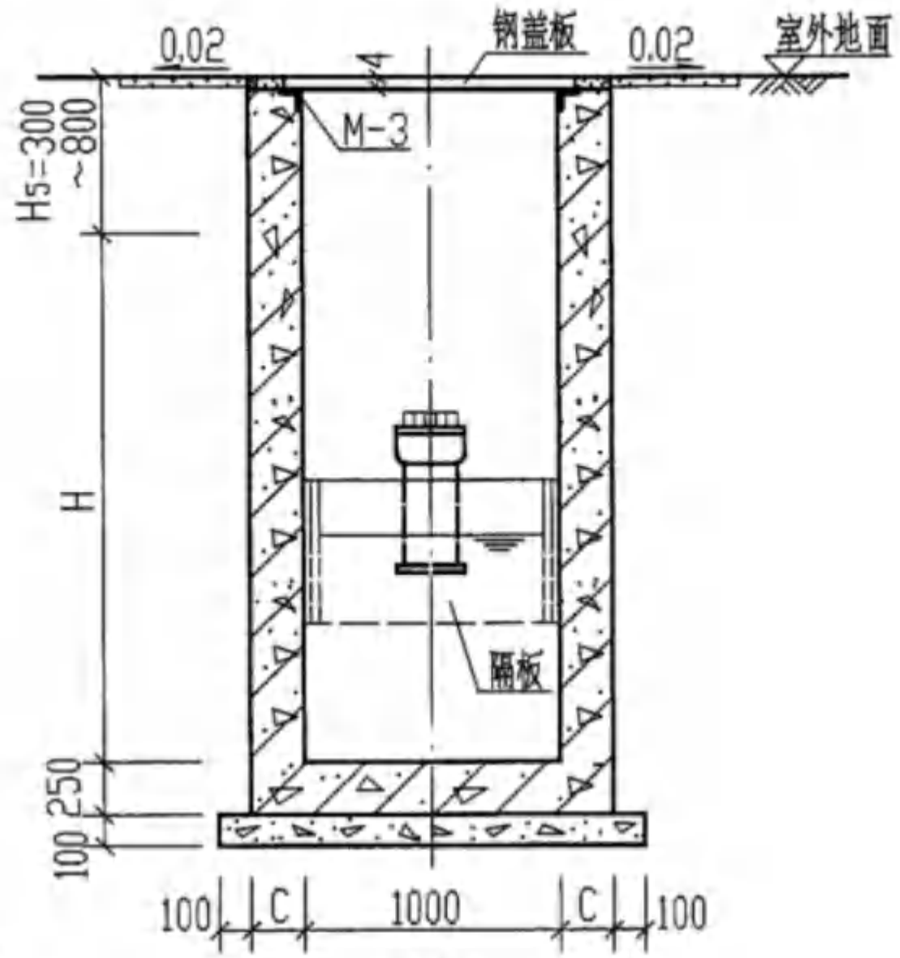

2-2

说明：

1. 型号代号如下：

G	G	——	2	S	F
钢筋混凝土	隔油池		2型	有地下水	有覆土

2. 2型、3型隔油池规格尺寸表见第73页。
3. 进、出水管的位置可以三个方向任选。
4. 盖板布置图详见第86页。隔板大样图见第96页。
5. 钢筋混凝土隔油池主要材料表详见第103～105页。
6. 管道穿池壁做法见第100页。通气管管罩大样见第101页。

2型、3型钢筋混凝土隔油池平、剖面图（池顶有覆土GG-2F、2SF GG-3F、3SF）								图集号	04S519
审核	郭奕雄	郭奕雄	校对	任向东	任向东	设计	林慧芝	林慧芝	页	72

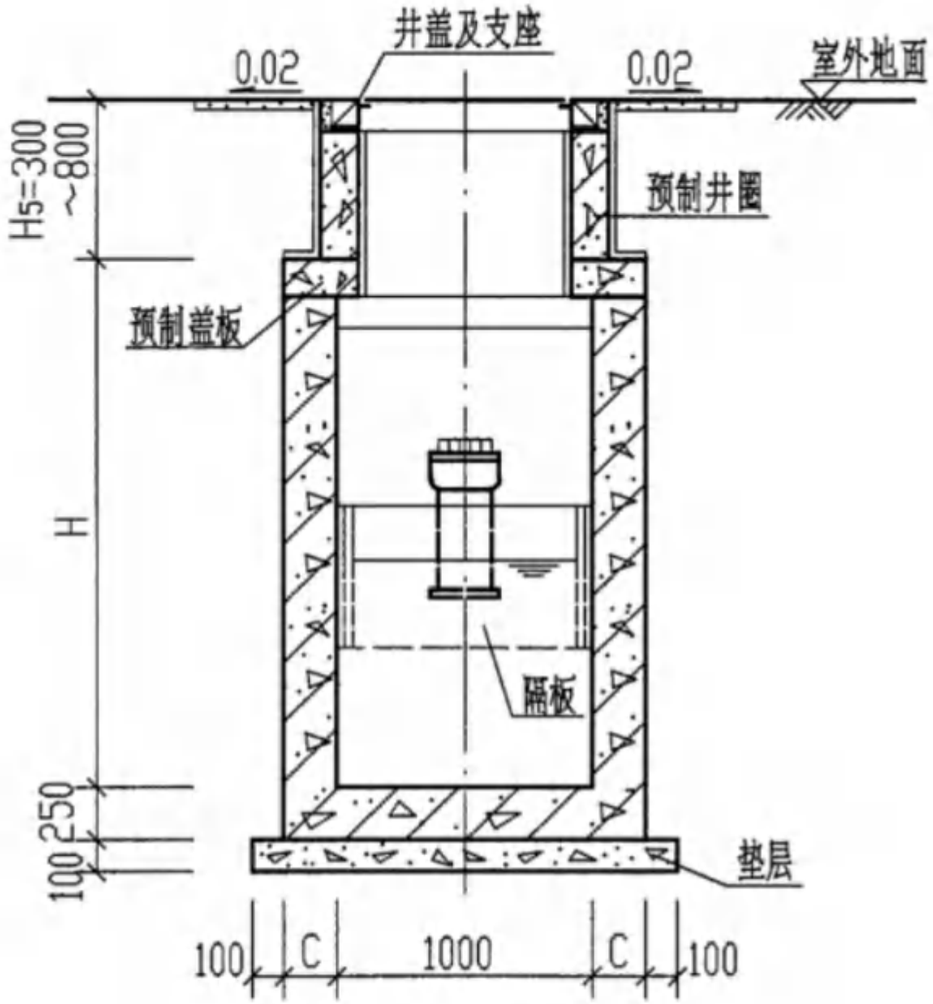

3-3

规 格 尺 寸 表

尺寸 \ 型号	1型	2型	3型	4型
h	1000～1500	1000～1500	1000～1500	1000～1500
H	1700～2200	1550	2000	2300
H_1	700	850	1300	1600
H_2	600	750	1200	1500
H_3	400	500	900	1100
H_4	500	500	600	700
H_5	——	300～800	300～800	300～800
L	1500	2000	2500	3000
A	400	400	400	400
C	180	180	200	200
有效容积 (m^3)	0.90	1.50	3.00	4.50
最大设计砂流量(L/s)	1.00	1.60	3.20	4.80
代 号	GG-1F. 1SF	GG-2F. 2SF	GG-3F. 3SF	GG-4F. 4SF

说明：

1. 2型.3型钢筋混凝土隔油池平面图及1-1. 2-2剖面见第72页。
2. 预制井圈见第97. 98页。

2型.3型钢筋混凝土隔油池3-3剖面及规格尺寸表 (池顶有覆土 GG-2F. 2SF GG-3F. 3SF)								图集号	04S519
审核	郭奕雄	郭奕雄	校对	任向东	任向东	设计	林慧芝	林慧芝	页	73

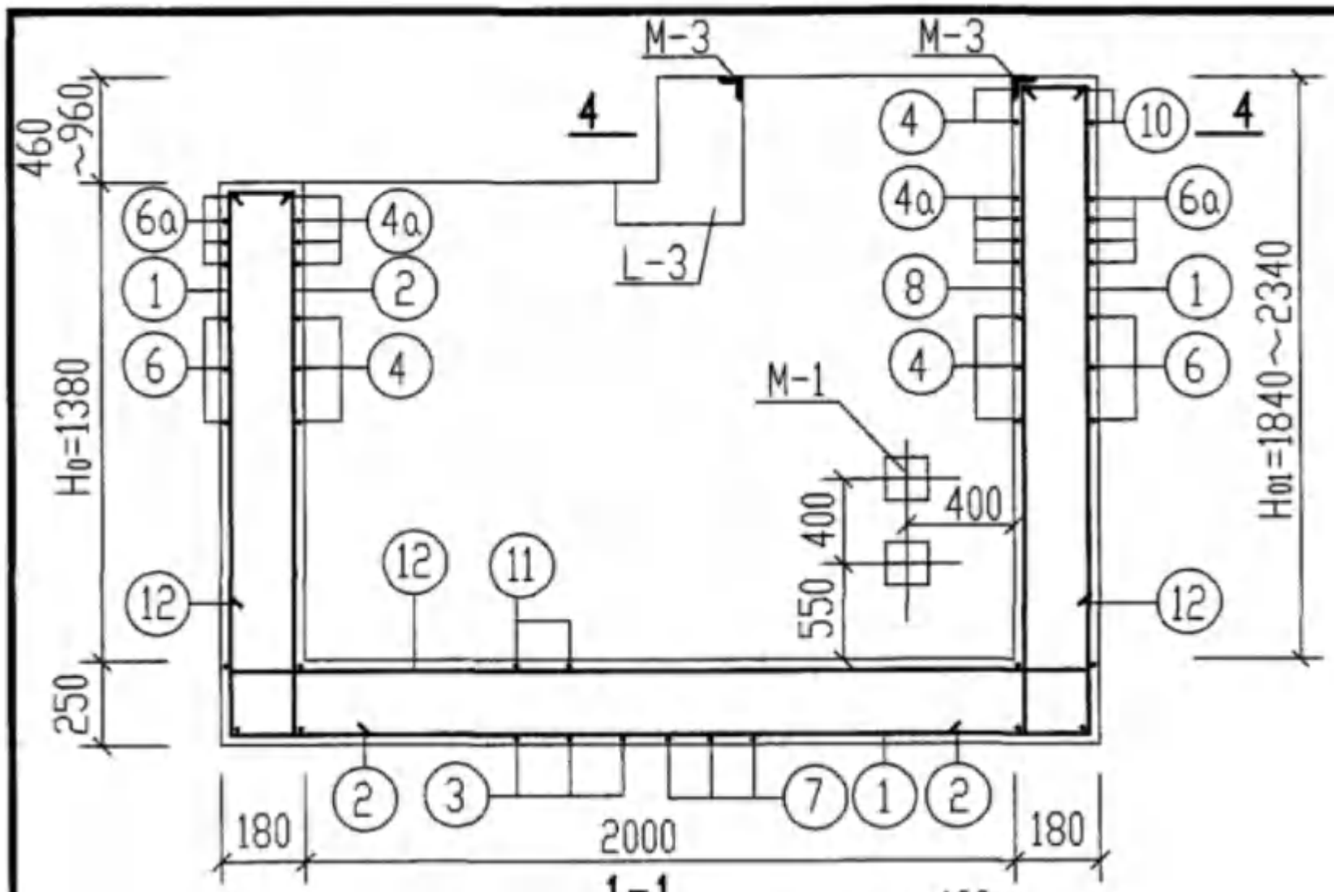

1-1

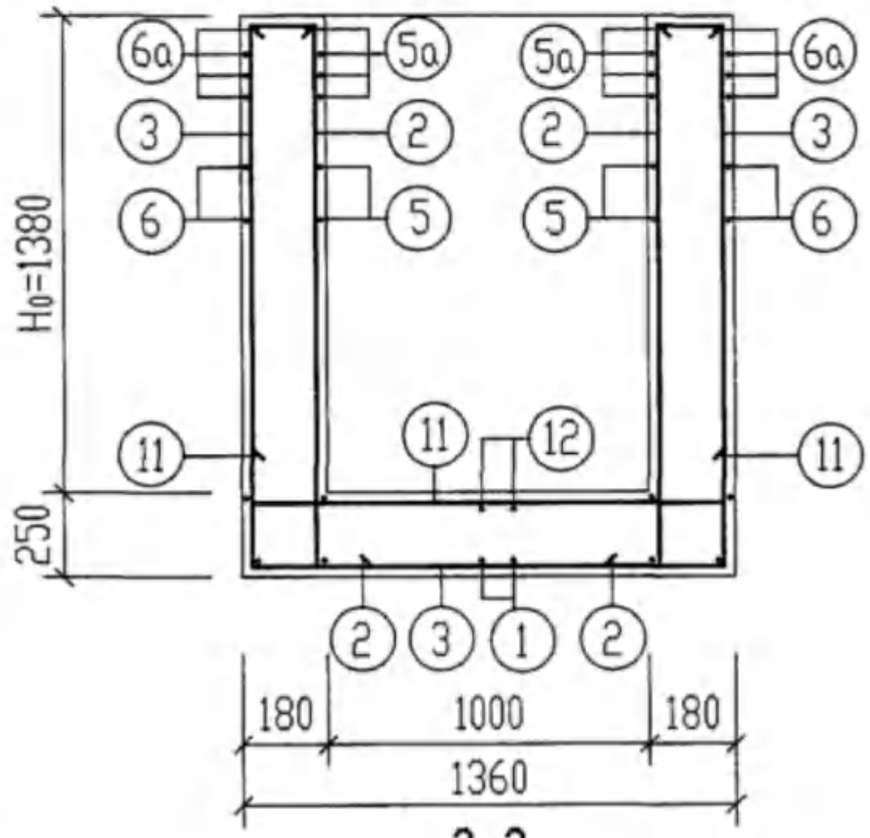

2-2

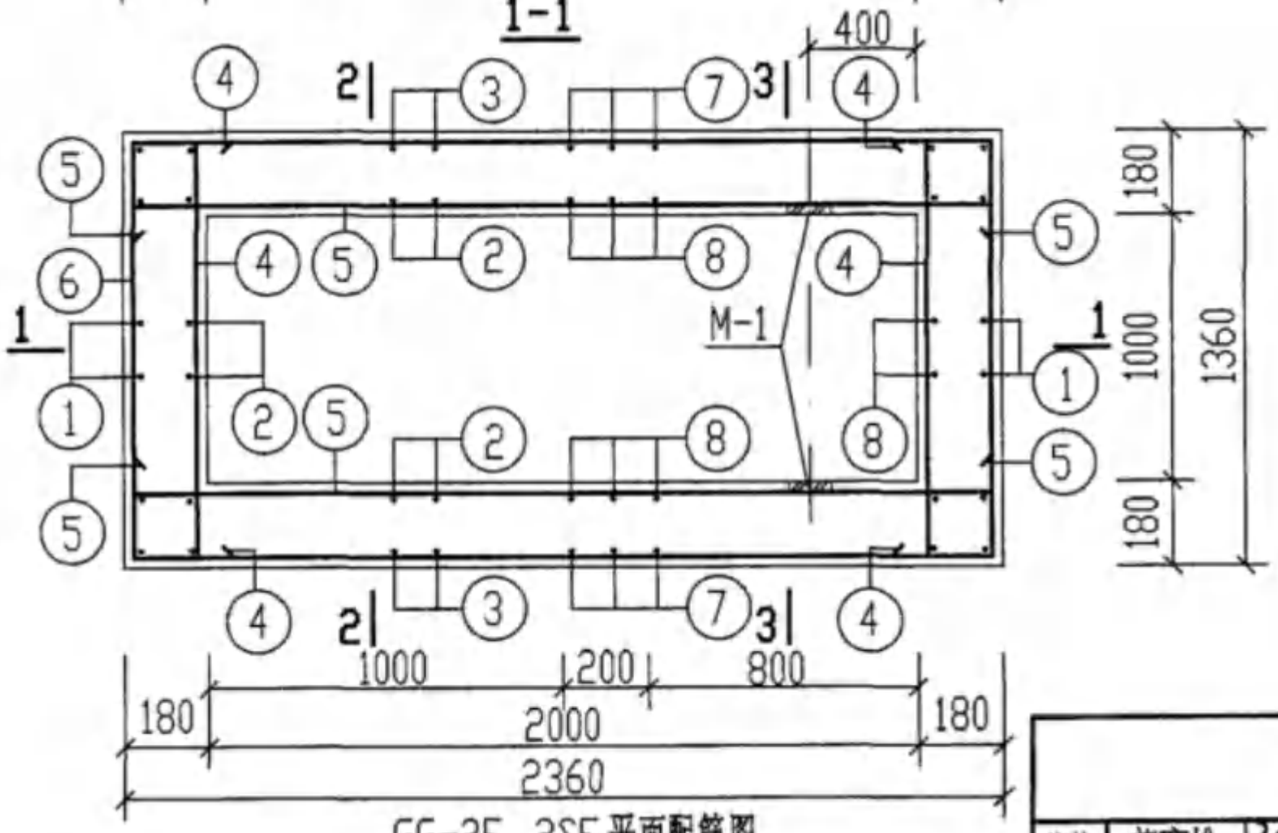

GG-2F. 2SF 平面配筋图

说明：

1. 梁L-3配筋图，3-3. 4-4剖面图见第75页。
2. 材料，钢筋的混凝土保护层见第19页。
3. 钢筋混凝土池壁预埋套管位置详见第72页，做法详见第100页。
4. GG-2F. 2SF隔油池钢筋表，材料表详见第76页。
5. M-1. M-3预埋件详见第54. 78页，踏步布置及大样图详见第91页。

GG-2F. 2SF配筋图(一) (无地下水和有地下水 有覆土)								图集号	04S519
审核	郭奕雄	郭奕雄	校对	王龙生	王龙生	设计	武明美	武明美	页	74

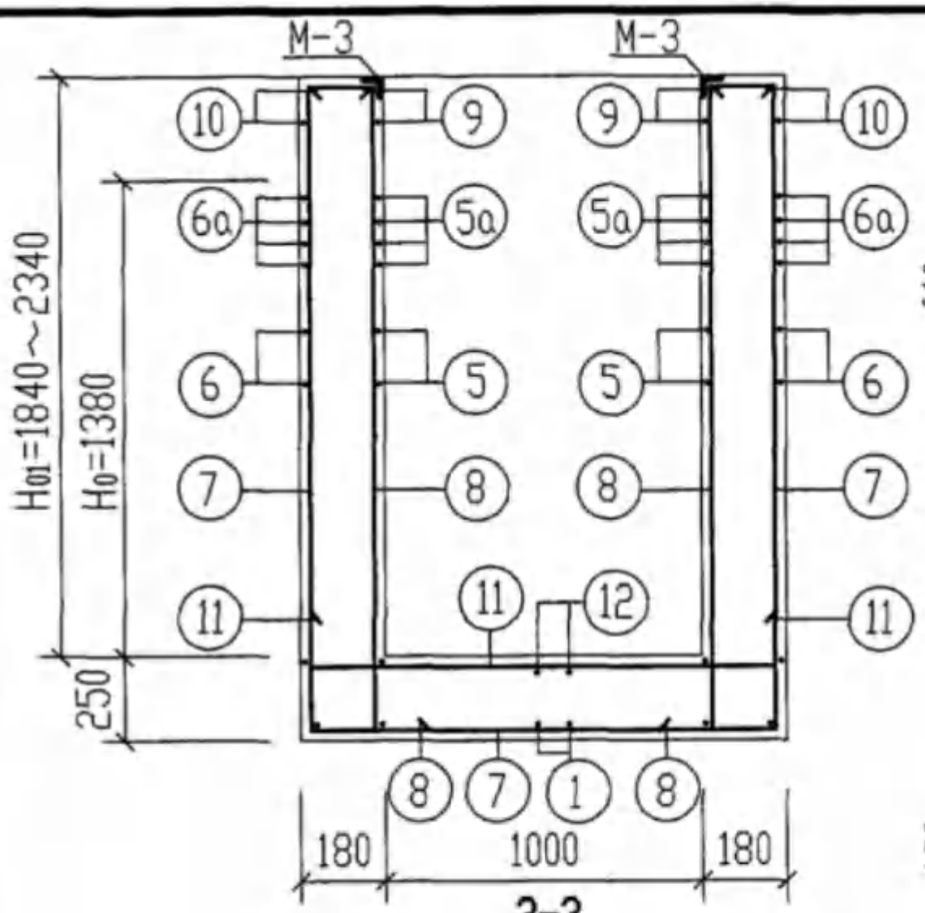

3-3

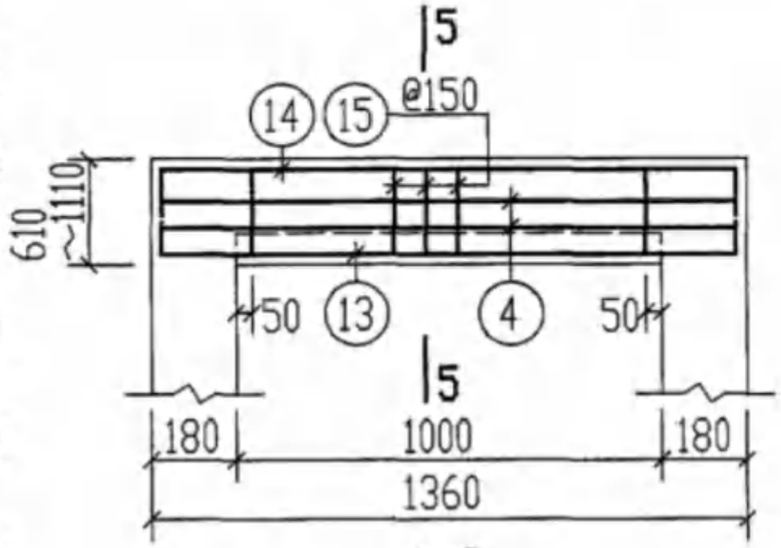

L-3

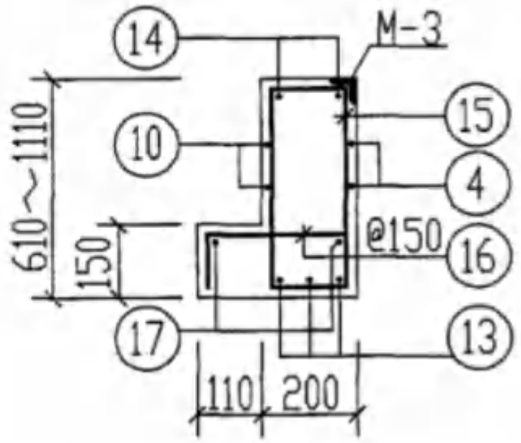

5-5

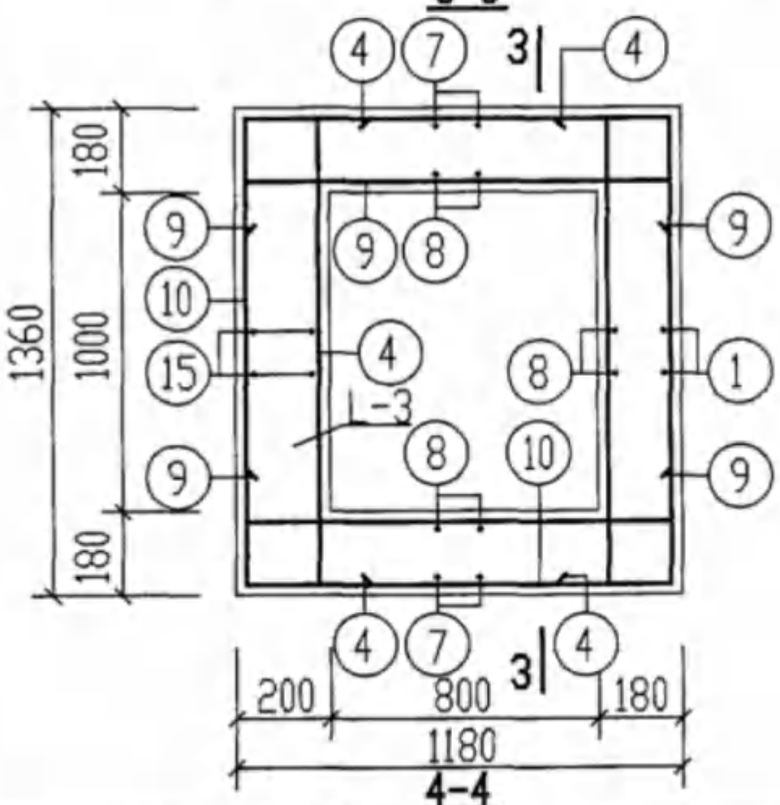

4-4

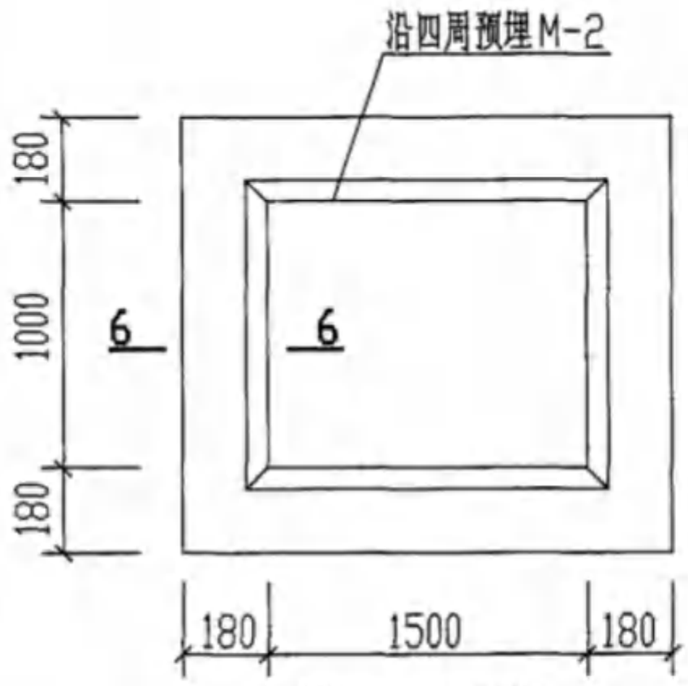

预埋件M-2平面图
(仅用于GG-1F、1SF)

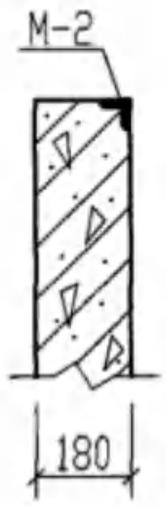

6-6

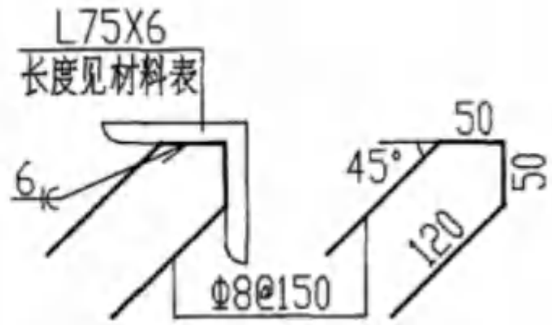

M-2

说明：1. 钢筋表及材料表见第76页。
2. 其余说明见第74页。

GG-2F、2SF配筋图(二)预埋件M-2平面图及详图 (无地下水和有地下水 有覆土)								图集号	04S519
审核	郭奕雄	郭奕雄	校对	王龙生	王龙生	设计	武明美	武明美	页	75

钢筋表

地下水覆土	构件名称	钢筋编号	简图	直径(mm)	长度(mm)	间距(mm)	根数	共长(m)
无地下水和有地下水 有覆土	GG-2F、2SF	1	1560 110 2290 110 2020~2520	Φ10	6090~6590	200	8	48.72~52.72
		2	110 1560 150	Φ10	1820	200	16	29.12
		3	1560 110 1290 110 1560	Φ10	4630	200	6	27.78
		4	210 1290 210	Φ10	1710	200	12~15	20.52~25.65
		4a	210 1290 210	Φ10	1710	100	8	13.68
		5	210 2290 210	Φ10	2710	200	10	27.10
		5a	210 2290 210	Φ10	2710	100	8	21.68
		6	1290 2290	Φ10	7320	200	5	36.60
		6a	1290 2290	Φ10	7320	100	4	29.28
		7	2020~2520 110 1290 110 2020~2520	Φ10	5550~6550	200	6	33.30~39.30
		8	110 2020~2520 150	Φ10	2280~2780	200	15	34.20~41.70
		9	210 1110 210	Φ10	1530	200	4~10	6.12~15.30
		10	1290 1110	Φ10	4960	200	2~5	9.92~24.80
		11	250 1290 250	Φ12	1790	200	10	17.90
		12	250 2290 250	Φ12	2790	200	5	13.95

地下水覆土	构件名称	钢筋编号	简图	直径(mm)	长度(mm)	间距(mm)	根数	共长(m)
无地下水和有地下水 有覆土	L-3	13	400 1290 400	Φ14	2090		3	6.27
		14	210 1290 210	Φ10	1710		2	3.42
		15	130 540~1040	Φ10	1500~2500	150	7	10.50~17.50
		16	115 240 115	Φ8	470	150	9	4.23
		17	1290	Φ6	1290		2	2.58

材料表

地下水覆土	构件名称	钢筋 直径(mm)	钢筋 总长(m)	钢筋 重量(kg)	钢筋 总重(kg)	混凝土 强度等级	混凝土 体积(m^3)
无地下水和有地下水 有覆土	GG-2F、2SF	Φ6	3	1	257~291	C25	2.91~3.31
		Φ8	4	2			
		Φ10	352~406	217~251			
		Φ12	32	28			
		Φ14	7	9			

预埋件材料表

构件名称	预埋件编号	规格及简图	长度(mm)	数量	总重(kg)
GG-2F、2SF	M-1 (共4个)	钢板-100X8	100	1块	2.5(4块)
		60 120 Φ8	300	2根	1.0(8根)
	M-3 (共1个)	等肢角钢 L75X6	4200	1根	33.5
		45° 120 Φ8	340	26根	3.5

说明：1. 钢筋表中长度及混凝土体积分别为2型隔油池覆土深度为300mm～800mm时的材料用量。

2. 2型隔油池配筋图见第74、75页。

3. L-3为隔油池的一部分，故其材料量不单独计算。

GG-2F、2SF 钢筋表及材料表 (无地下水和有地下水 有覆土)								图集号	04S519
审核	郭奕雄	郭奕雄	校对	王龙生	王龙生	设计	武明美	武明美	页 76

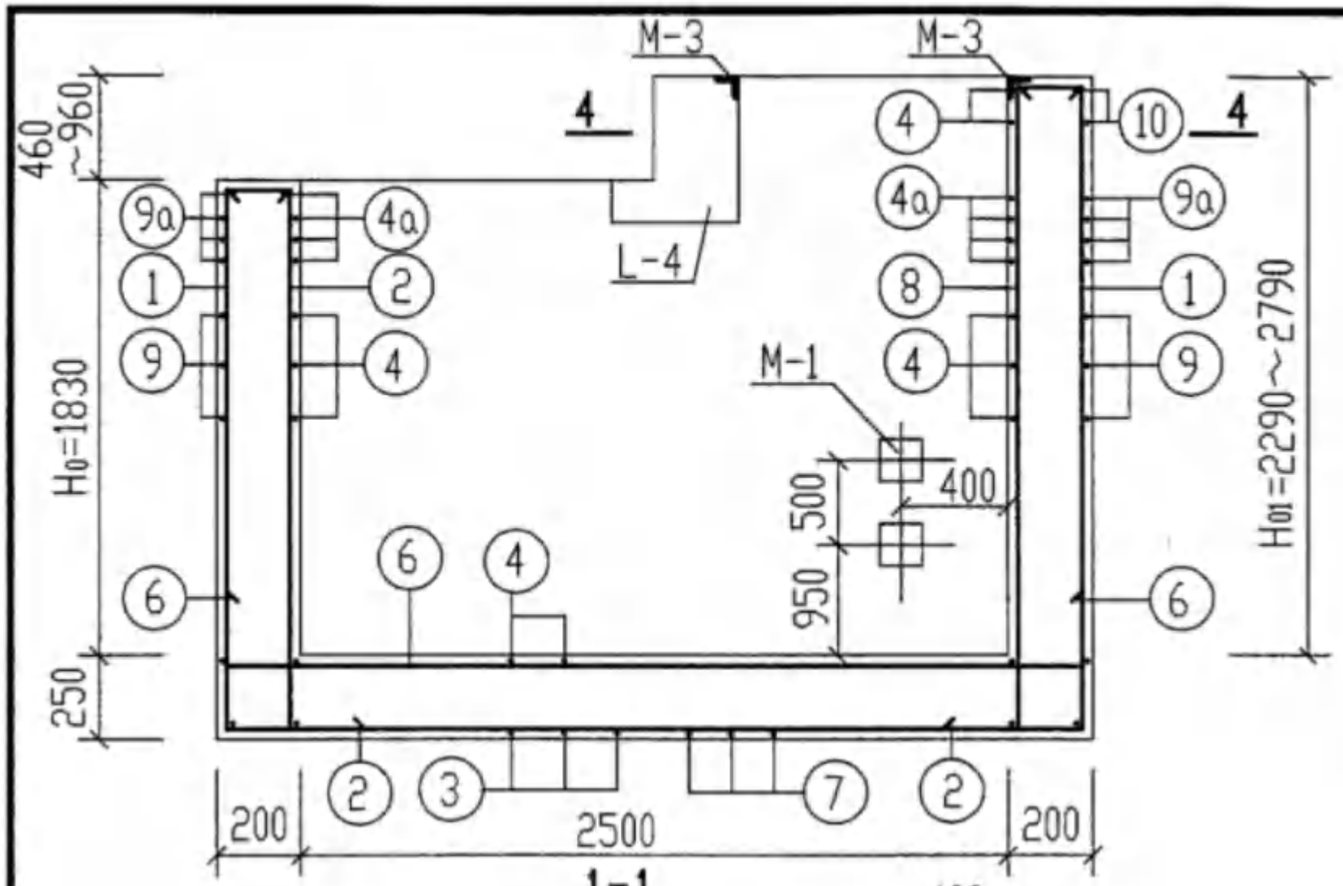

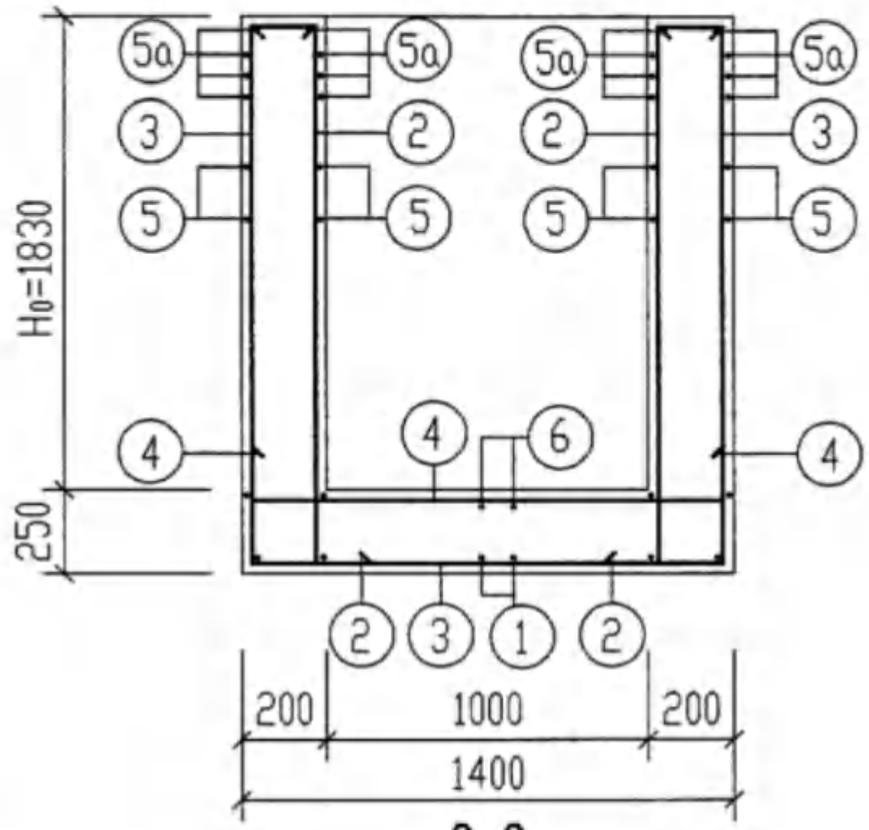

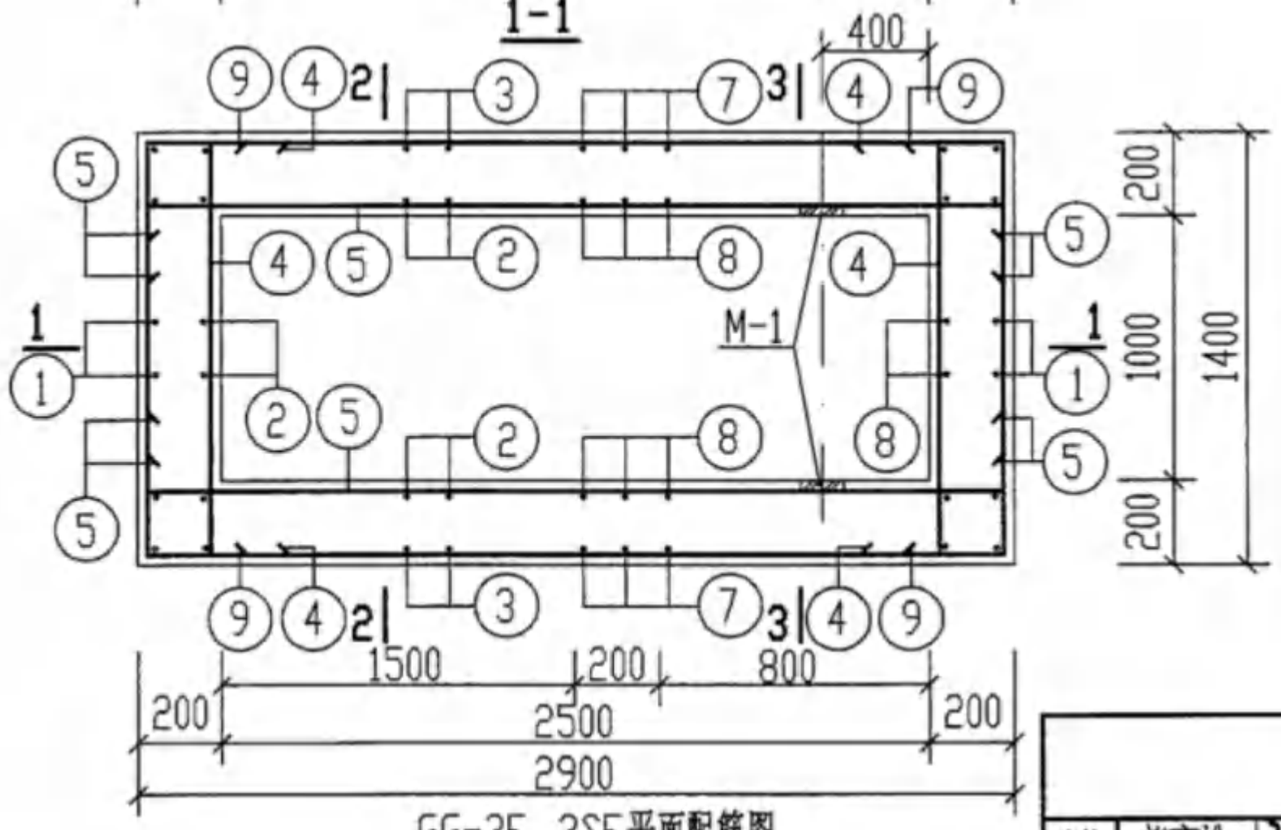

GG-3F、3SF平面配筋图

说明：

1. 梁L-4配筋图，3-3、4-4剖面图见第78页。
2. 材料、钢筋的混凝土保护层见第19页。
3. 钢筋混凝土池壁预埋套管位置详见第72页，做法详见第100页。
4. GG-3F、3SF隔油池钢筋表、材料表详见第79页。
5. M-1、M-3预埋件详见第70、78页，踏步布置及大样图详见第91页。

GG-3F、3SF配筋图(一) (无地下水和有地下水 有覆土)								图集号	04S519
审核	郭奕雄	郭奕雄	校对	王龙生	王龙生	设计	武明美	武明美	页	77

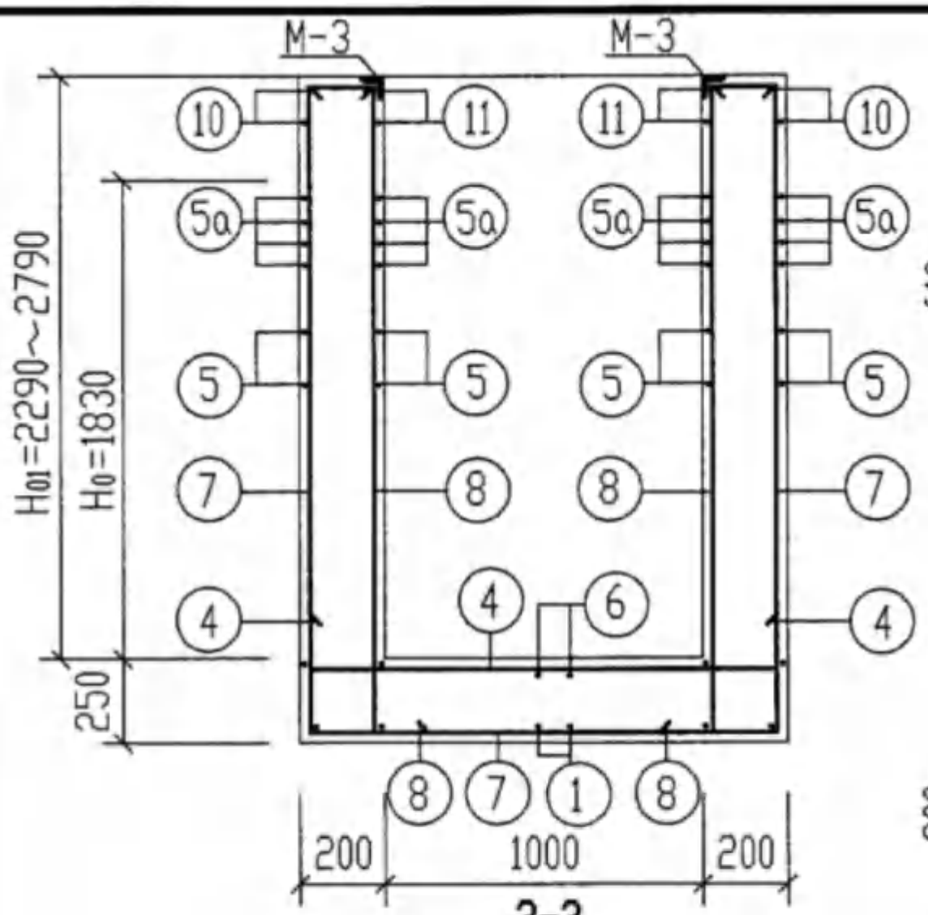

3-3

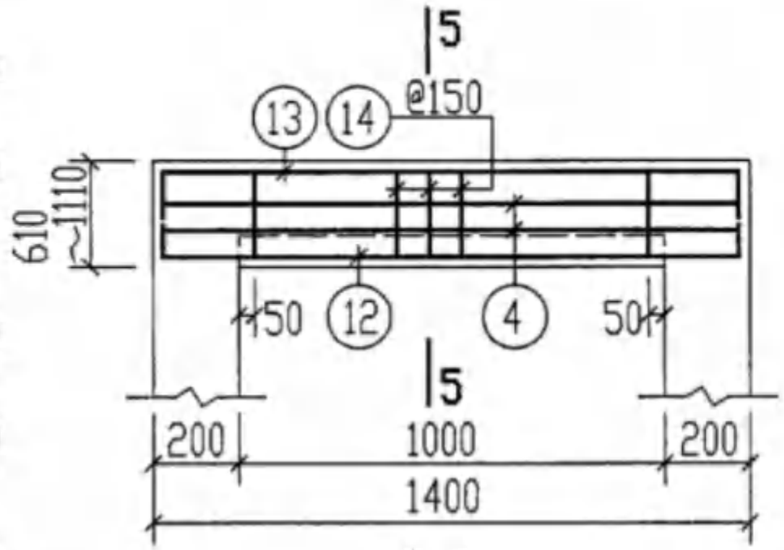

L-4

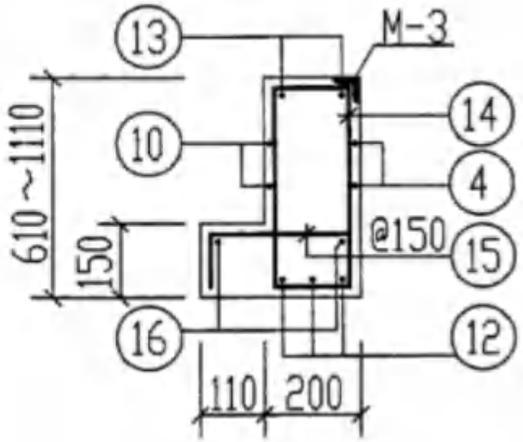

5-5

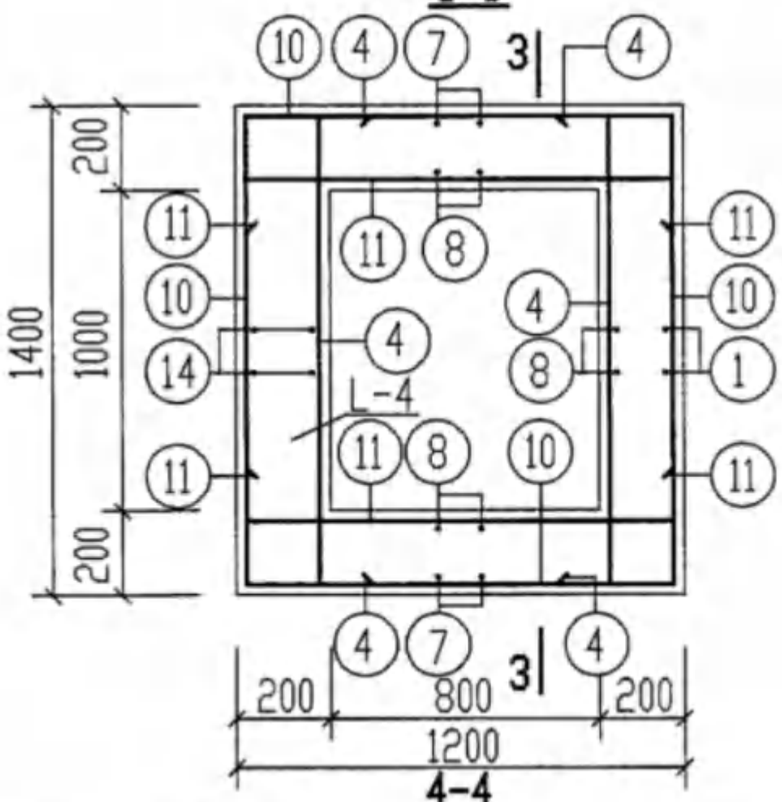

4-4

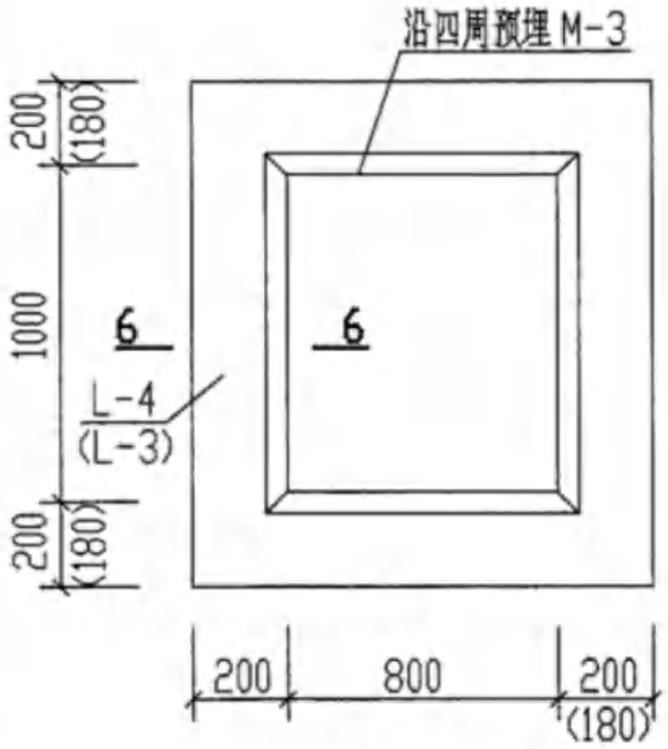

预埋件M-3平面图

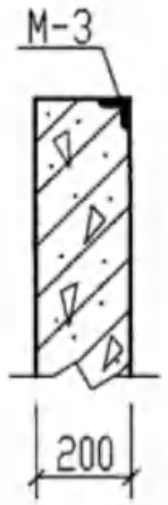

6-6

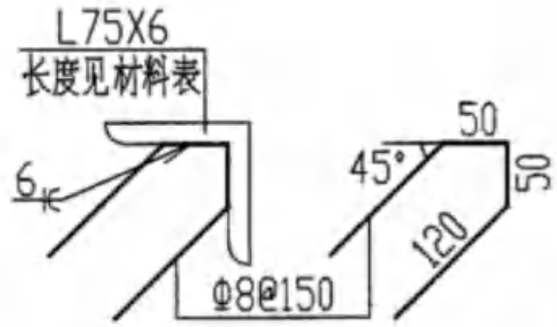

M-3

说明：1. 钢筋表及材料表见第79页。
2. 其余说明见第77页。
3. M-3用于2型～4型隔油池。

GG-3F. 3SF配筋图(二)预埋件M-3平面图及详图 (无地下水和有地下水 有覆土)								图集号	04S519
审核	郭奕雄	郭奕雄	校对	王龙生	王龙生	设计	武明美	武明美	页	78

钢筋表

地下水覆土	构件名称	钢筋编号	简图	直径(mm)	长度(mm)	间距(mm)	根数	共长(m)
无地下水和有地下水 有覆土	GG-3F、3SF	1	2010 130 2830 130 2470~2970	Φ12	7570~8070	200	8	60.56~64.56
		2	130 2010 210	Φ12	2350	200	20	47.00
		3	2010 130 1330 130 2010	Φ12	5610	200	7	39.27
		4	250 1330 250	Φ12	1830	200	31~34	56.73~62.22
		4a	250 1330 250	Φ12	1830	100	8	14.64
		5	250 2830 250	Φ12	3330	200	32	106.56
		5a	250 2830 250	Φ12	3330	100	16	53.28
		6	250 2830 250	Φ12	3330	200	6	19.98
		7	2470~2970 130 1330 130 2470~2970	Φ12	6530~7530	200	6	39.18~45.18
		8	2470~2970 210 130	Φ12	2810~3310	200	16	44.96~52.96
		9	250 1330 250	Φ12	1830	200	16	29.28
		9a	250 1330 250	Φ12	1830	100	8	14.64
		10	1130 1330	Φ10	5080	200	2~5	10.16~25.40
		11	250 1130 250	Φ12	1630	200	4~10	6.52~16.30
同上	L-4	12	380 1330 380	Φ14	2090		3	6.27
无地下水和有地下水 无覆土	L-4	13	200 1330 200	Φ10	1730		2	3.46
		14	130 540~1040	Φ10	1500~2500	150	7	10.50~17.50
		15	115 240 115	Φ8	470	150	10	4.70
		16	1330	Φ6	1330		2	2.66

注:1.钢筋表中长度及混凝土体积分别为3型隔油池覆土深度为300mm~800mm时的材料用量。

2. 3型隔油池配筋图见第77、78页。

3. L-4为隔油池的一部分,故其材料量不单独计算。

4. 施工中①号筋可改为底板与侧壁分开配筋,钢筋伸入支座长度为35d。

材料表

地下水覆土	构件名称	钢筋 直径(mm)	钢筋 总长(m)	钢筋 重量(kg)	钢筋 总重(kg)	混凝土 强度等级	混凝土 体积(m^3)
无地下水和有地下水 有覆土	GG-3F、3SF	Φ6	3	1	501~544	C25	4.34~4.79
		Φ8	5	2			
		Φ10	25~47	16~29			
		Φ12	533~566	473~503			
		Φ14	7	9			

预埋件材料表

构件名称	预埋件编号	规格及简图	长度(mm)	数量	总重(kg)
GG-3F、3SF	M-1 (共4个)	钢板-100X8	100	1块	2.5(4块)
		60 120 Φ8	300	2根	1.0(8根)
	M-3 (共1个)	等肢角钢L75X6	4200	1根	33.5
		45° 120 Φ8	340	26根	3.5

GG-3F、3SF钢筋表及材料表
(无地下水和有地下水 有覆土)

图集号 04S519

审核	郭奕雄	校对	王龙生	设计	武明英	页	79

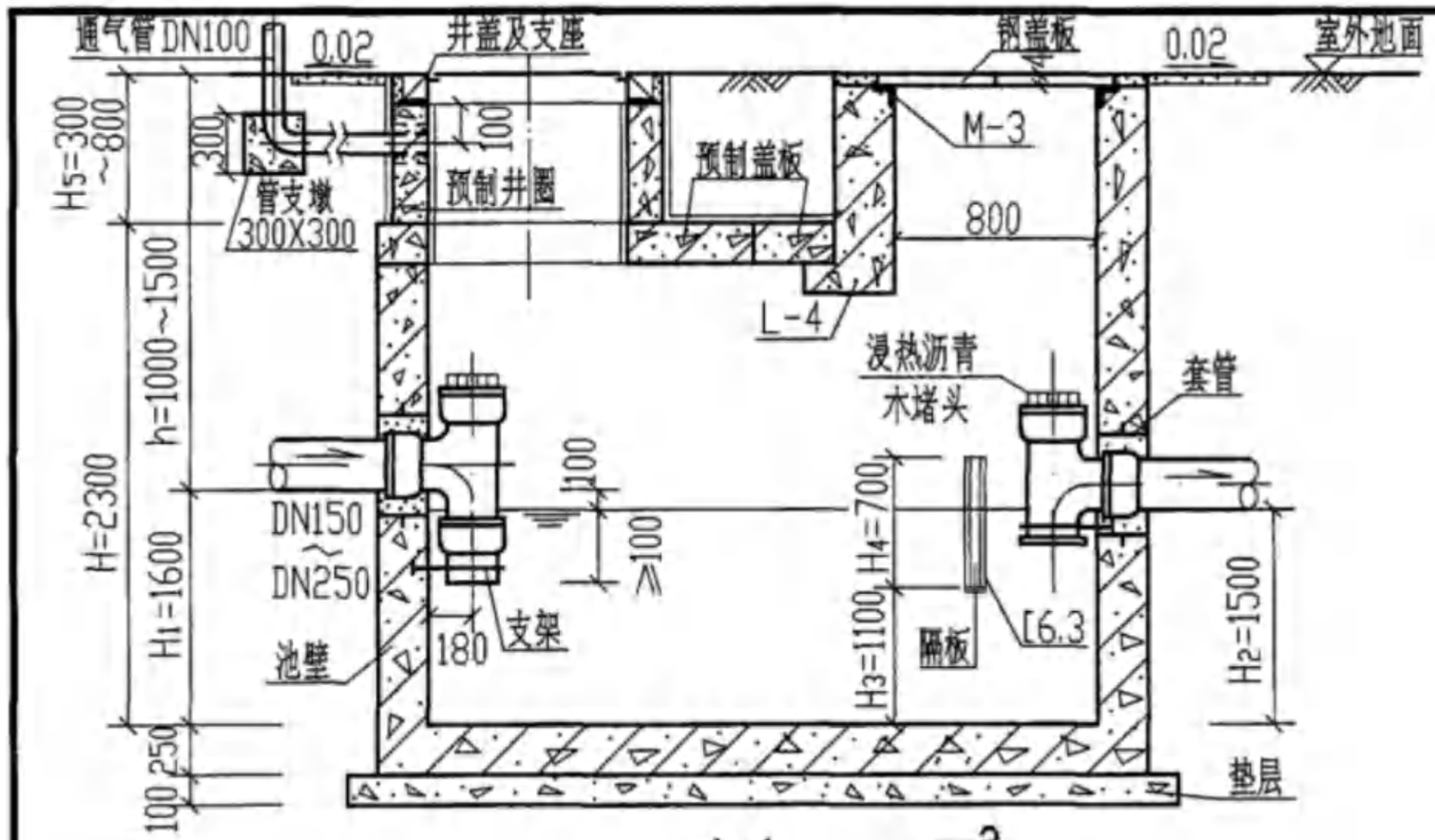

1-1

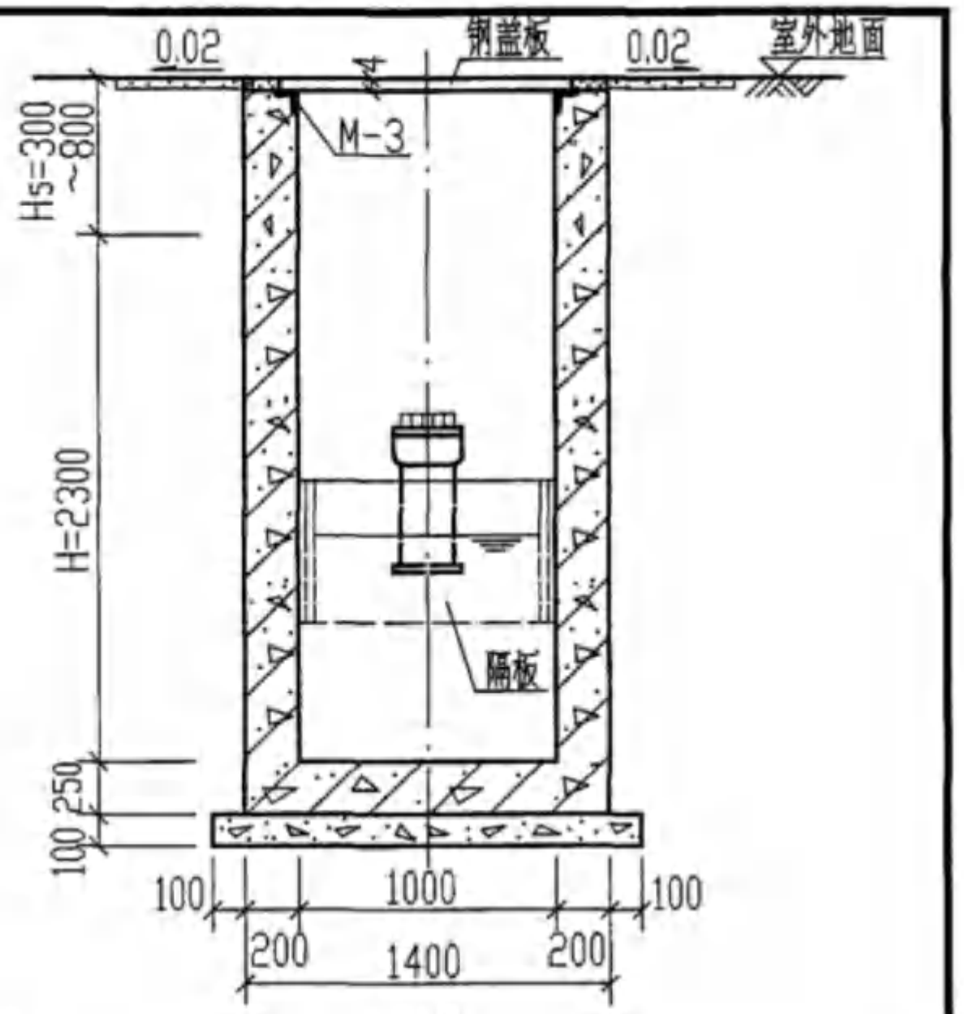

2-2

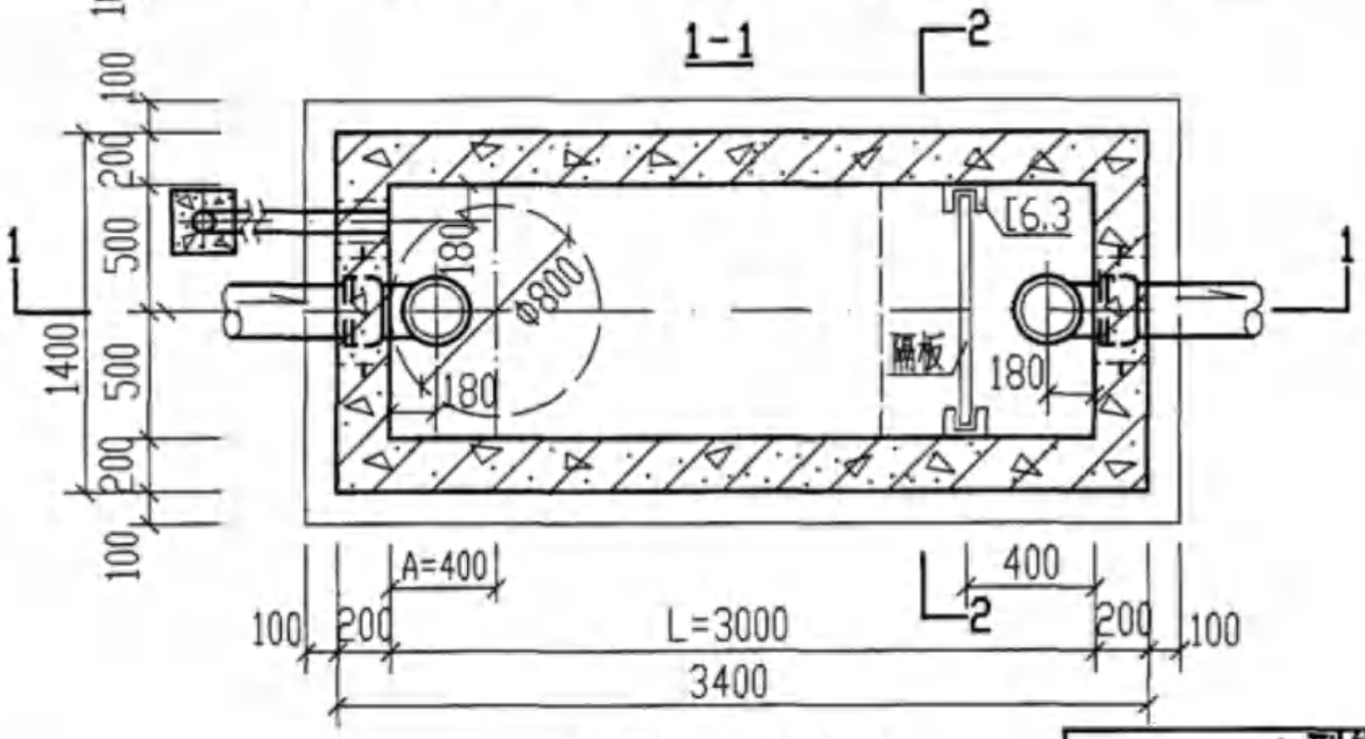

GG-4F、4SF平面图

说明：

1. 型号代号如下：

G	G	——	4	S	F
钢筋混凝土	隔油池		4型	有地下水	有覆土

2. 进、出水管的位置可以三个方向任选。
3. 盖板布置图详见第86页。隔板大样图见第96页。
4. 钢筋混凝土隔油池主要材料表详见第103～105页。
5. 管道穿池壁做法见第100页。通气管管罩大样见第101页。
6. 预制井圈见第97、98页。

4型钢筋混凝土隔油池平、剖面图（池顶有覆土GG-4F、4SF）								图集号	04S519
审核	郭奕雄	郭奕雄	校对	任向东	任向东	设计	林慧芝	林慧芝	页	80

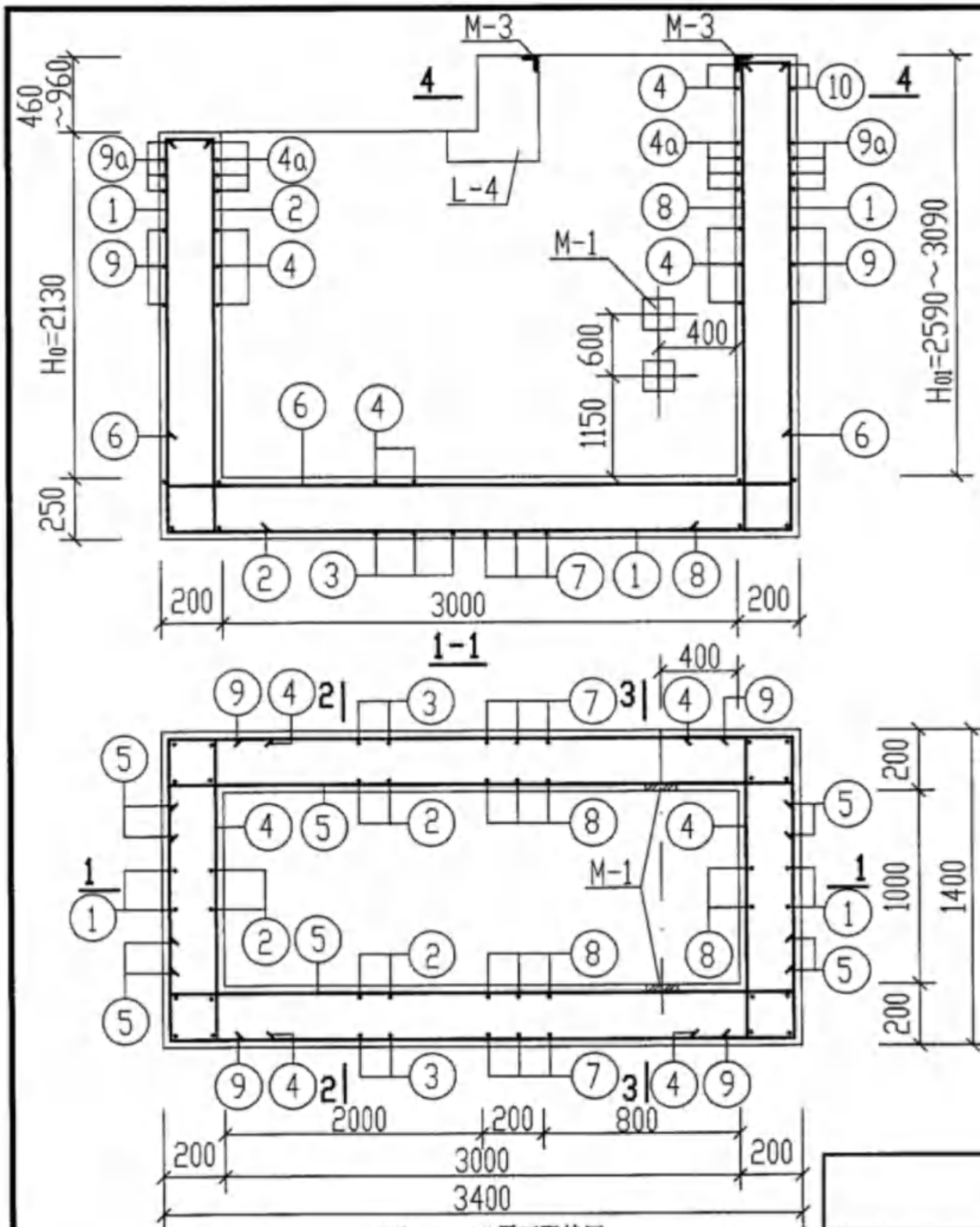

GG-4、4S平面配筋图

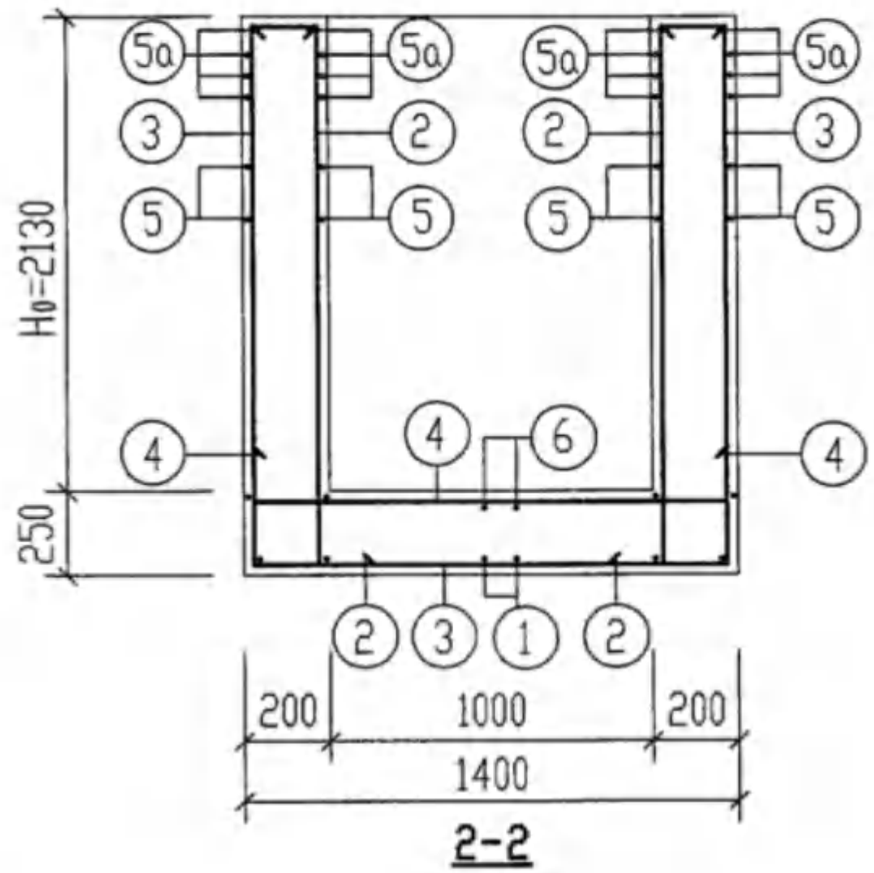

说明：

1. 梁L-4配筋图，3-3、4-4剖面图见第82页。
2. 材料、钢筋的混凝土保护层见第19页。
3. 钢筋混凝土池壁预埋套管位置详见第80页，做法详见第100页。
4. GG-4F、4SF隔油池钢筋表、材料表详见第83、84页。
5. M-1、M-3预埋件详见第70、78页，踏步布置及大样图详见第91页。

GG-4F、4SF配筋图(一) (无地下水和有地下水 有覆土)										图集号	04S519
审核	郭奕雄	校对	王龙生	设计	武明美					页	81

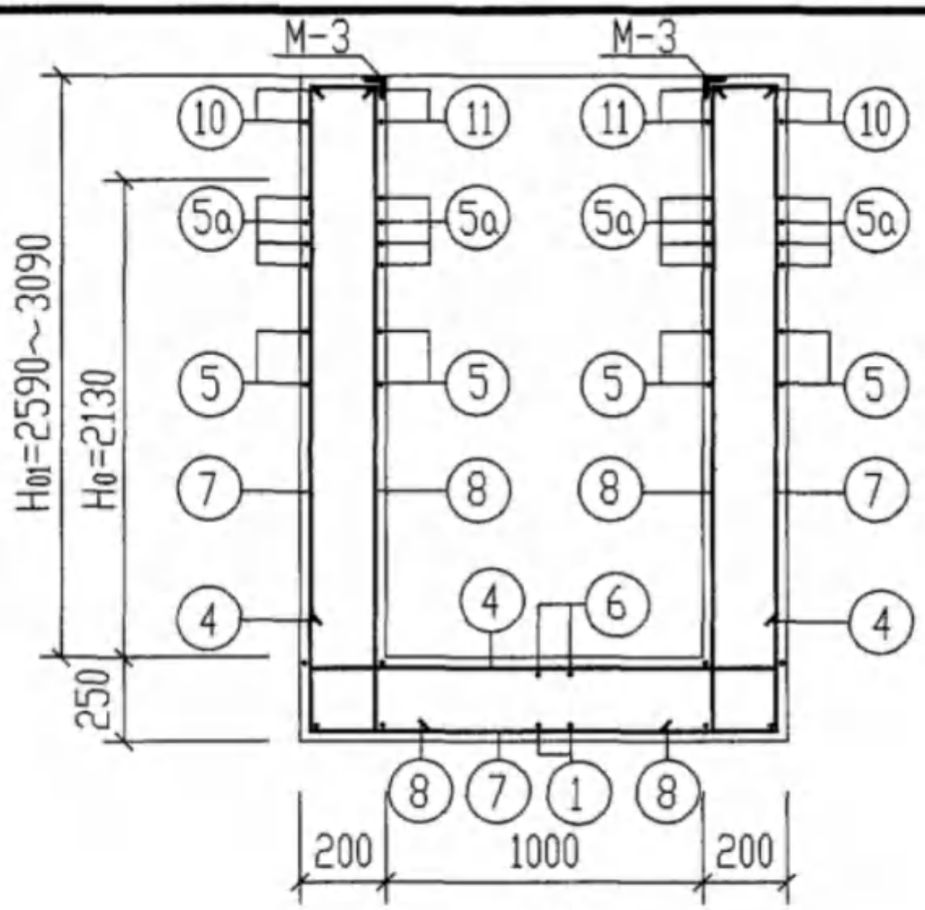

3-3

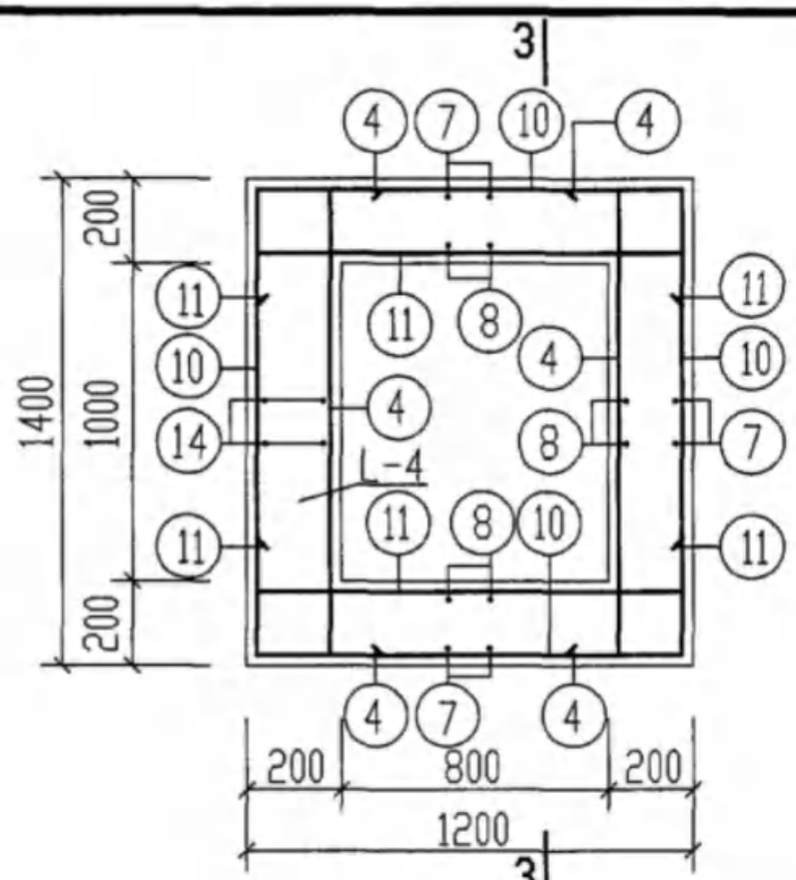

4-4

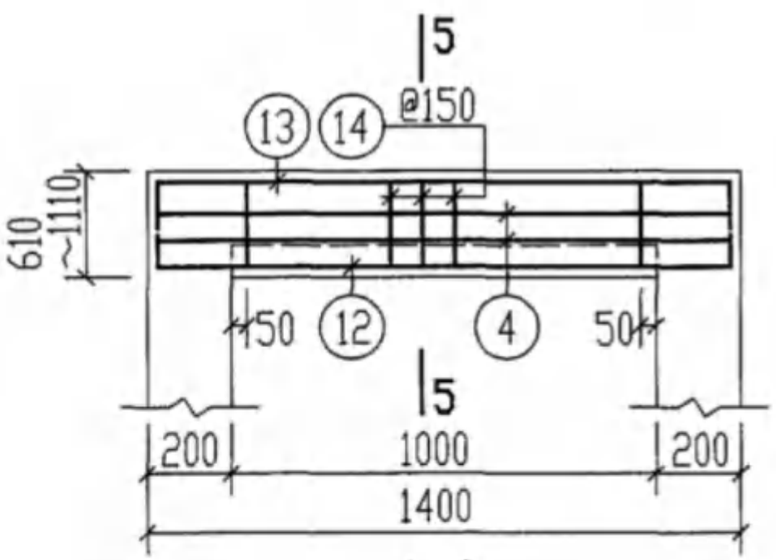

L-4

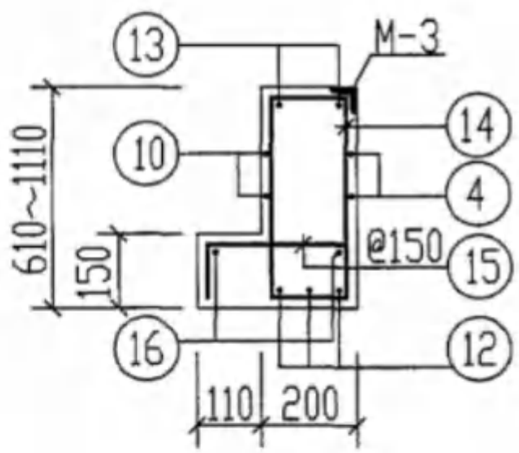

5-5

说明：

1. 钢筋表及材料表见第83、84页。
2. 其余说明见第81页。
3. 预埋件M-3平面及大样图见第78页。

GG-4F、4SF 配筋图(二) (无地下水和有地下水 有覆土)								图集号	04S519
审核	郭奕雄	郭奕雄	校对	王龙生	王龙生	设计	武明美	武明美	页	82

钢筋表

地下水	覆土	构件名称	钢筋编号	简图	直径(mm)	长度(mm)	间距(mm)	根数	共长(m)
无地下水	有覆土	GG-4F	1	2310 130 3330 130 2770~3270	Φ12	8670~9170	200	8	69.36~73.36
			2	130 2310 210	Φ12	2650	200	26	68.90
			3	2310 130 1330 130 2310	Φ12	6210	200	11	68.31
			4	250 1330 250	Φ12	1830	200	36~39	65.88~71.37
			4a	250 1330 250	Φ12	1830	100	8	14.64
			5	250 3330 250	Φ12	3830	200	36	137.88
			5a	250 3330 250	Φ12	3830	100	16	61.28
			6	250 3330 250	Φ12	3830	200	6	22.98
			7	2770~3270 130 1330 130 2770~3270	Φ12	7130~8130	200	6	42.78~48.78
			8	2770~3270 130 210	Φ12	3110~3610	200	16	49.76~57.76
			9	250 1330 250	Φ12	1830	200	18	32.94
			9a	250 1330 250	Φ12	1830	100	8	14.64
			10	1130 1330	Φ10	5080	200	2~5	10.16~25.40
			11	250 1130 250	Φ12	1630	200	2~5	3.26~8.15
同上		L-4	12	380 1330 380	Φ14	2090		3	6.27
无地下水	有覆土	L-4	13	200 1330 200	Φ10	1730		2	3.46
			14	130 540 1040	Φ10	1500~2500	150	7	10.50~17.50
			15	115 240 115	Φ8	470	150	10	4.70
			16	1330	Φ6	1330		2	2.66

注:1.钢筋表中长度及混凝土体积分别为4型隔油池覆土深度为300mm~800mm时的材料用量。

2. 4型隔油池配筋图见第81、82页。

3. L-4为隔油池的一部分,故其材料量不单独计算。

4. 施工中①号筋可改为底板与侧壁分开配筋,钢筋伸入支座长度为35d。

材料表

地下水	覆土	构件名称	钢筋 直径(mm)	钢筋 总长(m)	钢筋 重量(kg)	钢筋 总重(kg)	混凝土 强度等级	混凝土 体积(m^3)
无地下水	有覆土	GG-4F	Φ6	3	1	608~706	C25	5.41~5.85
			Φ8	5	2			
			Φ10	25~47	16~29			
			Φ12	653~681	580~665			
			Φ14	7	9			

预埋件材料表

构件名称	预埋件编号	规格及简图	长度(mm)	数量	总重(kg)
GG-4F	M-1 (共4个)	钢板-100X8	100	1块	2.5(4块)
		60 120 Φ8	300	2根	1.0(8根)
	M-3 (共1个)	等肢角钢L75X6	4200	1根	33.5
		45° 50 120 Φ8	340	26根	3.5

GG-4F钢筋表及材料表 (无地下水 有覆土)								图集号	04S519
审核	郭奕雄	郭奕雄	校对	王龙生	王龙生	设计	武明美	武明美	页 83

钢筋表

地下水覆土	构件名称	钢筋编号	简图	直径(mm)	长度(mm)	间距(mm)	根数	共长(m)
有地下水 有覆土	GG-4SF	1	2310 130 3330 130 2770~3270	Φ12	8670~9170	150	10	86.70~91.70
		2	130 2310 210	Φ12	2650	150	32	84.80
		3	2310 130 1330 130 2310	Φ12	6210	150	14	86.94
		4	250 1330 250	Φ12	1830	150	48~51	87.84~93.33
		4a	250 1330 250	Φ12	1830	75	8	14.64
		5	250 3330 250	Φ12	3830	150	48	183.84
		5a	250 3330 250	Φ12	3830	75	16	61.28
		6	250 3330 250	Φ12	3830	150	6	22.98
		7	2770~3270 130 1330 130 2770~3270	Φ12	7130~8130	150	6	42.78~48.78
		8	2770~3270 210 130	Φ12	3110~3610	150	20	62.20~72.20
		9	250 1330 250	Φ12	1830	150	24	43.92
		9a	250 1330 250	Φ12	1830	75	8	14.64
		10	1130 1330	Φ10	5080	150	3~6	15.24~30.48
		11	250 1130 250	Φ12	1630	150	3~6	4.89~9.78
同上	L-4	12	380 1330 380	Φ14	2090		3	6.27

地下水覆土	构件名称	钢筋编号	简图	直径(mm)	长度(mm)	间距(mm)	根数	共长(m)
有地下水 有覆土	L-4	13	200 1330 200	Φ10	1730		2	3.46
		14	130 540~1040	Φ10	1500~2500	150	7	10.50~17.50
		15	115 240 115	Φ8	470	150	10	4.70
		16	1330	Φ6	1330		2	2.66

材料表

地下水覆土	构件名称	钢筋 直径(mm)	钢筋 总长(m)	钢筋 重量(kg)	钢筋 总重(kg)	混凝土 强度等级	混凝土 体积(m^3)
有地下水 有覆土	GG-4SF	Φ6	3	1	740~780	C25	5.41~5.85
		Φ8	5	2			
		Φ10	30~52	19~32			
		Φ12	798~829	709~736			
		Φ14	7	9			

预埋件材料表

构件名称	预埋件编号	规格及简图	长度(mm)	数量	总重(kg)
GG-4SF	M-1 (共4个)	钢板-100X8	100	1块	2.5(4块)
		60 120 Φ8	300	2根	1.0(8根)
	M-3 (共1个)	等肢角钢L75X6	4200	1根	33.5
		45° 30 120 Φ8	340	26根	3.5

注:1.钢筋表中长度及混凝土体积分别为4型隔油池覆土深度为300mm～800mm时的材料用量。

2. 4型隔油池配筋图见第81. 82页。

3. L-4为隔油池的一部分,故其材料量不单独计算。

4. 施工中①号筋可改为底板与侧壁分开配筋,钢筋伸入支座长度为35d。

GG-4SF钢筋表及材料表 (有地下水 有覆土)								图集号	04S519
审核	郭奕雄	郭奕雄	校对	王龙生	王龙生	设计	武明美	武明美	页 84

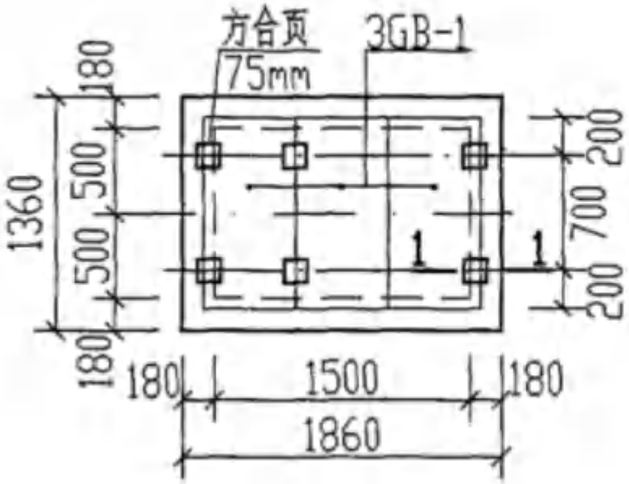

GG-1. 1S盖板平面布置图

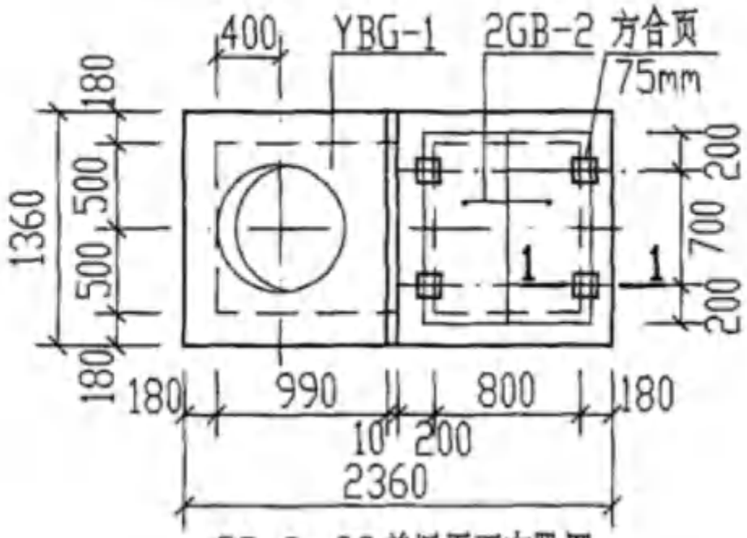

GG-2. 2S盖板平面布置图

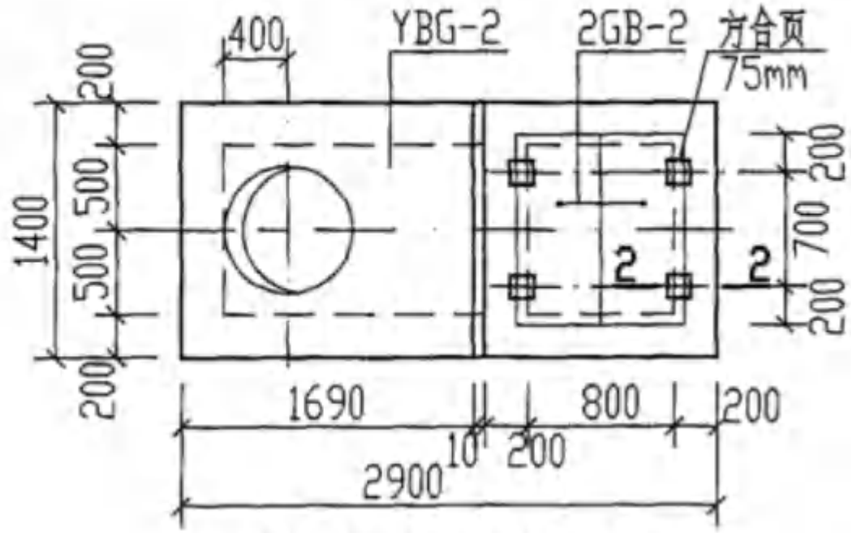

GG-3. 3S盖板平面布置图

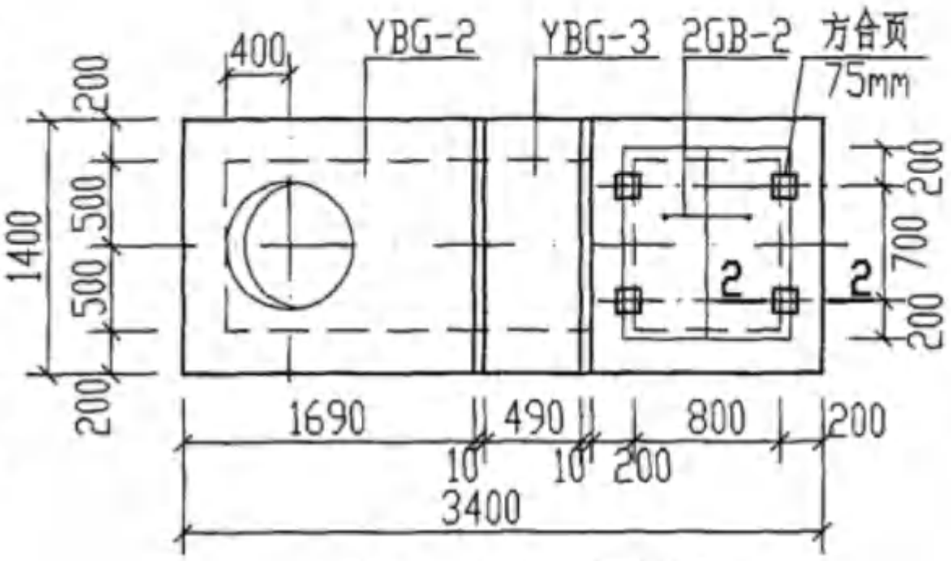

GG-4. 4S盖板平面布置图

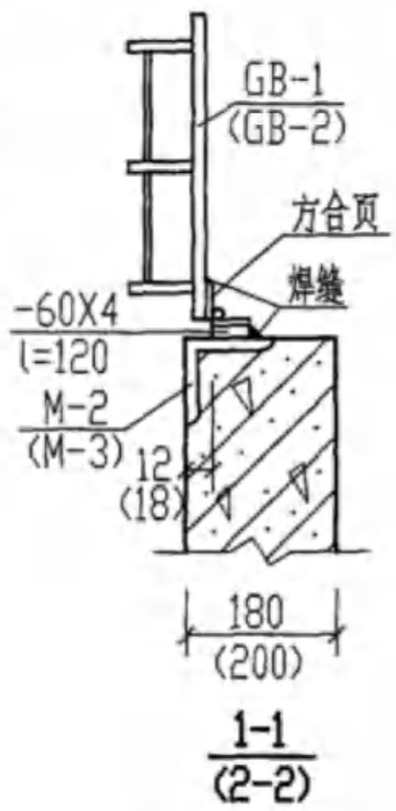

1-1
(2-2)

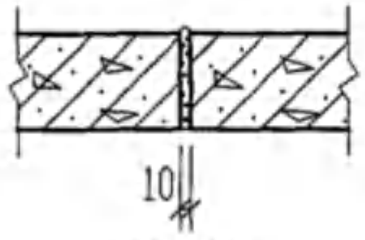

板缝示意图

说明：

1. 盖板代号如下：

Y	B	G	— 1	G	B	— 1
预制	盖板	隔油池	编号	钢	盖板	编号

2. 预制盖板间缝隙用1:2.5水泥砂浆灌缝，盖板与侧壁之座浆厚为20mm。
3. 为防止钢盖板被盗，故采用钢盖板与池壁用75mm方合页链接，位置见本图，可按本图施工或由现场决定。
4. 预制盖板YGB-1～YGB-3见第87～89页，钢盖板GB-1. GB-2见第90页。
5. 方合页规格为75mm，宽度为76mm，长度为76mm，厚度为2mm。
6. 本图用于无地下水和有地下水，无覆土的钢筋混凝土隔油池。

GG-1～4. GG-1S～4S盖板平面布置图								图集号	04S519
审核	郭奕雄	郭奕雄	校对	王龙生	王龙生	设计	武明美	武明美	页	85

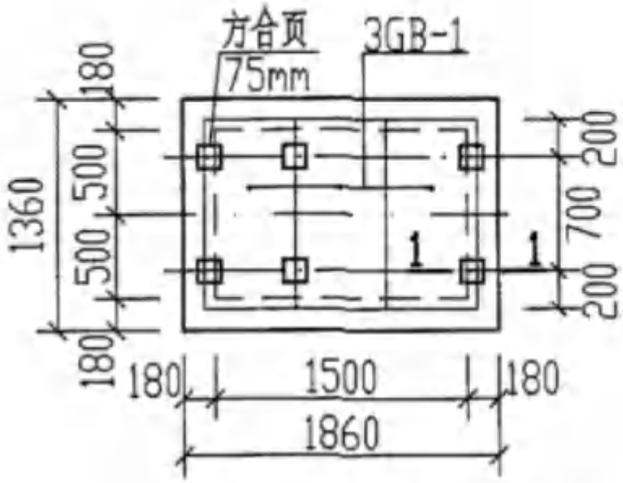

GG-1F、1SF盖板平面布置图

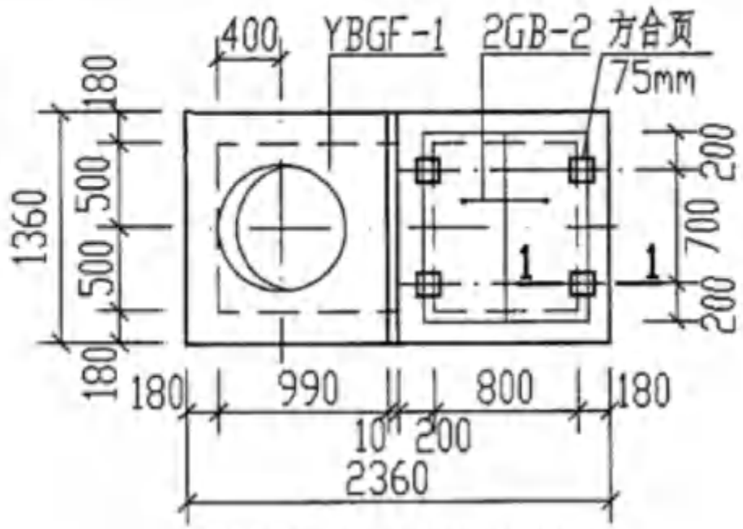

GG-2F、2SF盖板平面布置图

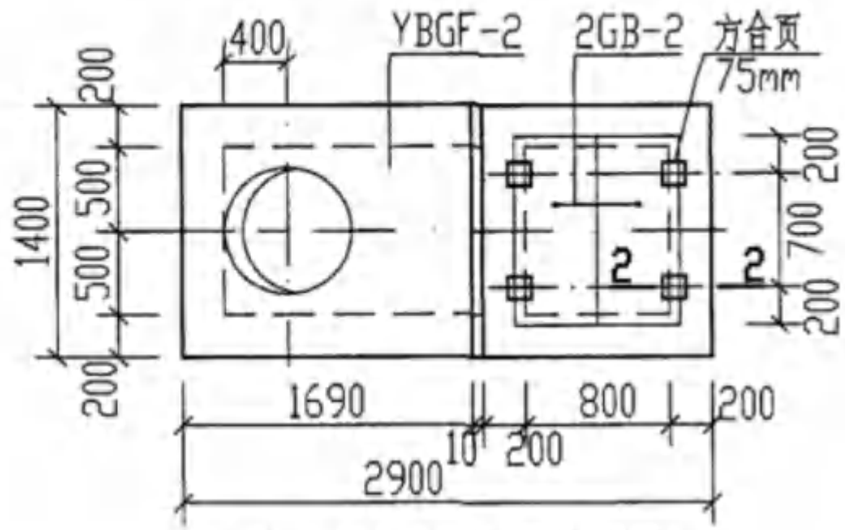

GG-3F、3SF盖板平面布置图

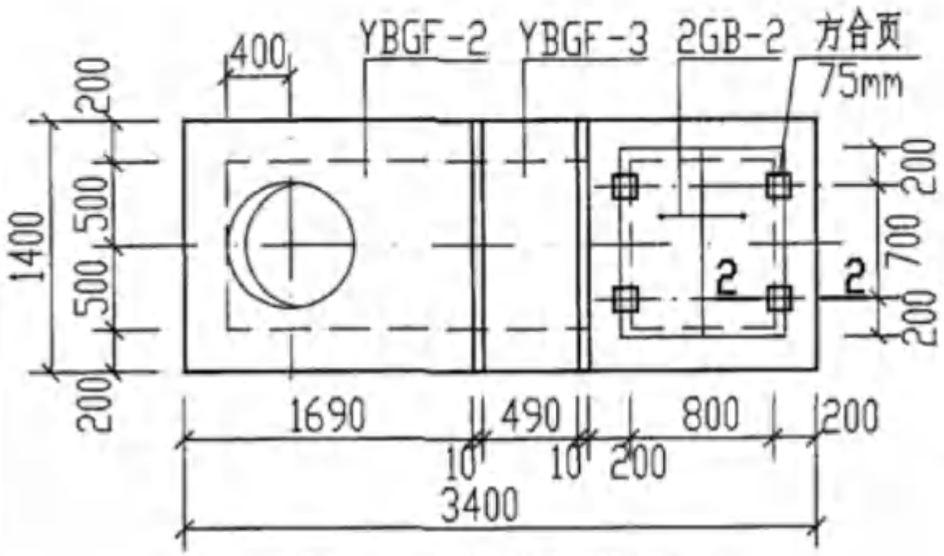

GG-4F、4SF盖板平面布置图

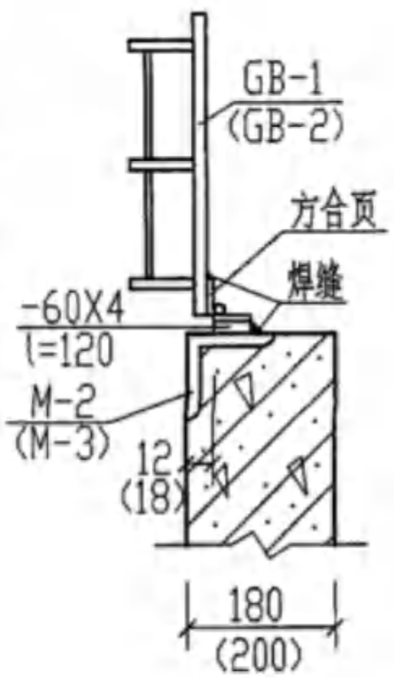

1-1
(2-2)

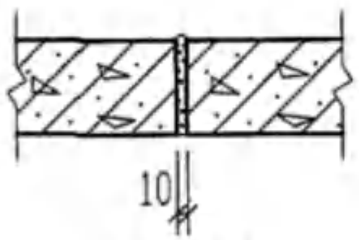

板缝示意图

说明：

1. 盖板代号如下：

Y	B	G	F	— 1	G	B	— 1
预制	盖板	隔油池	有覆土	编号	钢	盖板	编号

2. 预制盖板间缝隙用1:2.5水泥砂浆灌缝，盖板与侧壁之座浆厚为20mm。
3. 为防止钢盖板被盗，故采用钢盖板与池壁用75mm方合页链接，位置见本图，可按本图施工或由现场决定。
4. 预制盖板YGBF-1～YGBF-3见第87～89页。
   钢盖板GB-1、GB-2见第90页。
5. 方合页规格为75mm，宽度为76mm，长度为76mm，厚度为2mm。
6. 本图用于无地下水和有地下水，有覆土的钢筋混凝土隔油池。

GG-1F～4F、GG-1SF～4SF盖板平面布置图								图集号	04S519
审核	郭奕雄	郭奕雄	校对	王龙生	王龙生	设计	武明美	武明美	页	86

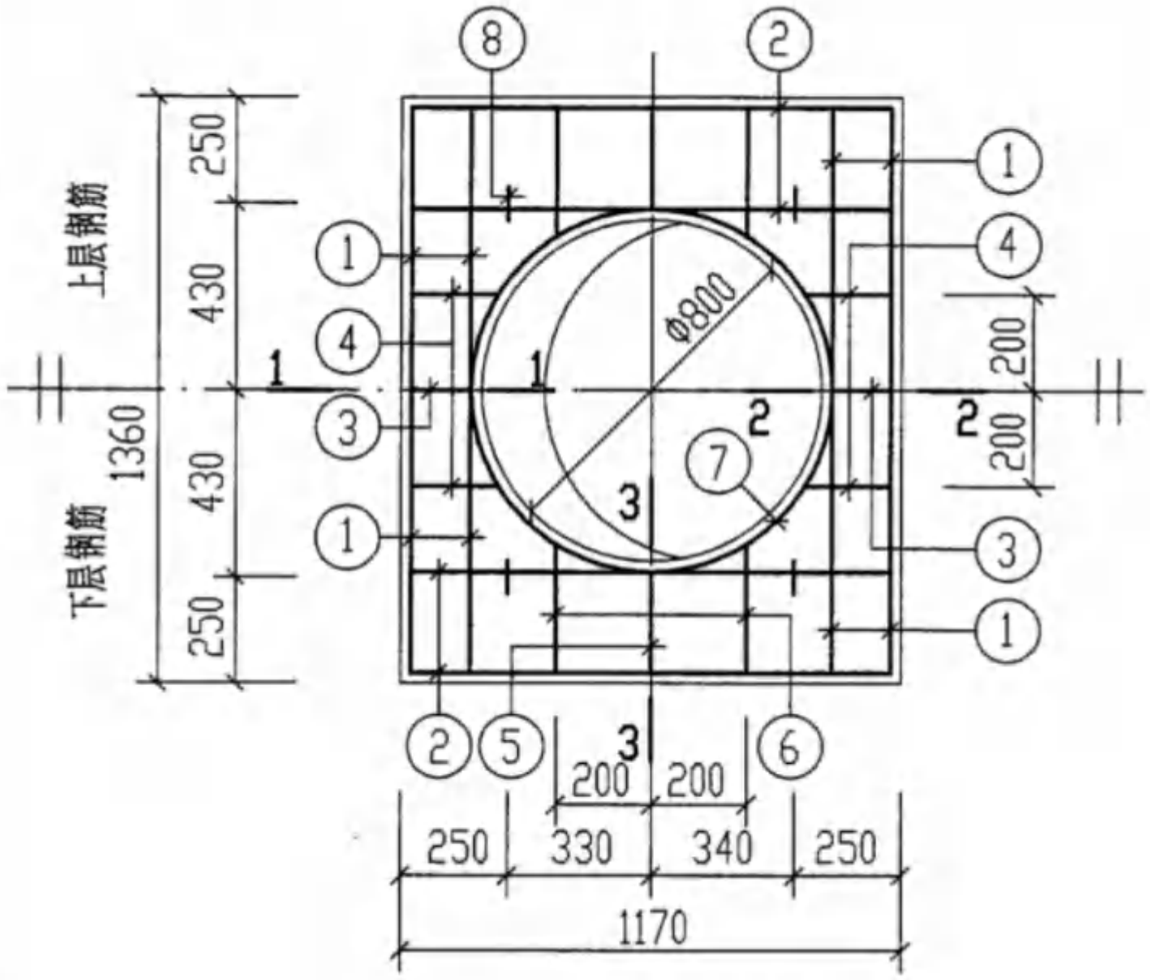

YBG-1. YBGF-1

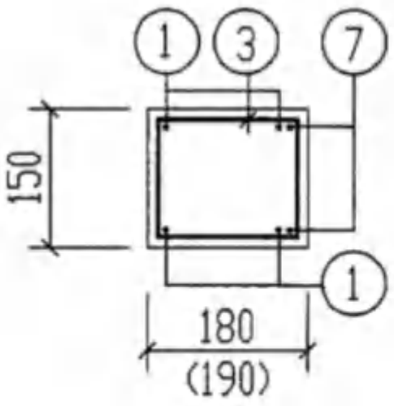

1-1
(2-2)

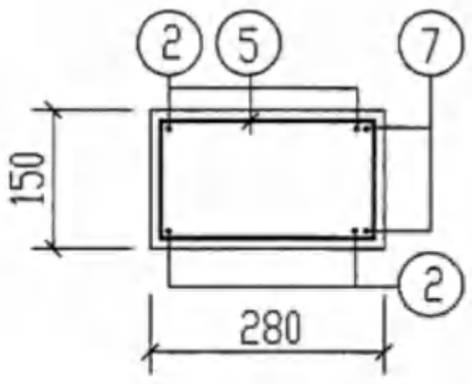

3-3

钢　筋　表

覆土	构件名称	钢筋编号	简图	直径(mm)	长度(mm)	根数	共长(m)
无覆土和有覆土	YBG-1. YBGF-1	1	1290	Φ12	1290	8	10.32
		2	1100	Φ10	1100	8	8.80
		3	80 120	Φ10	560	2	1.12
		4	80 200	Φ10	720	4	2.88
		5	80 210	Φ10	740	2	1.48
		6	80 290	Φ10	900	4	3.60
		7	360 r=435	Φ12	3240	2	6.48
		8	140 100 140	Φ10	850	4	3.40

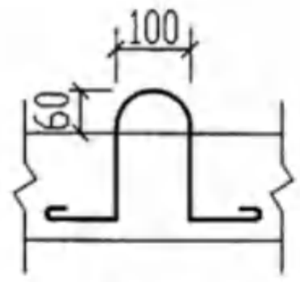

吊钩大样图

说明：

1. 预制盖板材料要求见第103～105页。
2. 预制盖板材料表见第89页。
3. 钢筋的混凝土保护层为35mm。

YBG-1. YBGF-1配筋图 (无地下水和有地下水　无覆土和有覆土)								图集号	04S519
审核	郭奕雄	郭奕雄	校对	王龙生	王龙生	设计	武明美	武明美	页	87

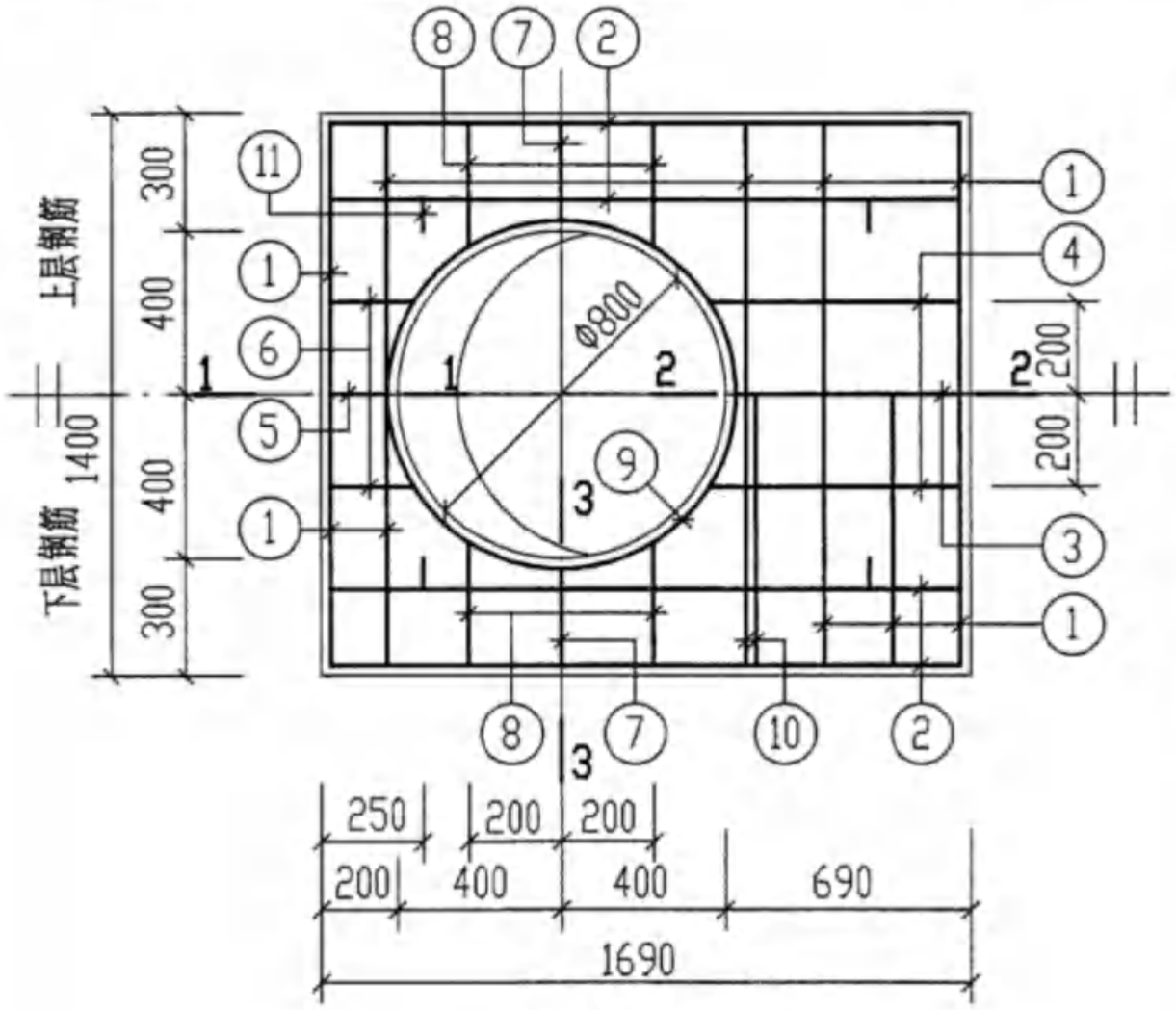

YBG-2, YBGF-2

钢 筋 表

覆土	构件名称	钢筋编号	简图	直径(mm)	长度(mm)	根数	共长(m)
无覆土和有覆土	YBG-2, YBGF-2	1	1330	Φ12	1330	10	13.30
		2	1620	Φ10	1620	8	12.96
		3	80 620	Φ10	1560	1	1.56
		4	80 670	Φ10	1660	2	3.32
		5	80 130	Φ10	580	1	0.58
		6	80 180	Φ10	680	2	1.36
		7	80 230	Φ10	780	2	1.56
		8	80 280	Φ10	880	4	3.52
		9	360 r=435	Φ12	3240	2	6.48
		10	1330	Φ12	1330	2	2.66
		11	140 100 140	Φ10	850	4	3.40

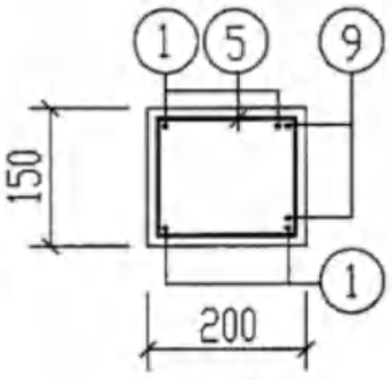

1-1

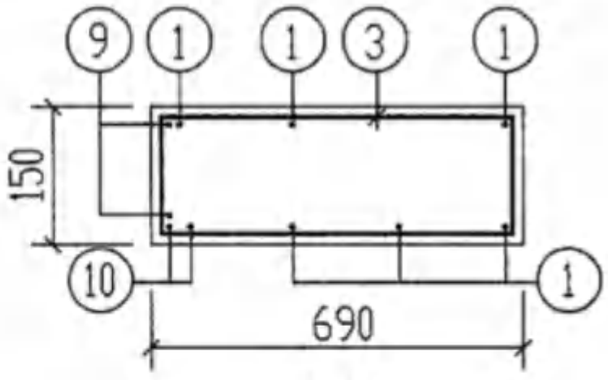

2-2

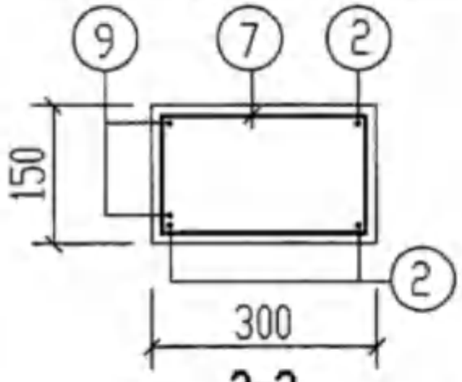

3-3

说明:

1. 预制盖板材料要求见第103～105页。
2. 预制盖板材料表见第89页。
3. 钢筋的混凝土保护层为35mm。
4. 吊钩大样图见第87页。

YBG-2, YBGF-2 配筋图 (无地下水和有地下水 无覆土和有覆土)								图集号	04S519
审核	郭奕雄		校对	王龙生		设计	武明美	页	88

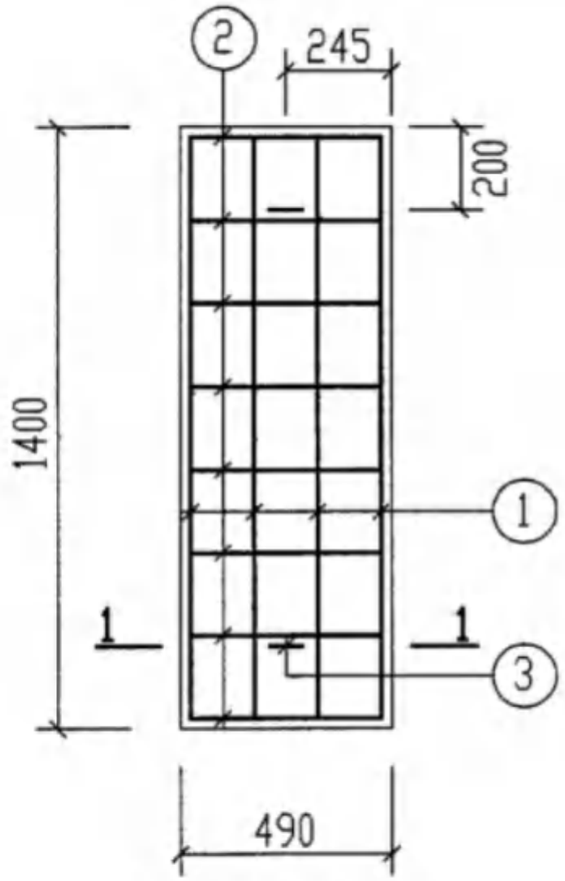

YBG-3. YBGF-3

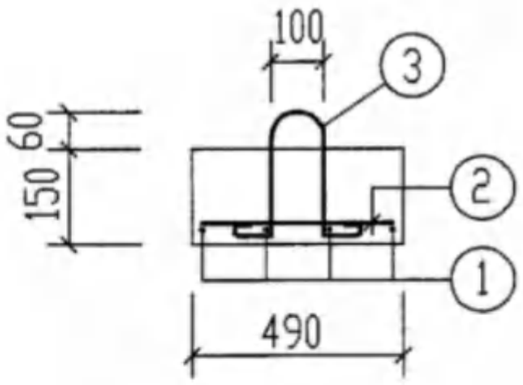

1-1

说明：

1. 预制板材料要求见第103～105页。
2. 钢筋的混凝土保护层为35mm。

钢　筋　表

覆土	构件名称	钢筋编号	简图	直径(mm)	长度(mm)	根数	共长(m)
无覆土和有覆土	YBG-3 YBGF-3	1	1330	Φ12	1330	4	5.32
		2	420	Φ6	420	8	3.36
		3	140 70 100 70 140	Φ10	850	2	1.70

材　料　表

覆土	构件名称	钢筋				混凝土	
		直径(mm)	总长(m)	重量(kg)	总重(kg)	强度等级	体积(m^3)
无覆土和有覆土	YBG-1 YBGF-1	Φ10	4	2	28	C25	0.16
		Φ10	18	11			
		Φ12	7	6			
		Φ12	11	9			
	YBG-2 YBGF-2	Φ10	4	2	38	C25	0.28
		Φ10	25	16			
		Φ12	7	6			
		Φ12	16	14			
	YBG-3 YBGF-3	Φ6	4	1	7	C25	0.10
		Φ10	2	1			
		Φ12	6	5			

YBG-3. YBGF-3配筋图及YBG-1～YBG-3. YBGF-1～YBGF-3材料表（无地下水和有地下水　无覆土和有覆土）								图集号	04S519
审核	郭奕雄	郭奕雄	校对	王龙生	王龙生	设计	武明美	武明美	页	89

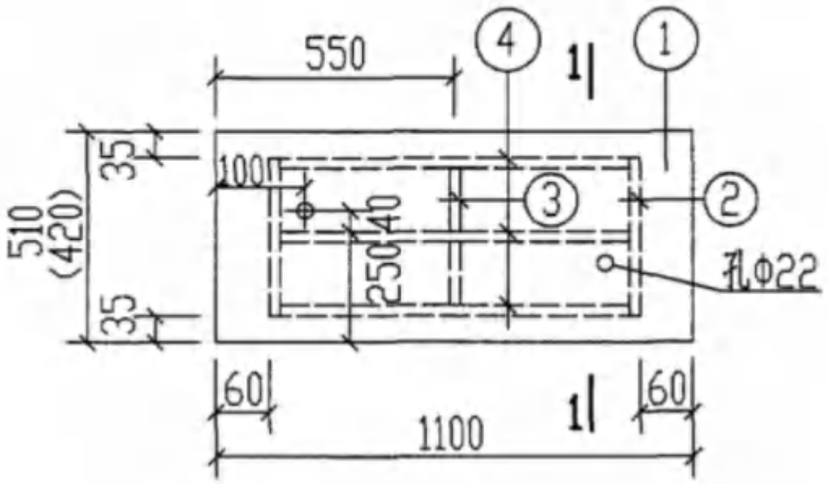

GB-1 (GB-2)

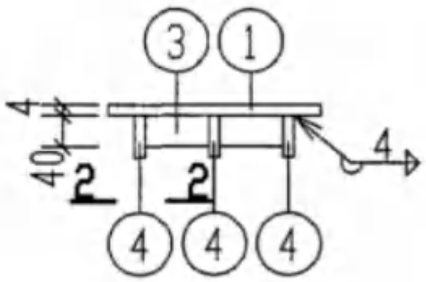

1-1

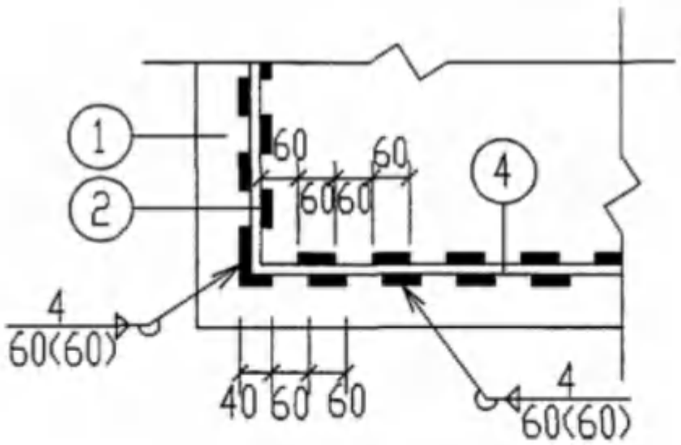

2-2

材　料　表

覆土	板号	构件号	规格	长度 (mm)	数量 (个)	单重 (kg)	共重 (kg)	总重 (kg)
无覆土和有覆土	GB-1	1	-510X4	1100	1	17.60	17.60	25
		2	-60X4	440	2	0.83	1.66	
		3	-40X4	214	2	0.27	0.54	
		4	-60X4	972	3	1.83	5.49	
	GB-2	1	-420X4	1100	1	14.50	14.50	22
		2	-60X4	350	2	0.66	1.32	
		3	-40X4	169	2	0.21	0.42	
		4	-60X4	972	3	1.83	5.49	

说明:

1. 钢板选用钢号Q235-B级钢,盖板的面板宜用花纹钢板,或采用其他防滑措施。
2. 焊条:焊条型号E43。
3. 油漆:底漆:环氧富锌底漆;中层:云铁氯化橡胶;面漆:氯化橡胶丙稀酸磁漆。
4. 本图中未注明的焊缝长度均为满焊。
5. 括号内的数字用于GB-2。

钢盖板GB-1. GB-2详图(无覆土和有覆土)								图集号	04S519
审核	郭奕雄	郭奕雄	校对	王龙生	王龙生	设计	武明美	武明美	页 90

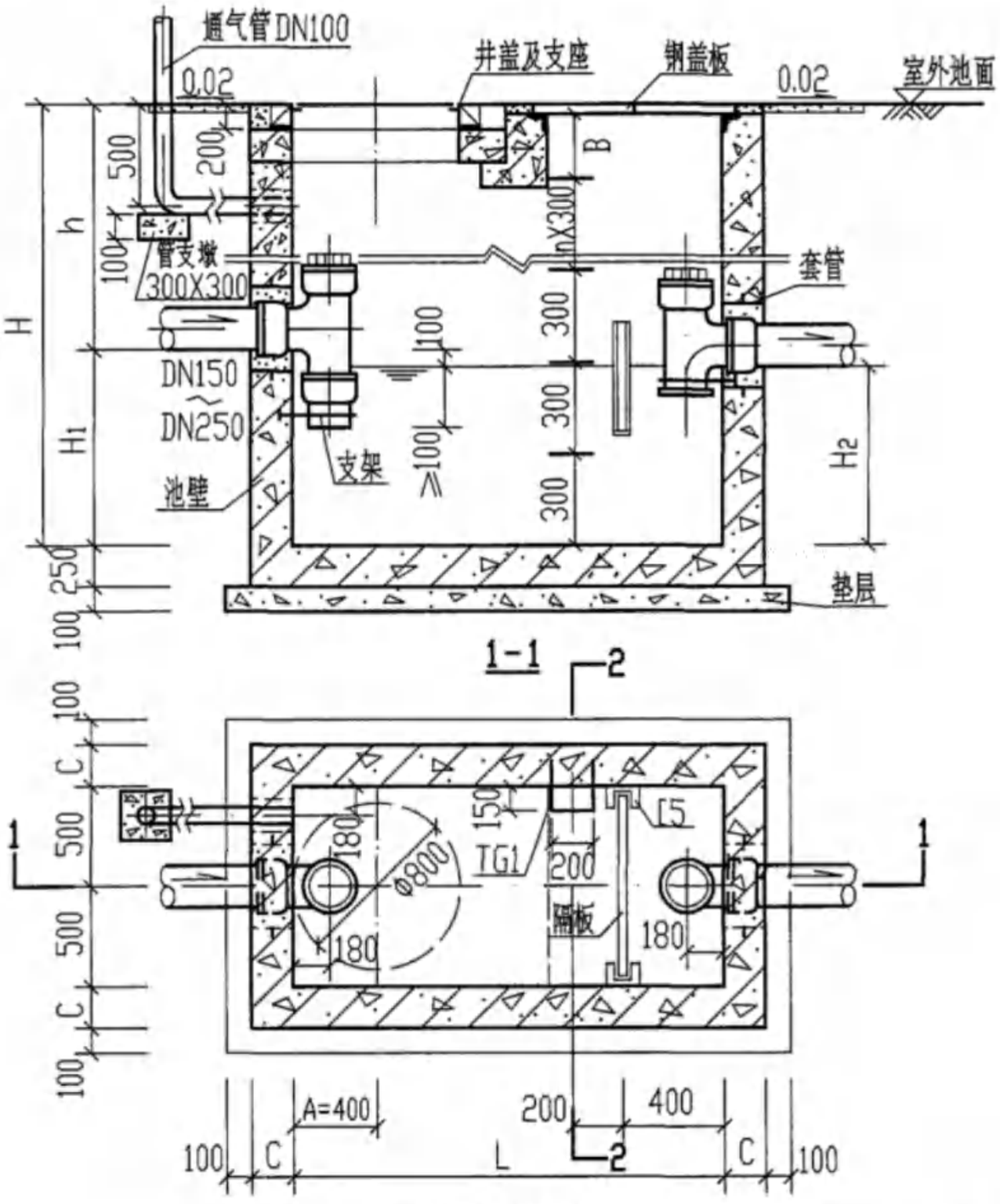

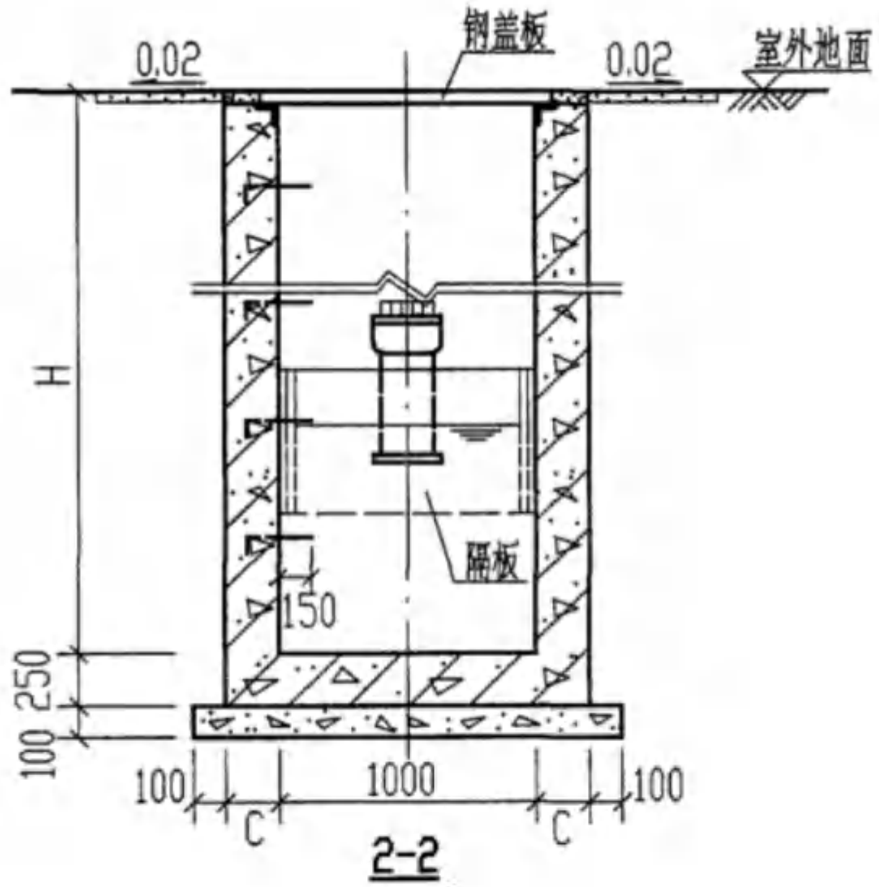

踏步平面布置图

说明：

1. 踏步选用塑钢踏步TG1第92页。
2. 踏步所用材料详见所需构件一览表，第102页。
3. 根据池高按踏步@300排放，不足300时，将B留于洞口处。
4. 有覆土池踏步排列到井口，当为保温池时踏步躲开保温井盖布置。

1型～4型钢筋混凝土隔油池踏步布置图								图集号	04S519
审核	郭奕雄	郭奕雄	校对	王龙生	王龙生	设计	武明美	武明美	页	91

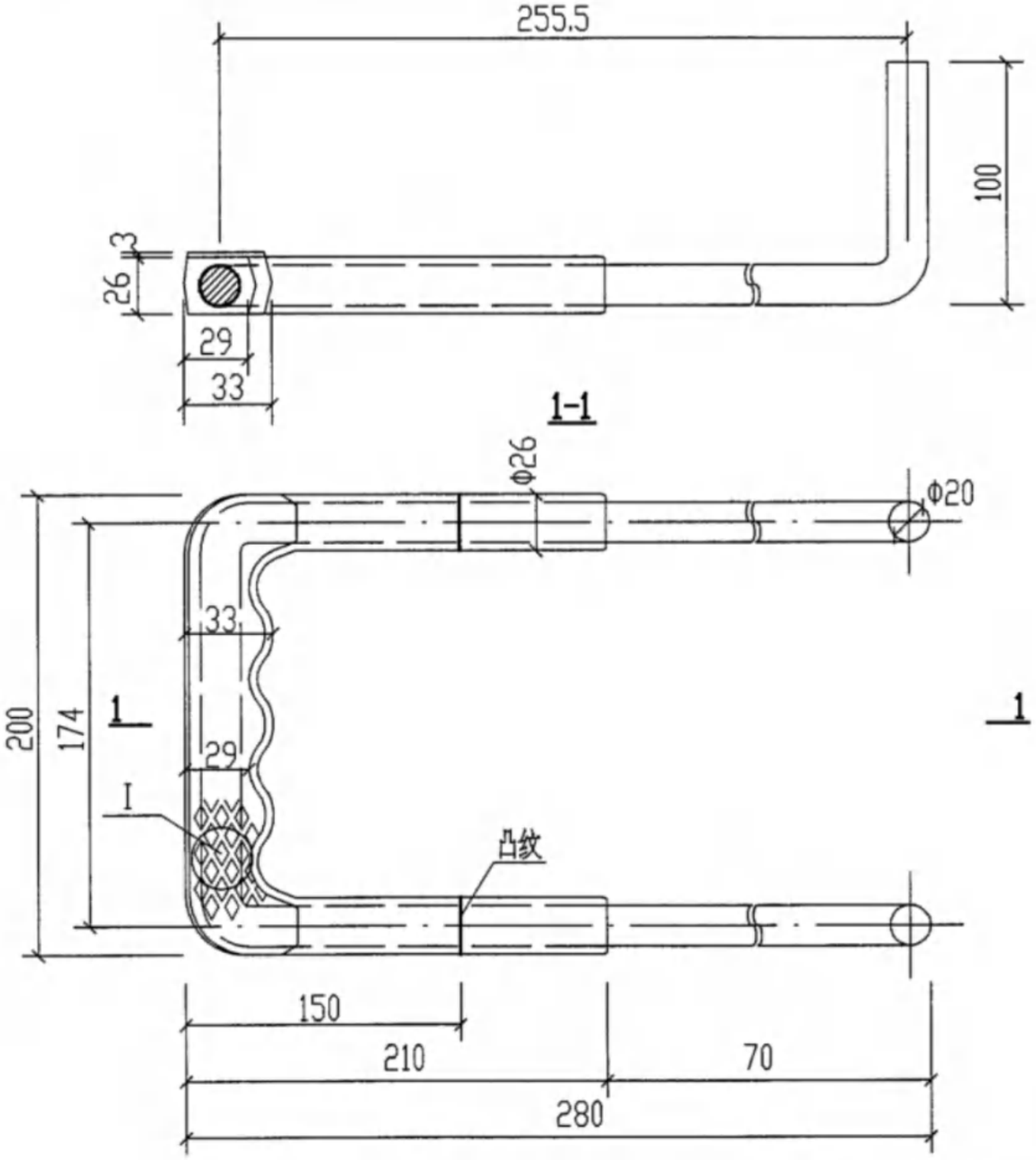

塑钢踏步TG1平面图

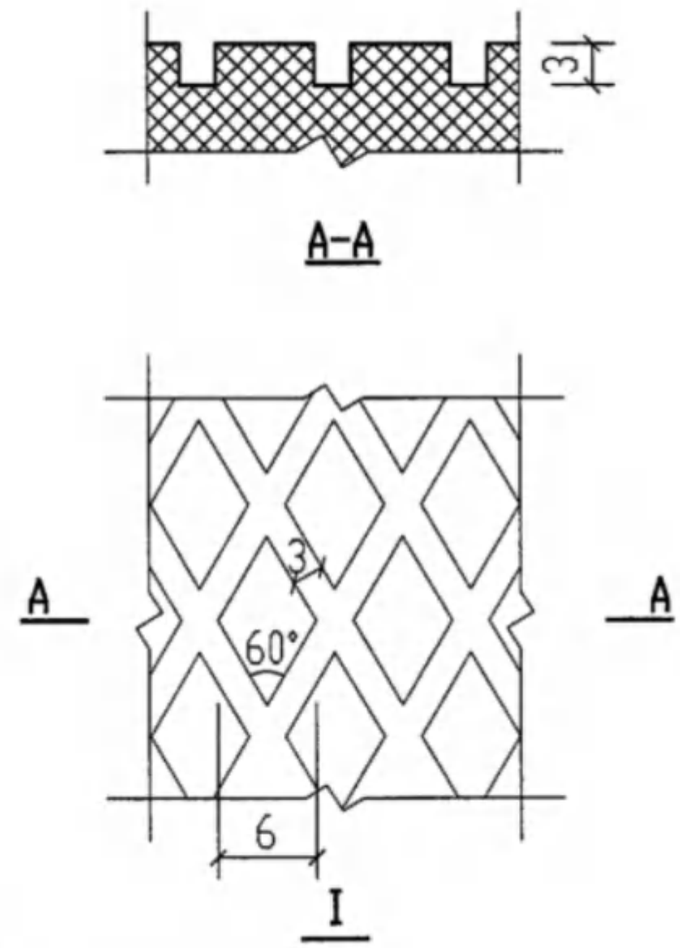

说明:

1. 本图尺寸以mm计。
2. 材料:钢号为Q235,塑料—高密度聚乙稀。
3. Φ20 钢筋冲压成型,塑料注塑成型。
4. 施工时请参考《井盖及踏步》97S501-1第67页塑钢踏步TG施工。
5. 一个踏步所用钢材Φ20为2.52kg。

塑钢踏步TG1大样图								图集号	04S519
审核	郭奕雄	郭奕雄	校对	王龙生	王龙生	设计	武明美	武明美	页	92

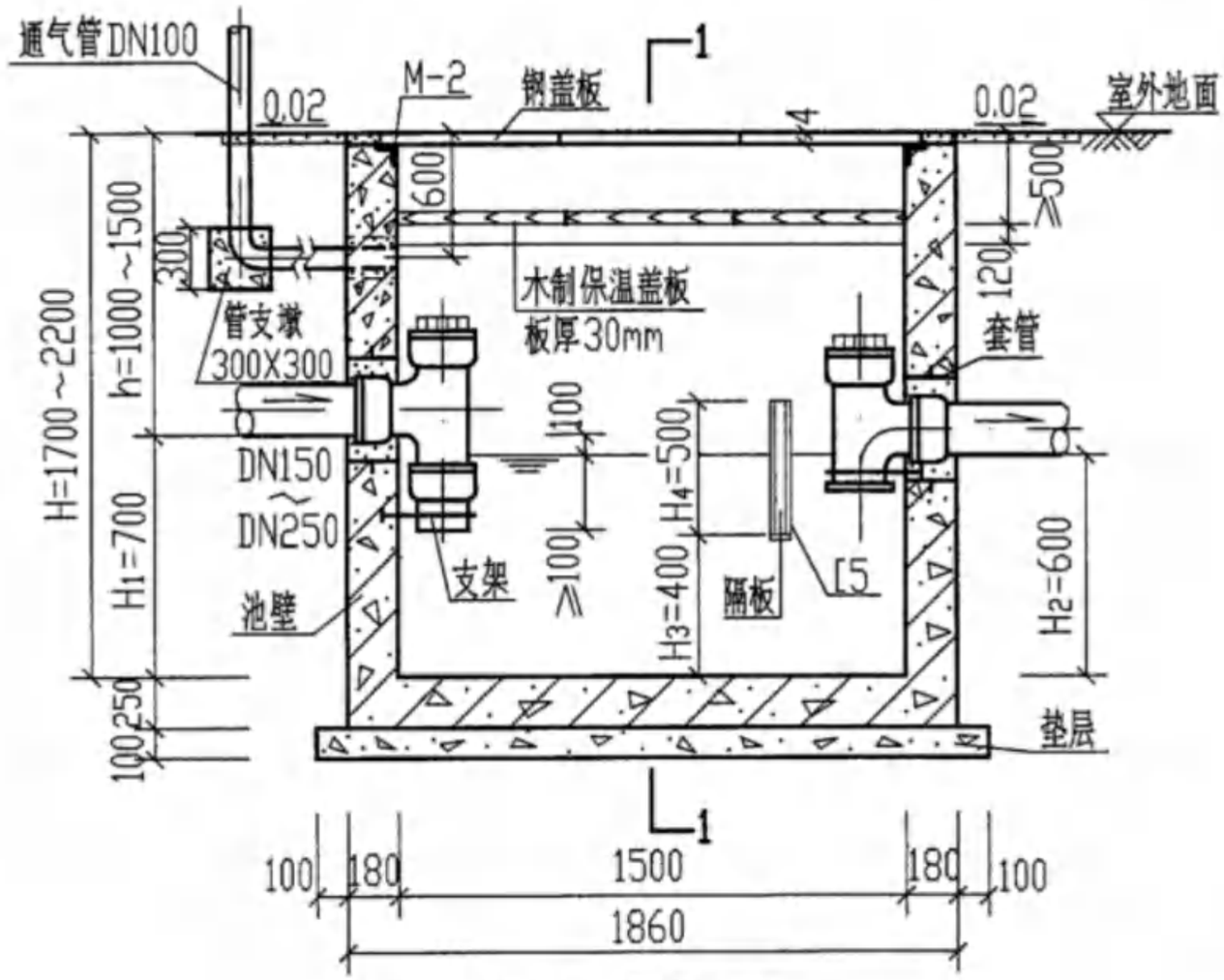

GG-1F. 1SF 保温做法

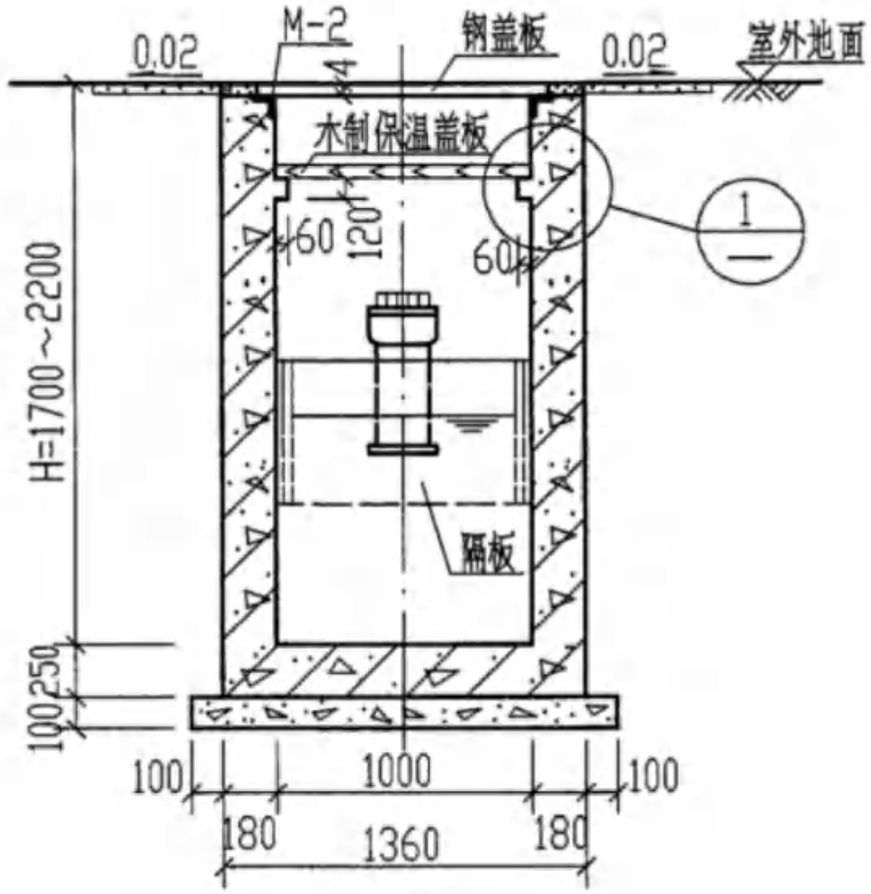

1-1

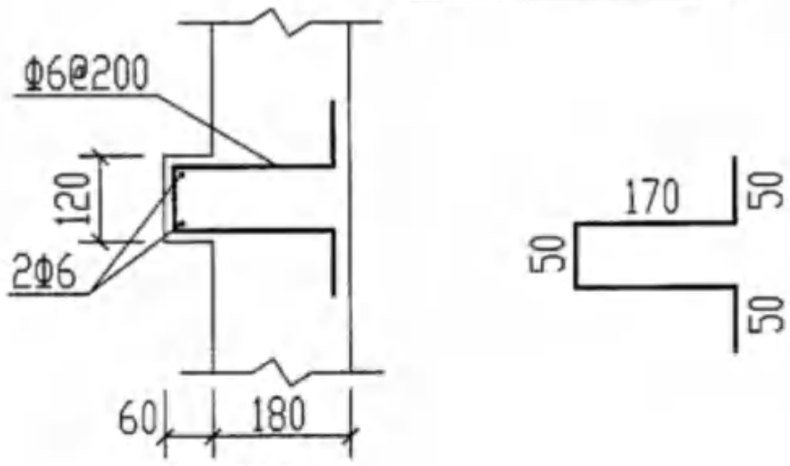

1

说明：

1. 当室外采暖计算温度低于-10°C 地区的隔油池须做保温。
2. 需要做保温盖板的钢筋混凝土隔油池井筒深度 H_5 不得小于800mm。
3. 木制保温盖板的材料为松木，盖板须采取防腐措施或浸热沥青。
4. 木制保温盖板可由现场制作。
5. 需做保温盖板的隔油池的通气管应设置在保温盖板的下面，通气管管材由设计人员定。

1型钢筋混凝土隔油池保温做法 (池顶有覆土 GG-1F. 1SF)								图集号	04S519
审核	郭奕雄	郭奕雄	校对	王龙生	王龙生	设计	武明美	武明美	页	93

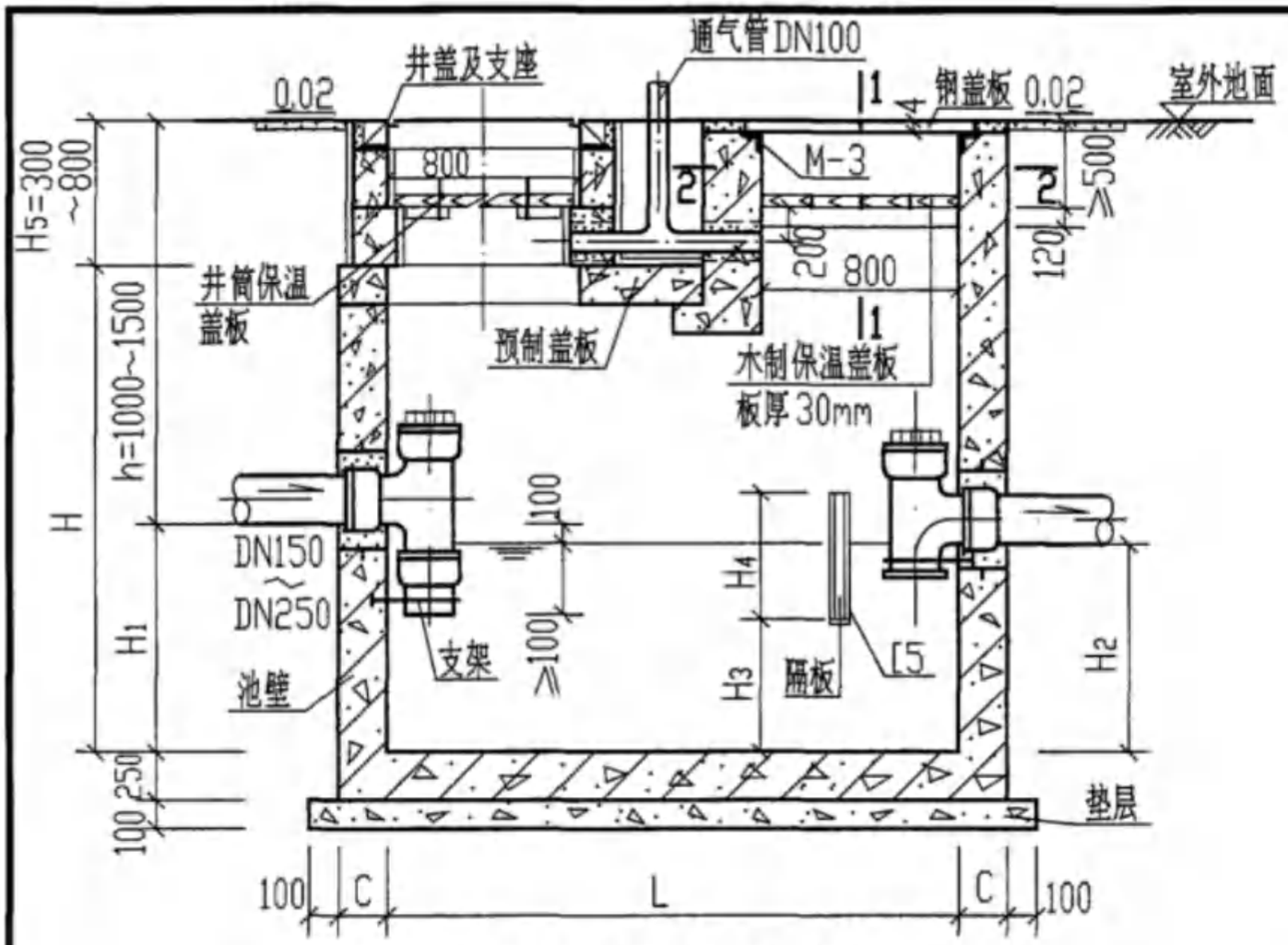

GG-2F. 2SF～4F. 4SF保温做法

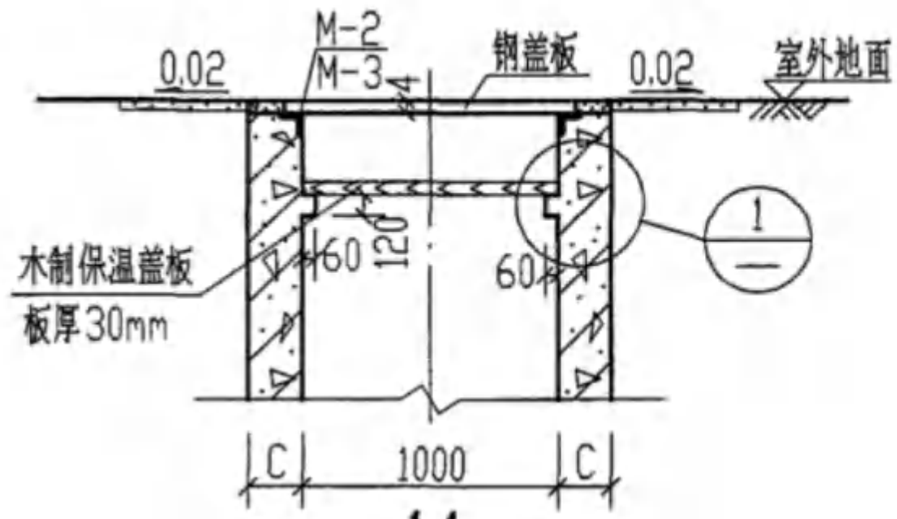

1-1

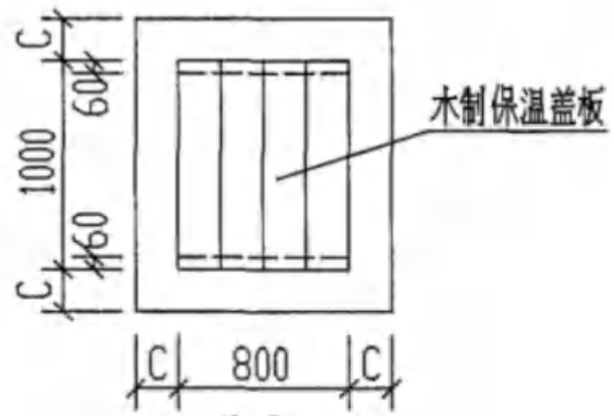

2-2

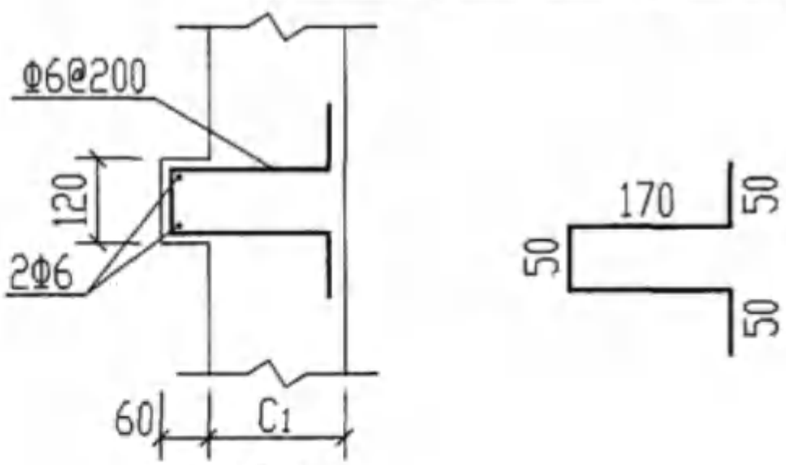

1

说明：

1. 当室外采暖计算温度低于-10°C地区的隔油池须做保温。
2. 需要做保温盖板的钢筋混凝土隔油池井筒深度H_5不得小于800mm。
3. 预制井圈保温做法见第95页的隔油池保温井口大样图。
4. 木制保温盖板材料为松木，厚30mm。
5. 木制保温盖板须采取防腐措施或浸热沥青。
6. 保温盖板的宽度由设计人或由现场确定。

2型～4型钢筋混凝土隔油池保温井口做法 (池顶有覆土GG-2F. 2SF～GG-4F. 4SF)								图集号	04S519
审核	郭奕雄	郭奕雄	校对	王龙生	王龙生	设计	武明美	武明美	页	94

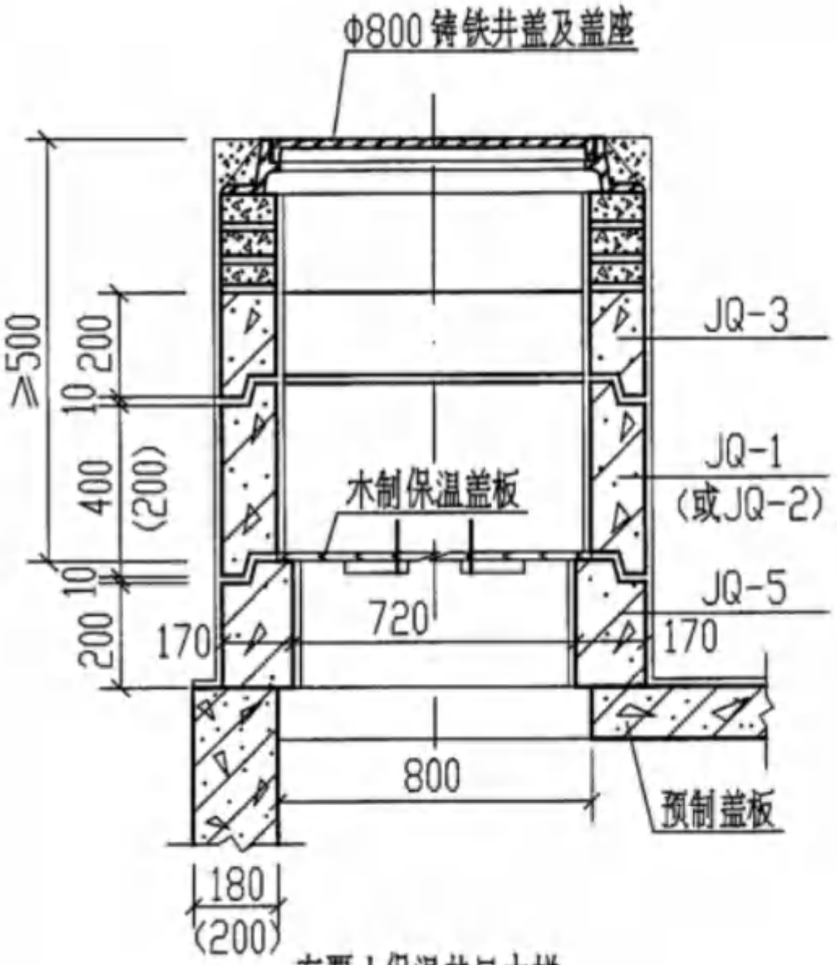

有覆土保温井口大样

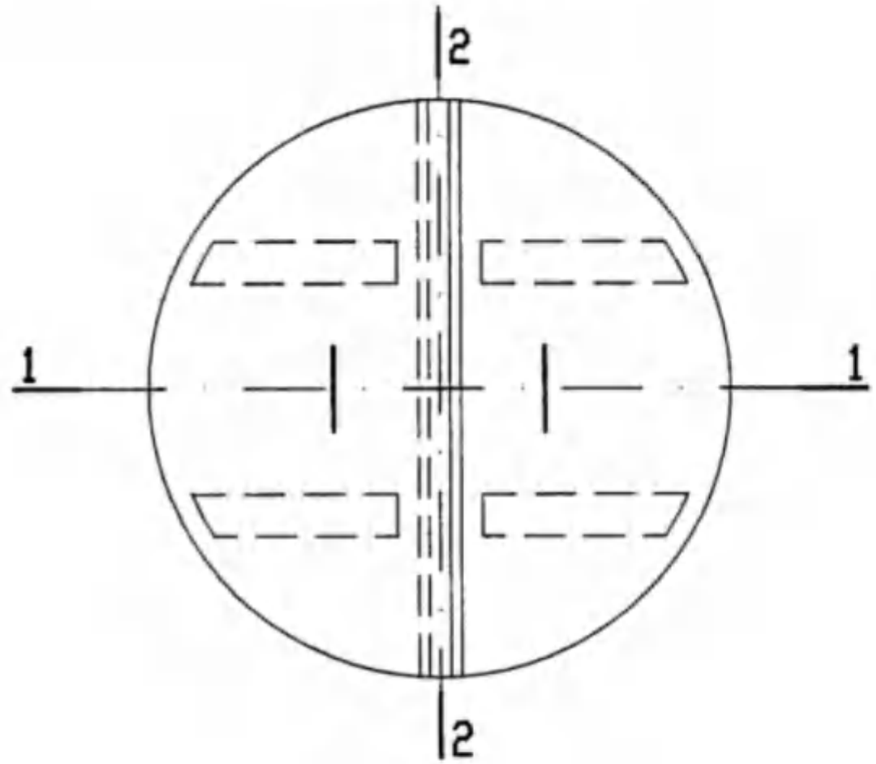

木制保温盖板平面图

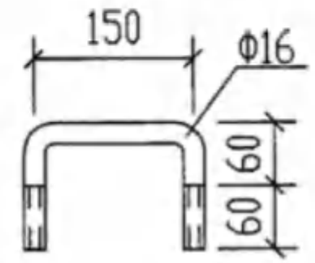

把手大样图

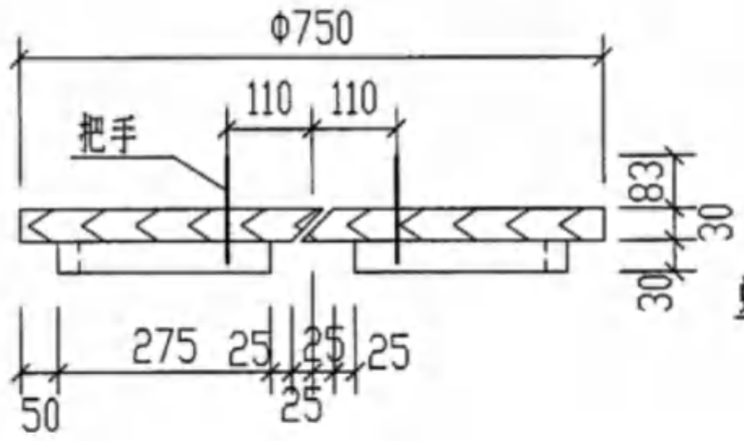

1-1

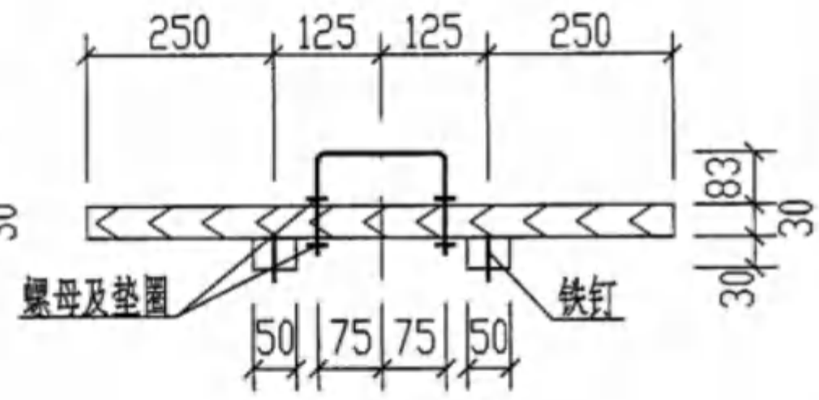

2-2

说明：

1. 除1型池外，有覆土钢筋混凝土隔油池保温井口做法见本图。
2. 当室外采暖计算温度低于-10°C的地区的隔油池须做保温。
3. 根据覆土的深度决定井圈的个数，井圈高度小于200时，可用预制混凝土砌块砌筑。
4. 保温盖板放在井圈JQ-5上，预制井筒可由设计人自行组合，但必须保证保温盖板底距地面距离≥500mm。
5. 木制保温盖板材料为松木，木制保温盖板须浸热沥青防腐。或采取其他防腐措施。

有覆土保温井口及木盖板详图									图集号	04S519
审核	郭奕雄		校对	王龙生		设计	武明美		页	95

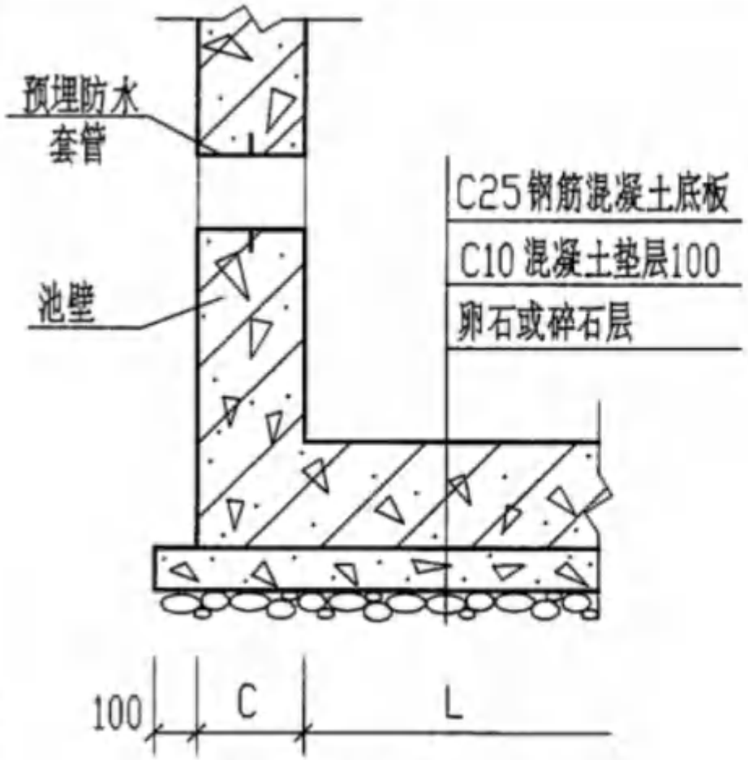

池底做法大样图(用于有地下水)

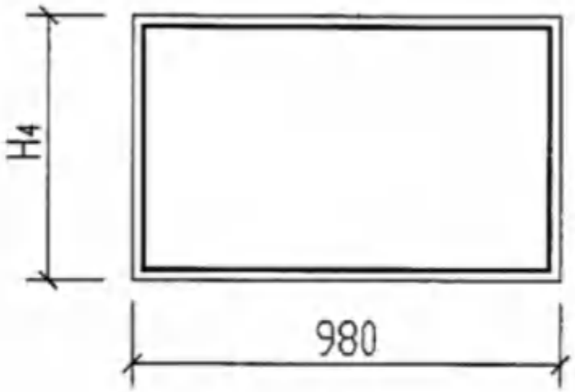

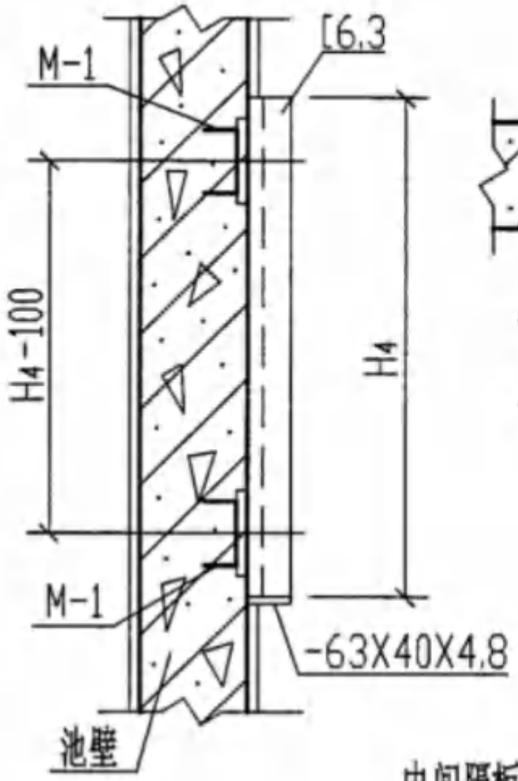

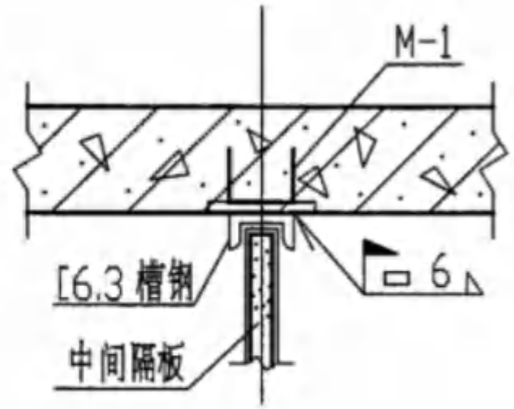

中间隔板预埋件大样图

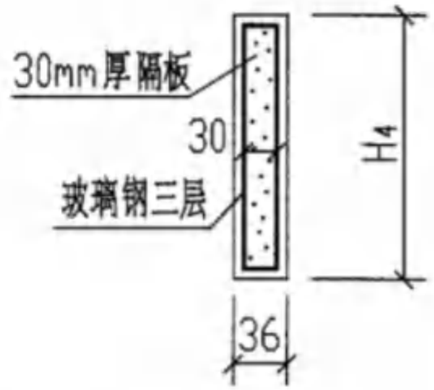

中间隔板大样图

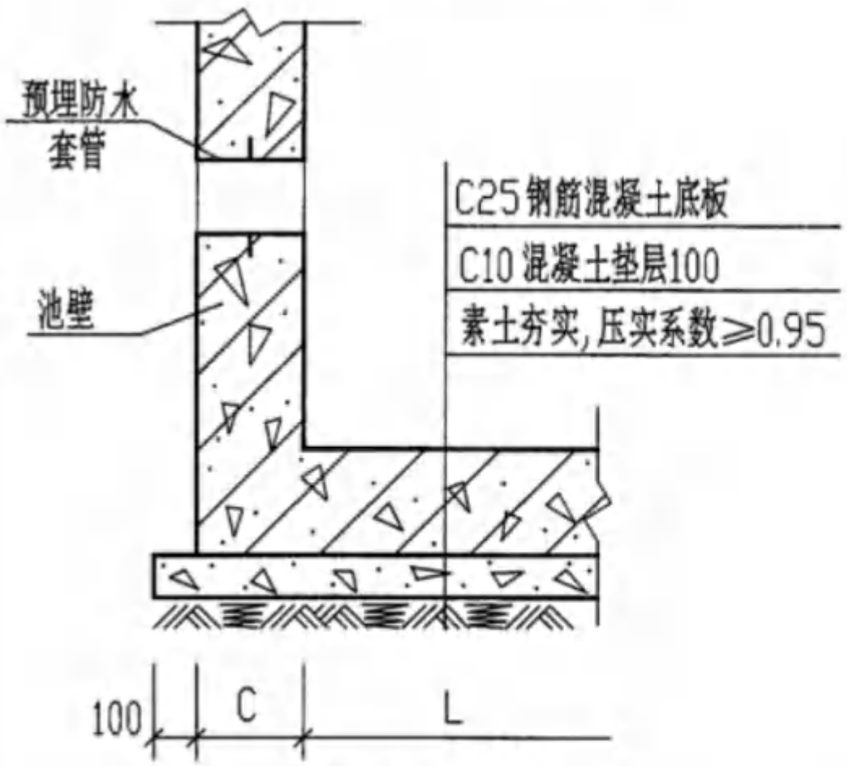

池底做法大样图(用于无地下水)

说明:

1. 管道穿钢筋混凝土壁须预埋防水套管,做法见第100页。
2. 本图所示隔板为复合聚苯板,中间为30mm聚苯板,外贴玻璃钢护面,三层玻璃布四层树脂,总厚36mm。
3. 预埋件M-1详见第54页。

钢筋混凝土隔油池隔板大样及底板做法详图									图集号	04S519
审核	郭奕雄	郭奕雄	校对	王龙生	王龙生	设计	武明美	武明美	页	96

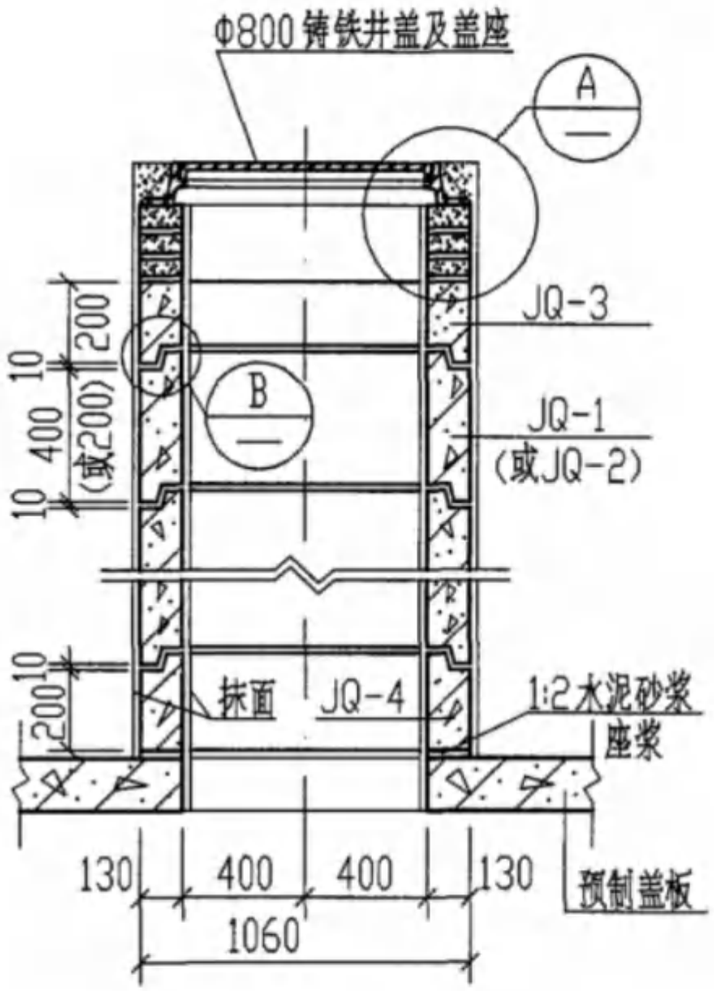

预制井圈安装大样图

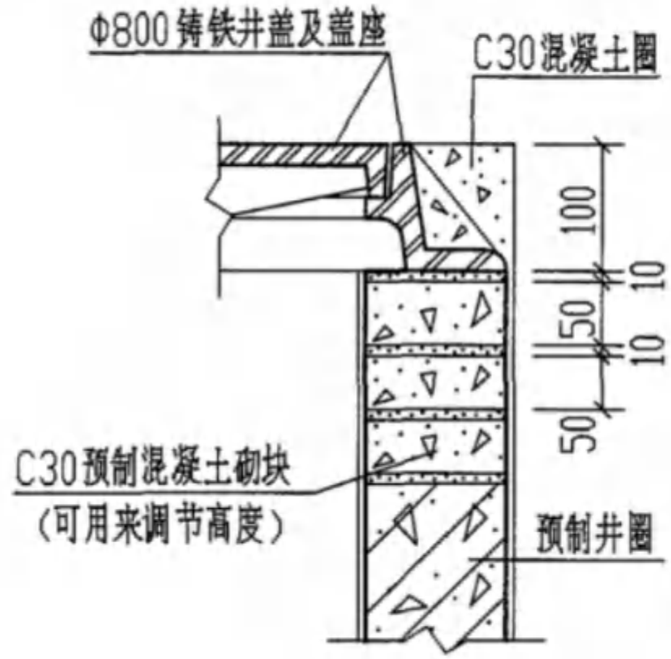

A

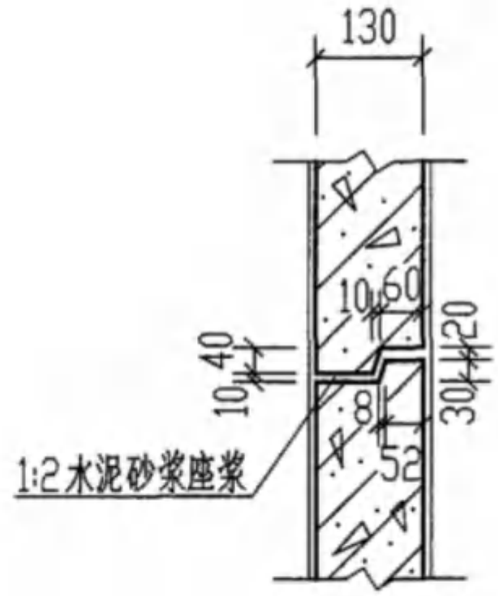

B

说明:

1. 预制井圈JQ-1～JQ-5配筋图见第98页。
2. 选用井圈时，可依据覆土的厚度决定井圈的个数，当实际需要的井圈高度小于200时，可用预制混凝土砌块砌筑。
3. 若需选用无企口井圈时，可选用井圈JQ-3或JQ-4，缺口部分填以1:2水泥砂浆，组合后的井圈内外需抹1:2水泥砂浆厚20mm。

预制井圈JQ-1～JQ-4组合大样								图集号	04S519
审核	郭奕雄	郭奕雄	校对	王龙生	王龙生	设计	武明美	武明美	页	97

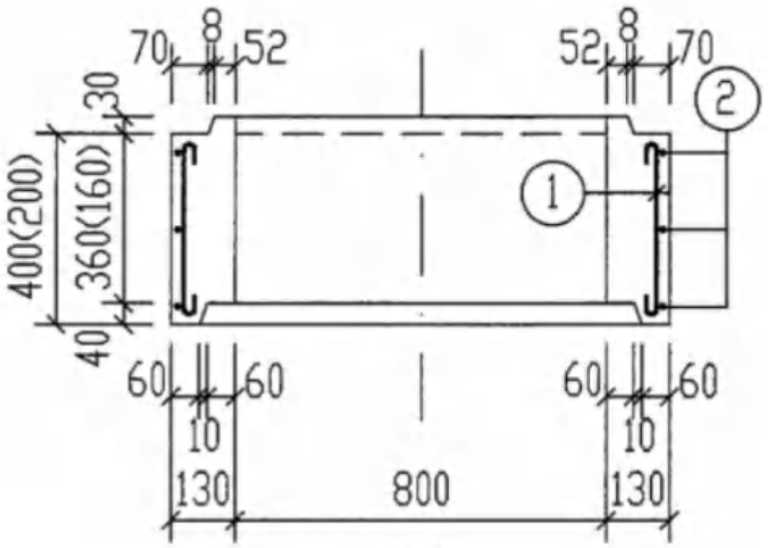

1-1

用于JQ-1（JQ-2）

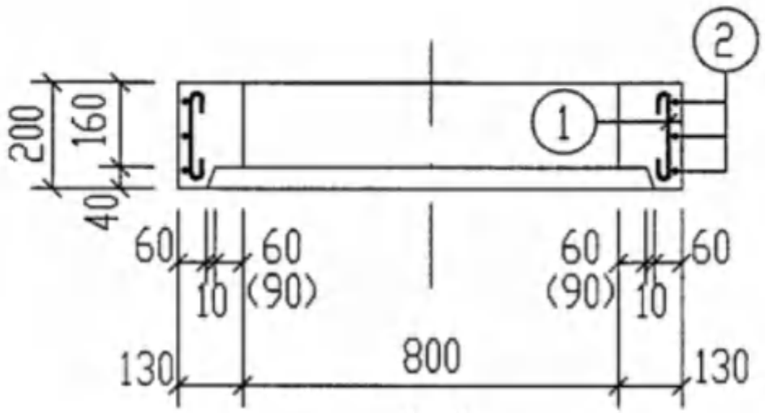

1-1

用于JQ-3

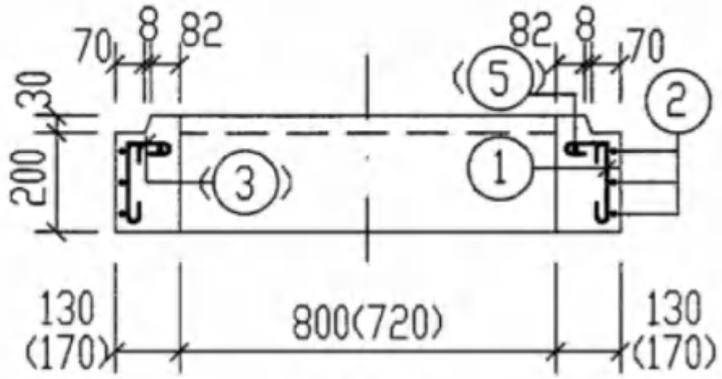

1-1

用于JQ-4(JQ-5)

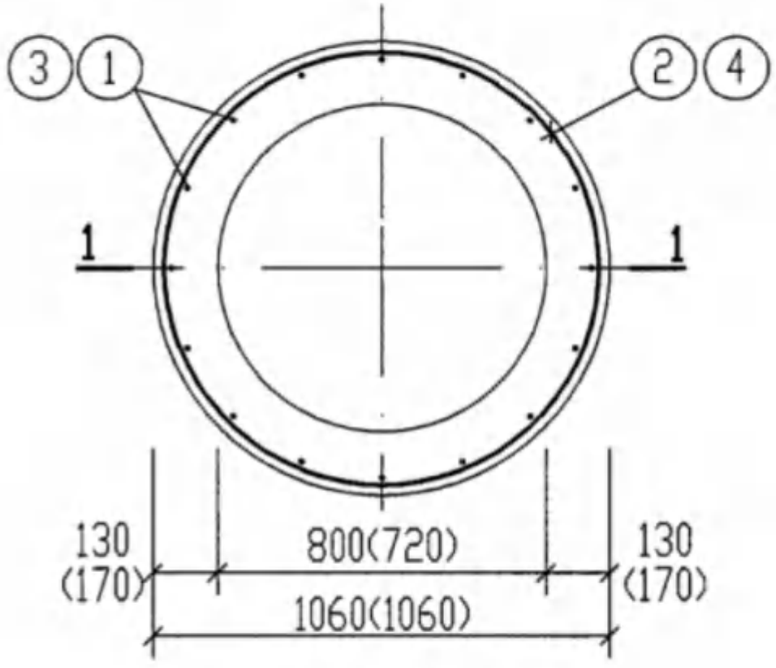

JQ-1～JQ-5平面配筋图

（括号内数字用于JQ-5）

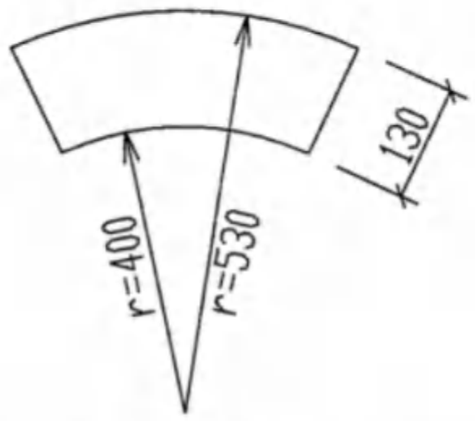

C30 预制混凝土砌块大样

（厚50，内弧长度为1/8圆弧-10=304mm）

说明：

1. 预制井圈混凝土为C25。
   钢筋的混凝土保护层为35。
2. 预制井圈JQ-1～JQ-5钢筋表及材料表见第99页。
3. 预制井圈JQ-5用于有覆土要保温的井口。

预制井圈JQ-1～JQ-5配筋图								图集号	04S519
审核	郭奕雄	郭奕雄	校对	王龙生	王龙生	设计	武明美	武明美	页	98

每一个构件钢筋表

构件号	钢筋编号	简图	直径(mm)	长度(mm)	根数	共长(m)
JQ-1	1	330	Φ10	460	16	7.36
	2	320 r=495	Φ10	3560	3	10.68
JQ-2	1	130	Φ10	260	16	4.16
	2	320 r=495	Φ10	3560	3	10.68
JQ-3	1	130	Φ10	260	16	4.16
	2	320 r=495	Φ10	3560	3	10.68
JQ-4	1	130	Φ10	260	16	4.16
	2	320 r=495	Φ10	3560	3	10.68
JQ-5	3	100 130	Φ10	360	16	5.80
	4	320 r=495	Φ10	3560	3	10.68
	5	320 r=405	Φ10	3000	1	3.00

每一个构件材料表

构件号	钢筋(kg)					混凝土	
	Φ10				合计	强度等级	体积(m^3)
JQ-1	11.0				11	C25	0.150
JQ-2	9.2				9		0.074
JQ-3	9.2				9		0.069
JQ-4	9.2				9		0.066
JQ-5	12.0				12		0.077

预制井圈JQ-1～JQ-5钢筋表及材料表								图集号	04S519
审核	郭奕雄	郭奕雄	校对	王龙生	王龙生	设计	武明美	武明美	页	99

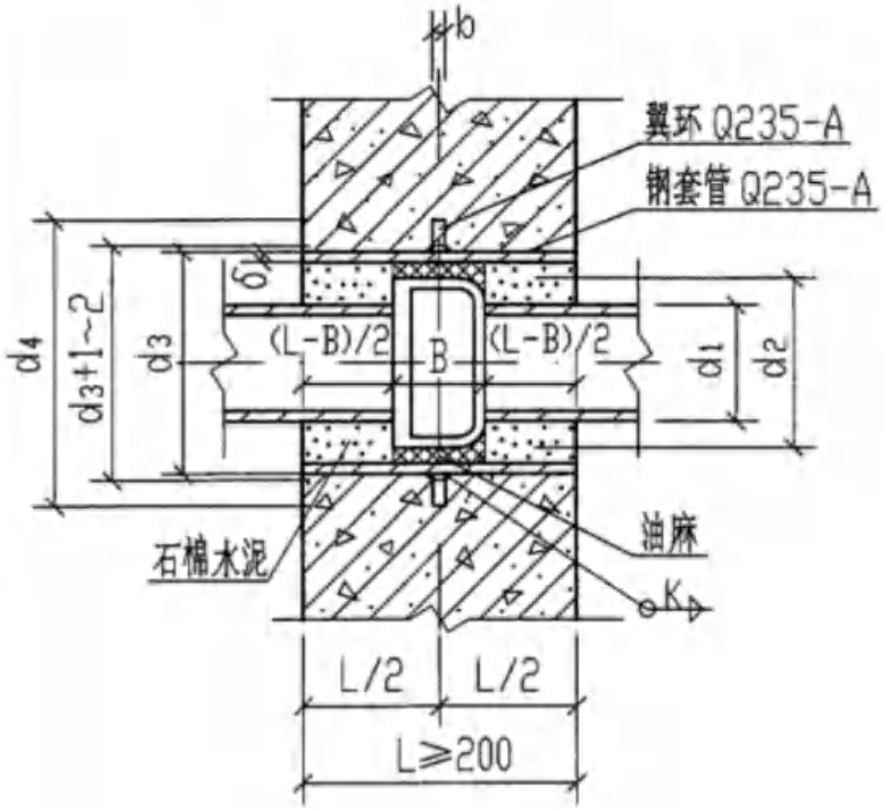

承插管穿钢筋混凝土壁
预埋防水套管

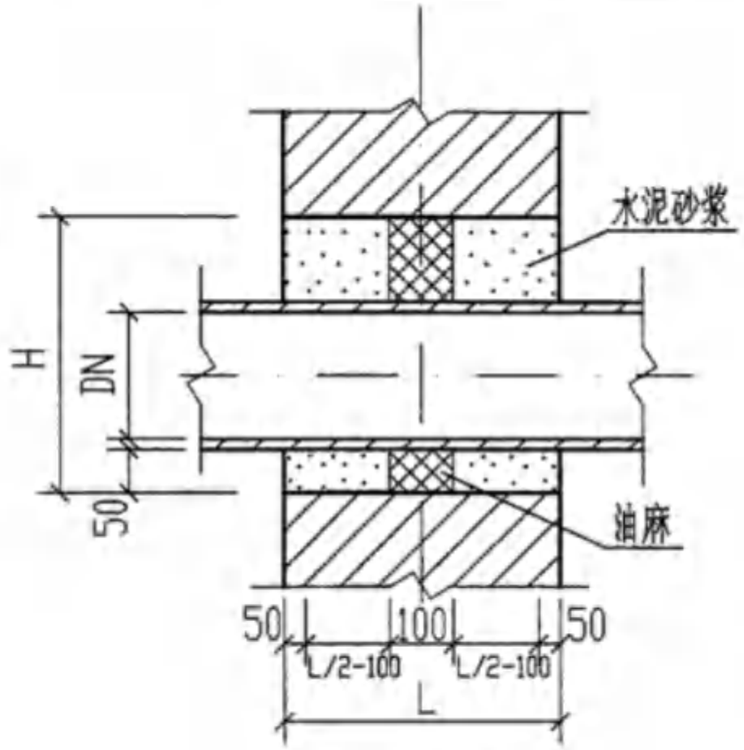

管道穿砖壁预留洞

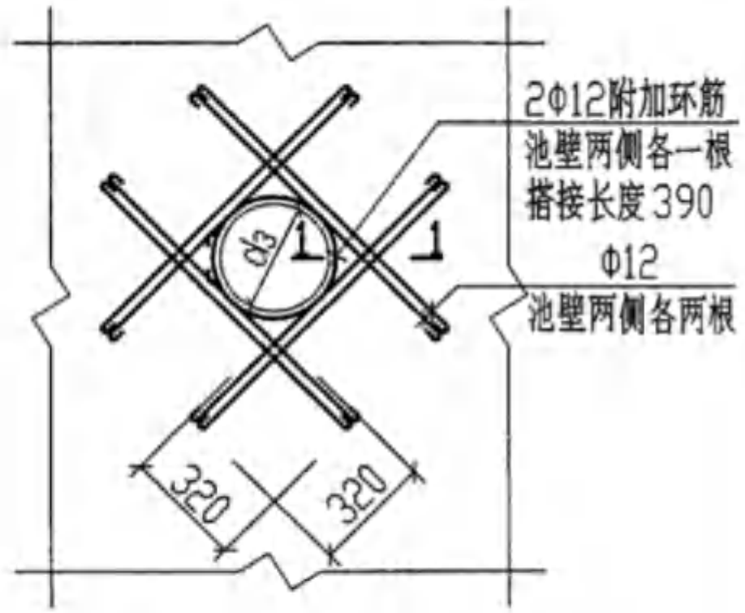

300≤d3≤1000 洞口加强大样图
(钢筋混凝土池壁)

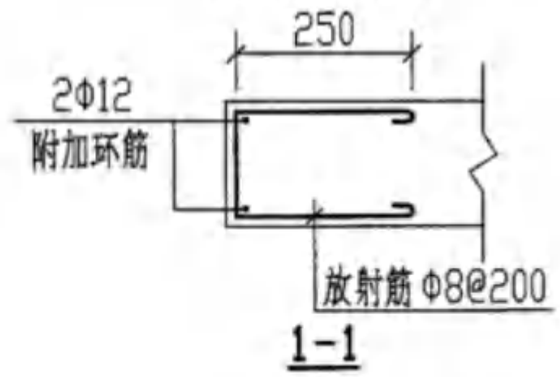

1-1

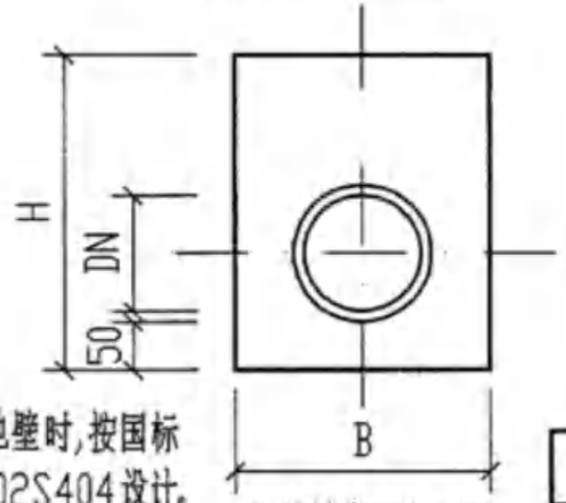

(井)池壁留洞立面图

承插管穿钢筋混凝土壁防水套管尺寸表

DN	100	150	200	250	300
d_1	118	169	220	271.6	322.8
d_2	190	241	296	357	410.8
d_3	245	273	377	426	478
d_4	356	384	488	537	598
δ	7	6	8	8	10
b	10	10	12	12	14
K	5	6	8	8	10
B	95	100	100	105	105

注:
1. 如直管穿(井)池壁时,按国标《防水套管》02S404设计。
2. 套管处的(井)池壁及盖板厚L应≥200,当L≤180时,应局部加厚至230,其高度为管外径两侧400。

砖壁预留洞口尺寸表

DN	B x H	DN	B x H
75	300X400	250～300	450X550
100～125	350X450	350～400	600X650
150～200	400X500	450～500	700X700

管道穿(井)池壁大样								图集号	04S519
审核	郭奕雄	郭奕雄	校对	任向东	任向东	设计	林慧芝	林慧芝	页	100

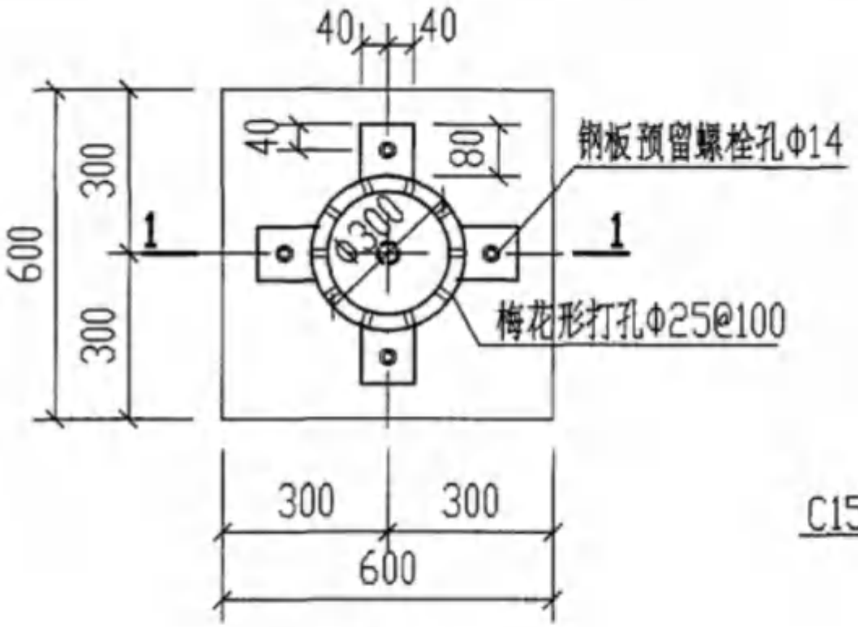

管罩大样图

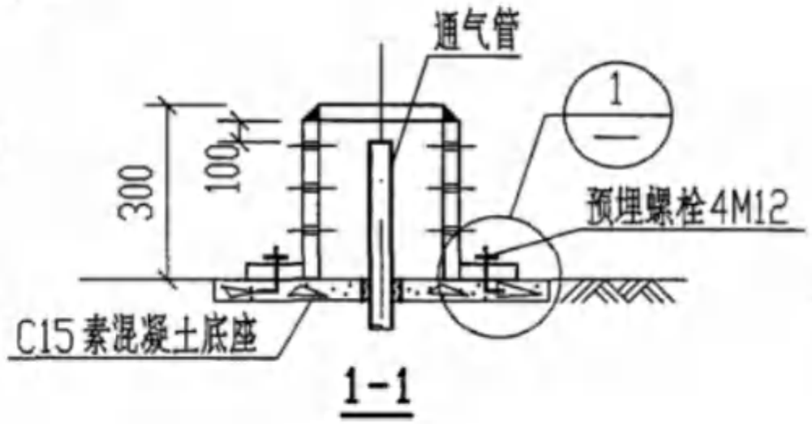

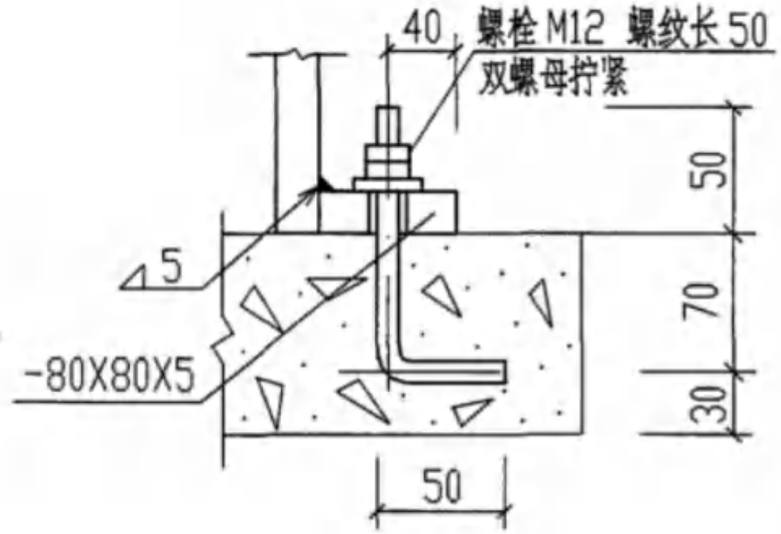

1

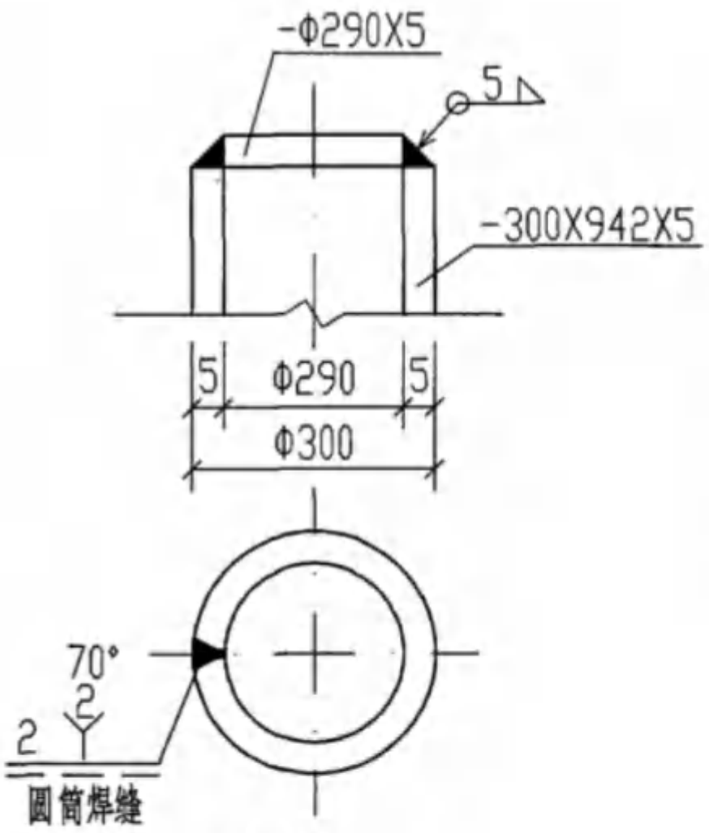

筒顶与侧壁焊接示意图

说明:

1. 翼环及钢套管加工完成后，在其外露表面均刷底漆一遍，防锈漆二道。
2. 焊接结构尺寸公差与形位公差按照JB/ZQ4000.3-86执行。焊接采用手工电弧焊，焊条型号E4303，牌号J422。焊缝坡口的基本形式与尺寸按照GB985-88执行。
3. 在不影响环保要求和交通的情况下，构筑物的通气管顶可设置管罩。

管罩材料表

序号	名称	规格	单位	数量
1	钢板	-Φ290X5	块	1
2	钢板	-300X942X5	块	1
3	钢板	-80X80X5	块	4
4	螺栓	M12，L=170	个	4
5	螺母	M12	个	8

通气管管罩大样图									图集号	04S519
审核	郭奕雄	郭奕雄	校对	王龙生	王龙生	设计	林慧芝	林慧芝	页	101

钢筋混凝土隔油池所需构件一览表

地下水	活荷载	覆土	钢筋混凝土隔油池		预制盖板			现浇梁			活动钢盖板			隔板			踏步			预制井圈		
			池号	型号	构件号	个数	页次	构件号	个数	页次	构件号	个数	页次	构件号	个数	页次	构件号	个数	页次	构件号	个数	页次
无地下水	顶面不过汽车	无覆土	1	GG-1	——			——			GB-1	3	90	隔板	1	96	TG1	5~7	92	——		
			2	GG-2	YBG-1	1	87	L-1	1	59	GB-2	2	90	隔板	1	96	TG1	5~8	92	——		
			3	GG-3	YBG-2	1	88	L-2	1	62	GB-2	2	90	隔板	1	96	TG1	7~9	92	——		
			4	GG-4	YBG-2 YBG-3	1 1	88 89	L-2	1	62	GB-2	2	90	隔板	1	96	TG1	8~10	92	——		
		有覆土	1	GG-1F	——			——			GB-1	3	90	隔板	1	96	TG1	5~7	92	JQ-1 ~JQ-5	随覆土深度定	97 ~99
			2	GG-2F	YBGF-1	1	87	L-3	1	75	GB-2	2	90	隔板	1	96	TG1	6~7	92	JQ-1 ~JQ-5	随覆土深度定	97 ~99
			3	GG-3F	YBGF-2	1	88	L-4	1	78	GB-2	2	90	隔板	1	96	TG1	7~9	92	JQ-1 ~JQ-5	随覆土深度定	97 ~99
			4	GG-4F	YBGF-2 YBGF-3	1 1	88 89	L-4	1	78	GB-2	2	90	隔板	1	96	TG1	8~10	92	JQ-1 ~JQ-5	随覆土深度定	97 ~99
有地下水	顶面不过汽车	无覆土	1	GG-1S	——			——			GB-1	3	90	隔板	1	96	TG1	5~7	92	——		
			2	GG-2S	YBG-1	1	87	L-1	1	59	GB-2	2	90	隔板	1	96	TG1	5~8	92	——		
			3	GG-3S	YBG-2	1	88	L-2	1	62	GB-2	2	90	隔板	1	96	TG1	7~9	92	——		
			4	GG-4S	YBG-2 YBG-3	1 1	88 89	L-2	1	62	GB-2	2	90	隔板	1	96	TG1	8~10	92	——		
		有覆土	1	GG-1SF	——			——			GB-1	3	90	隔板	1	96	TG1	5~7	92	JQ-1 ~JQ-5	随覆土深度定	97 ~99
			2	GG-2SF	YBGF-1	1	87	L-3	1	75	GB-2	2	90	隔板	1	96	TG1	6~7	92	JQ-1 ~JQ-5	随覆土深度定	97 ~99
			3	GG-3SF	YBGF-2	1	88	L-4	1	78	GB-2	2	90	隔板	1	96	TG1	7~9	92	JQ-1 ~JQ-5	随覆土深度定	97 ~99
			4	GG-4SF	YBGF-2 YBGF-3	1 1	88 89	L-4	1	78	GB-2	2	90	隔板	1	96	TG1	8~10	92	JQ-1 ~JQ-5	随覆土深度定	97 ~99

钢筋混凝土隔油池主要材料汇总表

地下水	活荷载	覆土	钢筋混凝土隔油池 池号	钢筋混凝土隔油池 型号	C10混凝土垫层 (m^3)	池壁及池底 混凝土 强度等级	池壁及池底 混凝土 体积 (m^3)	池壁及池底 钢筋 种类	池壁及池底 钢筋 重量(kg)	预制盖板 混凝土 强度等级	预制盖板 混凝土 体积 (m^3)	预制盖板 钢筋 种类	预制盖板 钢筋 重量(kg)
无地下水	顶面不过汽车	无覆土	1	GG-1	0.30	C25	2.22 ~2.99	HRB335 (Φ)	194 ~257	——	——	——	——
			2	GG-2	0.40	C25	2.76 ~3.68	HRB335 (Φ)	246 ~319	C25	0.16	HPB235 (Φ)	11
												HRB335 (Φ)	20
			3	GG-3	0.50	C25	4.17 ~5.34	HRB335 (Φ)	417 ~596	C25	0.28	HPB235 (Φ)	8
												HRB335 (Φ)	30
			4	GG-4	0.58	C25	5.23 ~6.55	HRB335 (Φ)	577 ~720	C25	0.38	HPB235 (Φ)	9
												HRB335 (Φ)	36
		有覆土	1	GG-1F	0.30	C25	2.37 ~2.89	HRB335 (Φ)	208 ~244	——	——	——	——
			2	GG-2F	0.40	C25	2.91 ~3.31	HRB335 (Φ)	257 ~291	C25	0.16	HPB235 (Φ)	11
												HRB335 (Φ)	20
			3	GG-3F	0.50	C25	4.34 ~4.79	HRB335 (Φ)	501 ~544	C25	0.28	HPB235 (Φ)	8
												HRB335 (Φ)	30
			4	GG-4F	0.58	C25	5.41 ~5.85	HRB335 (Φ)	608 ~706	C25	0.38	HPB235 (Φ)	9
												HRB335 (Φ)	36

钢筋混凝土隔油池主要材料汇总表

地下水	活荷载	覆土	钢筋混凝土隔油池		C10混凝土垫层(m^3)	池壁及池底				预制盖板			
						混凝土		钢筋		混凝土		钢筋	
			池号	型号		强度等级	体积(m^3)	种类	重量(kg)	强度等级	体积(m^3)	种类	重量(kg)
有地下水	顶面不过汽车	无覆土	1	GG-1S	0.30	C25	2.22～2.99	HRB335(Φ)	194～257	——	——	——	——
			2	GG-2S	0.40	C25	2.76～3.68	HRB335(Φ)	246～319	C25	0.16	HPB235(Φ)	11
												HRB335(Φ)	20
			3	GG-3S	0.50	C25	4.17～5.34	HRB335(Φ)	471～596	C25	0.28	HPB235(Φ)	8
												HRB335(Φ)	30
			4	GG-4S	0.58	C25	5.23～6.55	HRB335(Φ)	696～871	C25	0.38	HPB235(Φ)	9
												HRB335(Φ)	36
		有覆土	1	GG-1SF	0.30	C25	2.37～2.89	HRB335(Φ)	208～244	——	——	——	——
			2	GG-2SF	0.40	C25	2.91～3.31	HRB335(Φ)	257～291	C25	0.16	HPB235(Φ)	11
												HRB335(Φ)	20
			3	GG-3SF	0.50	C25	4.34～4.79	HRB335(Φ)	501～544	C25	0.28	HPB235(Φ)	8
												HRB335(Φ)	30
			4	GG-4SF	0.58	C25	5.41～5.85	HRB335(Φ)	740～780	C25	0.38	HPB235(Φ)	9
												HRB335(Φ)	36

钢筋混凝土隔油池主要材料汇总表

地下水	活荷载	覆土	钢筋混凝土隔油池 池号	钢筋混凝土隔油池 型号	活动钢盖板 型号及规格	活动钢盖板 数量(块)	活动钢盖板 用钢量 种类	活动钢盖板 用钢量 重量(kg)	预制井圈 混凝土 强度等级	预制井圈 混凝土 体积(m^3)	预制井圈 钢筋 种类	预制井圈 钢筋 重量(kg)	井盖及支座 型号(铸铁)	井盖及支座 数量(套)	踏步重量(kg)	通气管(m)	管罩(套)	90°三通(个)
无地下水	顶面不过汽车	无覆土	1	GG-1	GB-1 1100X510X4	3	HPB235(Φ)	75	—	—	—	—	Φ800(轻型)	1	13～18	1～3	1	2
			2	GG-2	GB-2 1100X420X4	2	HPB235(Φ)	44	—	—	—	—	Φ800(轻型)	1	13～20	1～3	1	2
			3	GG-3	GB-2 1100X420X4	2	HPB235(Φ)	44	—	—	—	—	Φ800(轻型)	1	18～23	1～3	1	2
			4	GG-4	GB-2 1100X420X4	2	HPB235(Φ)	44	—	—	—	—	Φ800(轻型)	1	20～25	1～3	1	2
		有覆土	1	GG-1F	GB-1 1100X510X4	3	HPB235(Φ)	75	C25	0～0.209	HPB235(Φ)	0～29	Φ800(轻型)	1	13～18	3～5	1	2
			2	GG-2F	GB-2 1100X420X4	2	HPB235(Φ)	44		0～0.209		0～29	Φ800(轻型)	1	15～18	3～5	1	2
			3	GG-3F	GB-2 1100X420X4	2	HPB235(Φ)	44		0～0.209		0～29	Φ800(轻型)	1	18～23	3～5	1	2
			4	GG-4F	GB-2 1100X420X4	2	HPB235(Φ)	44		0～0.209		0～29	Φ800(轻型)	1	20～25	3～5	1	2
有地下水	顶面不过汽车	无覆土	1	GG-1S	GB-1 1100X510X4	3	HPB235(Φ)	75	—	—	—	—	Φ800(轻型)	1	13～18	1～3	1	2
			2	GG-2S	GB-2 1100X420X4	2	HPB235(Φ)	44	—	—	—	—	Φ800(轻型)	1	13～20	1～3	1	2
			3	GG-3S	GB-2 1100X420X4	2	HPB235(Φ)	44	—	—	—	—	Φ800(轻型)	1	18～23	1～3	1	2
			4	GG-4S	GB-2 1100X420X4	2	HPB235(Φ)	44	—	—	—	—	Φ800(轻型)	1	20～25	1～3	1	2
		有覆土	1	GG-1SF	GB-1 1100X510X4	3	HPB235(Φ)	75	C25	0～0.209	HPB235(Φ)	0～29	Φ800(轻型)	1	13～18	3～5	1	2
			2	GG-2SF	GB-2 1100X420X4	2	HPB235(Φ)	44		0～0.209		0～29	Φ800(轻型)	1	15～18	3～5	1	2
			3	GG-3SF	GB-2 1100X420X4	2	HPB235(Φ)	44		0～0.209		0～29	Φ800(轻型)	1	18～23	3～5	1	2
			4	GG-4SF	GB-2 1100X420X4	2	HPB235(Φ)	44		0～0.209		0～29	Φ800(轻型)	1	20～25	3～5	1	2

砖砌隔油池结构尺寸一览表

地下水	活荷载	覆土	砖砌隔油池			结构尺寸（mm）								
			池号	有效容积（m^3）	型号	h	H	H_1	H_2	H_3	H_4	H_5	L	A
无地下水	顶面不过汽车	无覆土	1	1.05	ZG-1	750～1500	1550～2300	800	700	450	500	——	1500	——
			2	1.50	ZG-2	850～1600	1700～2450	850	750	500	500	——	2000	350
			3	3.00	ZG-3	850～1600	2150～2900	1300	1200	900	600	——	2500	450
			4	4.50	ZG-4	850～1400	2450～3000	1600	1500	1100	700	——	3000	450
		有覆土	1	1.05	ZG-1F	900～1400	1700～2200	800	700	450	500	——	1500	——
			2	1.50	ZG-2F	1000～1500	1550	850	750	500	500	300～800	2000	350
			3	3.00	ZG-3F	1000～1500	2000	1300	1200	900	600	300～800	2500	450
			4	4.50	ZG-4F	1000～1500	2300	1600	1500	1100	700	300～800	3000	450

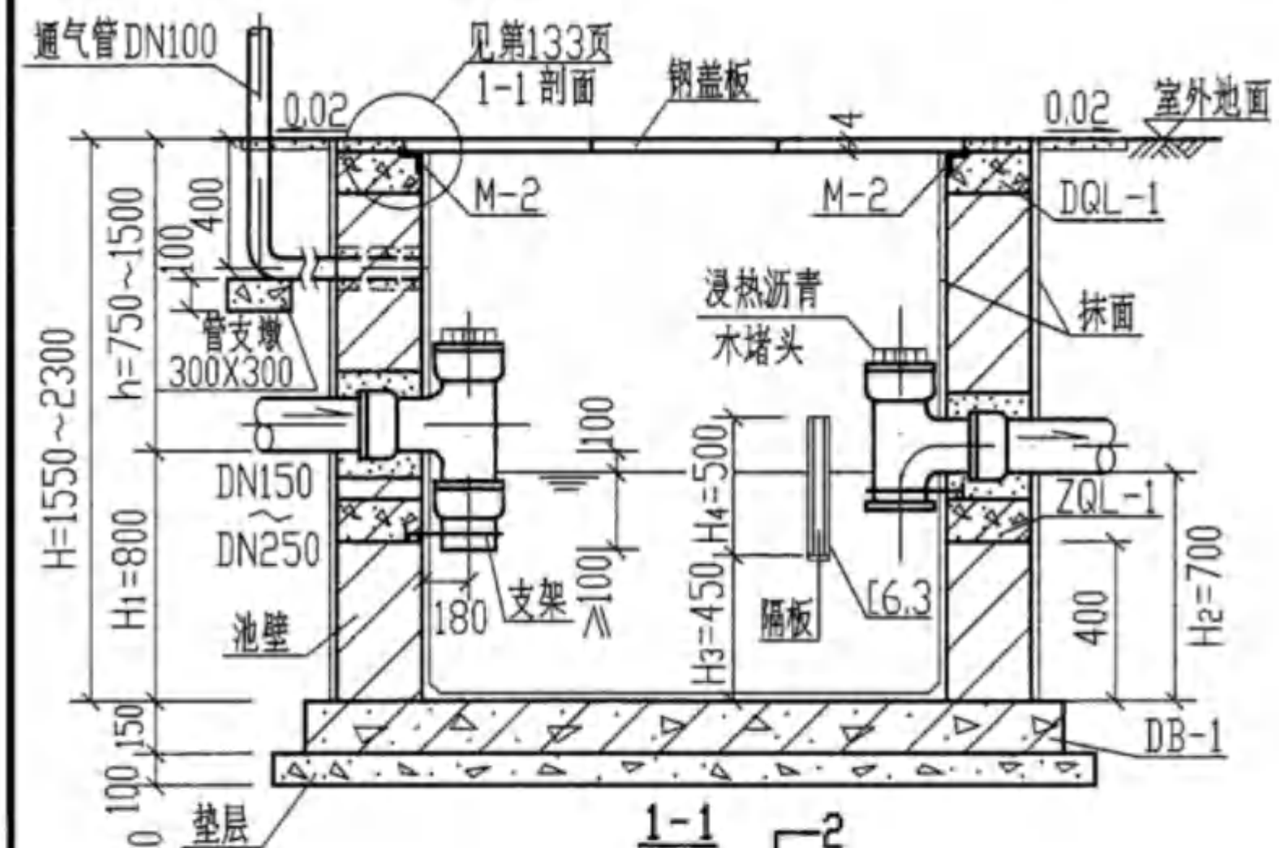

1-1

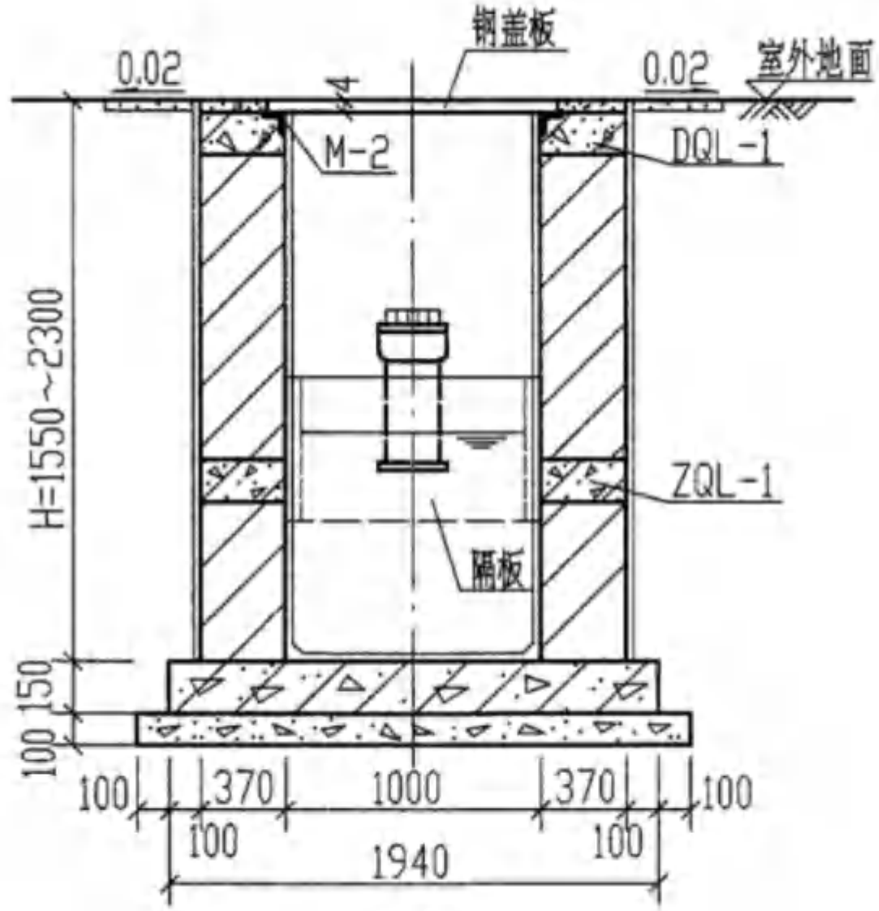

2-2

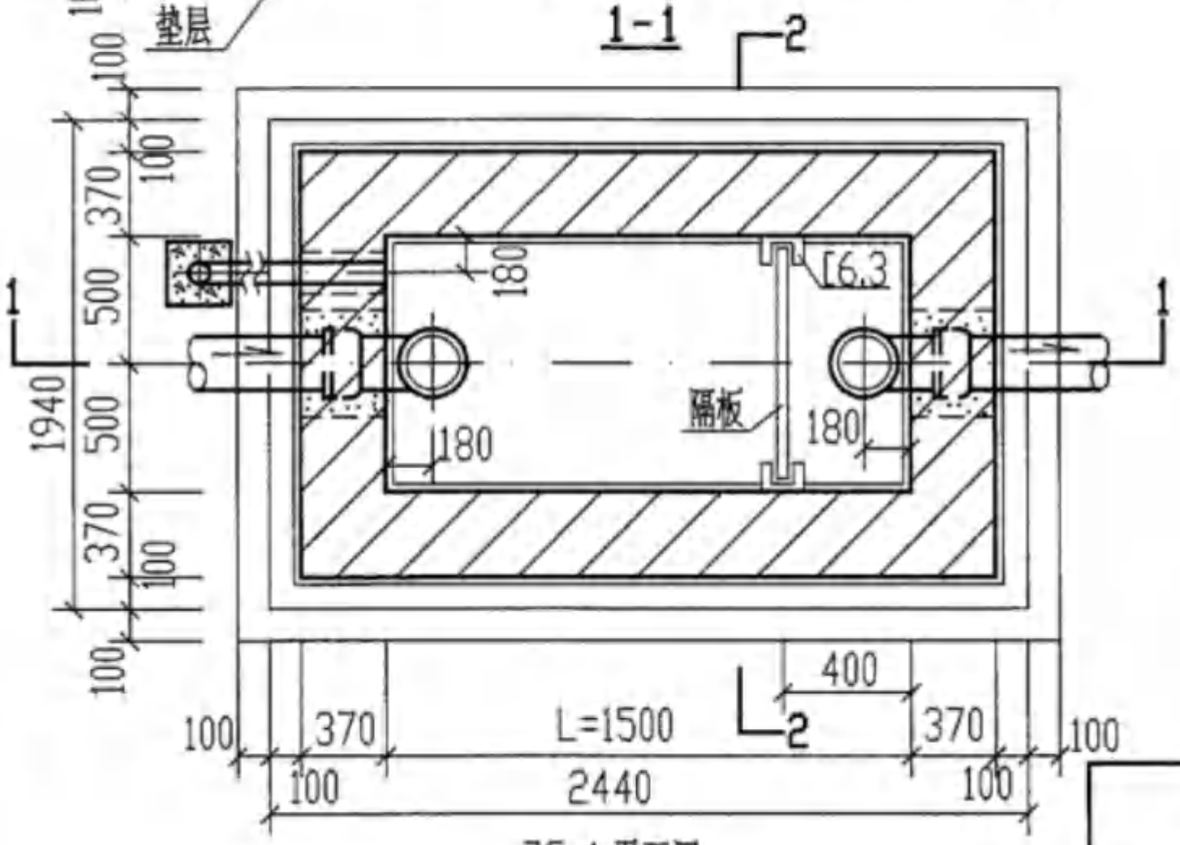

ZG-1平面图

说明：

1. 型号代号如下：Z G —— 1

   砖砌　隔油池　1型

2. 进、出水管可由三个方向任选，管径及管材由设计人员选定。
3. 管道穿池壁做法见第100页。通气管管罩大样见第101页。
4. 隔板大样图及池底做法详见第141页。
5. 构件及主要材料表详见第146～148页，盖板布置图详见第133页。DB-1配筋图见第137页。
6. DQL-1配筋图见第117页。ZQL-1配筋图见第128页。
7. 1～4型隔油池踏步布置图见第143页。

1型砖砌隔油池平、剖面图（池顶无覆土ZG-1）								图集号	04S519
审核	郭奕雄		校对	任向东		设计	林慧芝	页	107

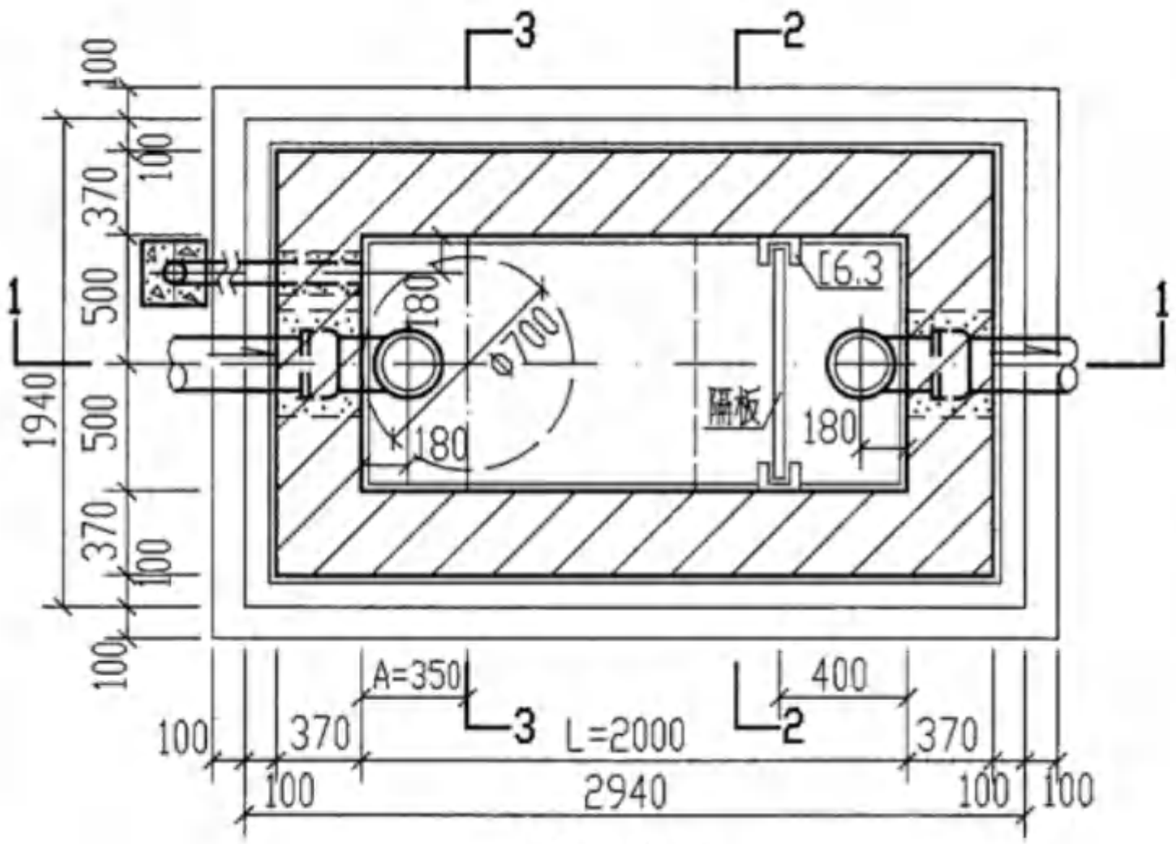

ZG-2平面图

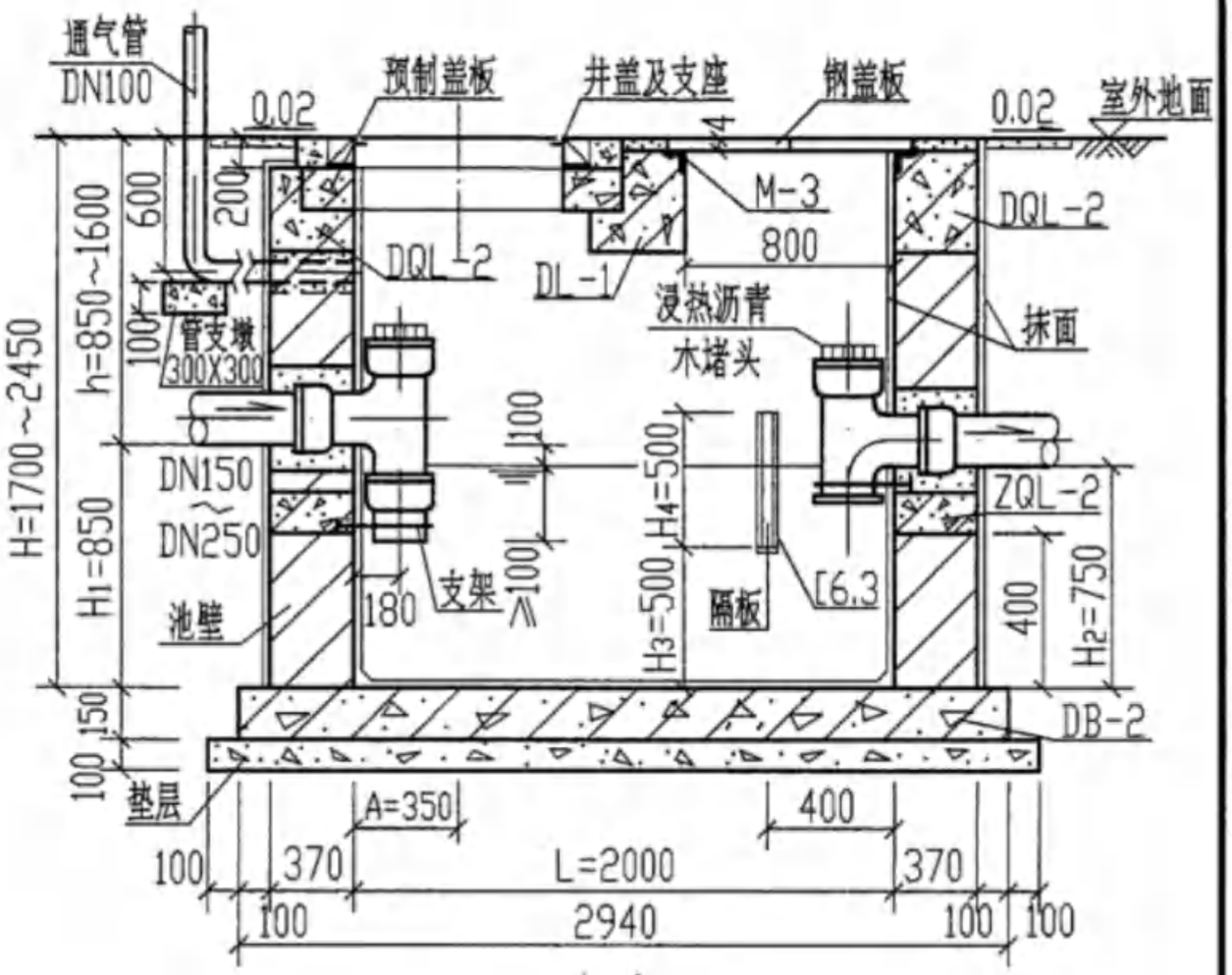

1-1

说明：

1. 型号代号如下：

Z　G ——— 2

砖砌　隔油池　　2型

2. 进，出水管的位置可以三个方向任选。

3. 盖板布置图详见第133页。DB-2配筋图见第137页。隔板大样图见第141页。

4. 砖砌隔油池主要材料表详见第147、148页。踏步布置图见第143页。

5. 管道穿池壁做法见第100页。通气管管罩大样见第101页。

6. DQL-2配筋图见第119页。ZQL-2配筋图见第128页。

7. 2-2、3-3剖面见第109页。

2型砖砌隔油池平、剖面图（池顶无覆土ZG-2）								图集号	04S519
审核	郭奕雄	郭奕雄	校对	任向东	任向东	设计	林慧芝	林慧芝	页	108

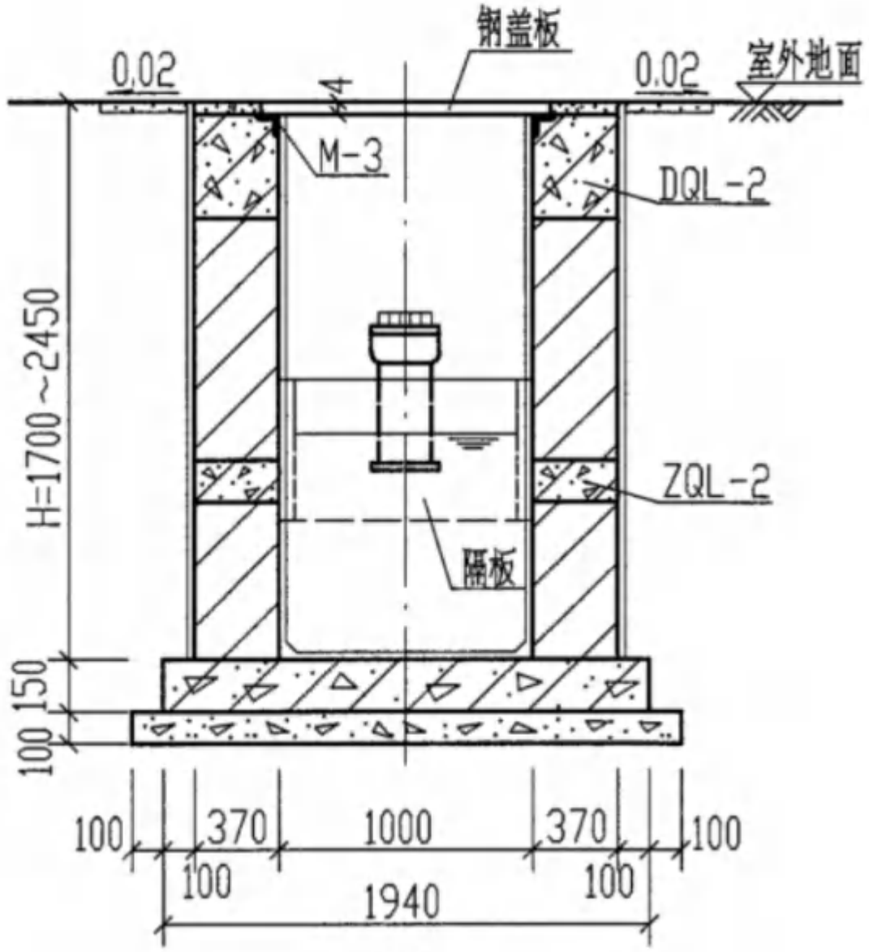

2-2

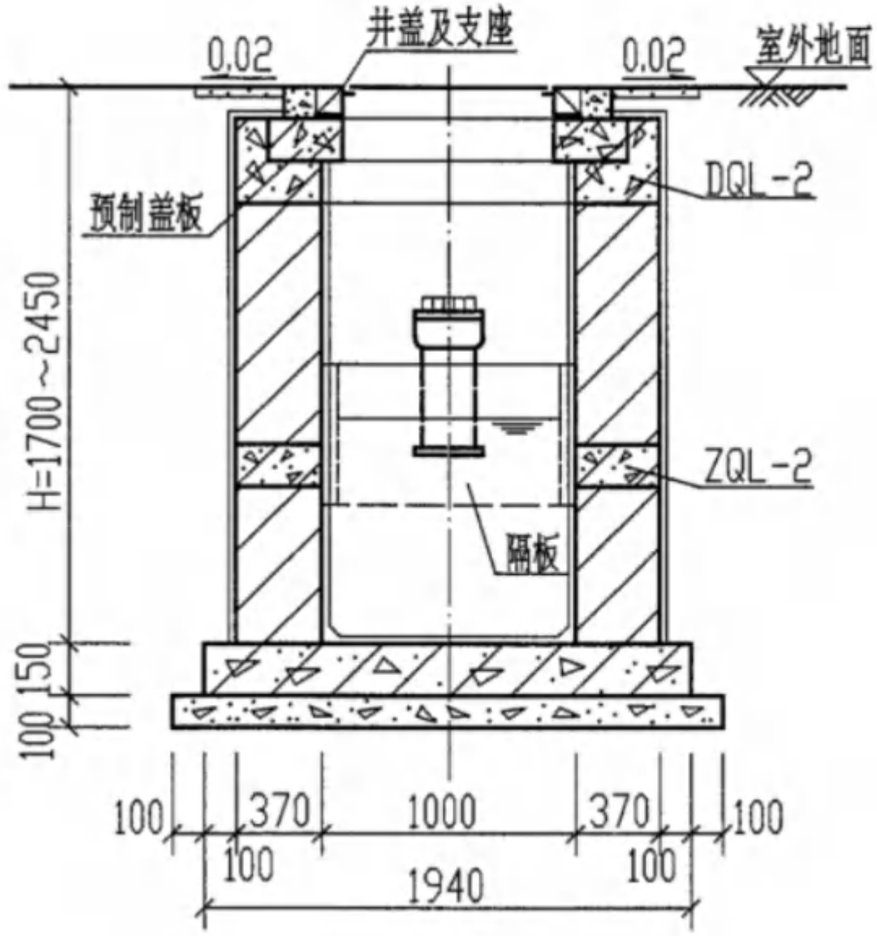

3-3

说明：

1.2型砖砌隔油池平面图及1-1剖面见第108页。

2型砖砌隔油池2-2、3-3剖面（池顶无覆土ZG-2）								图集号	04S519
审核	郭奕雄	郭奕雄	校对	任向东	任向东	设计	林慧芝	林慧芝	页	109

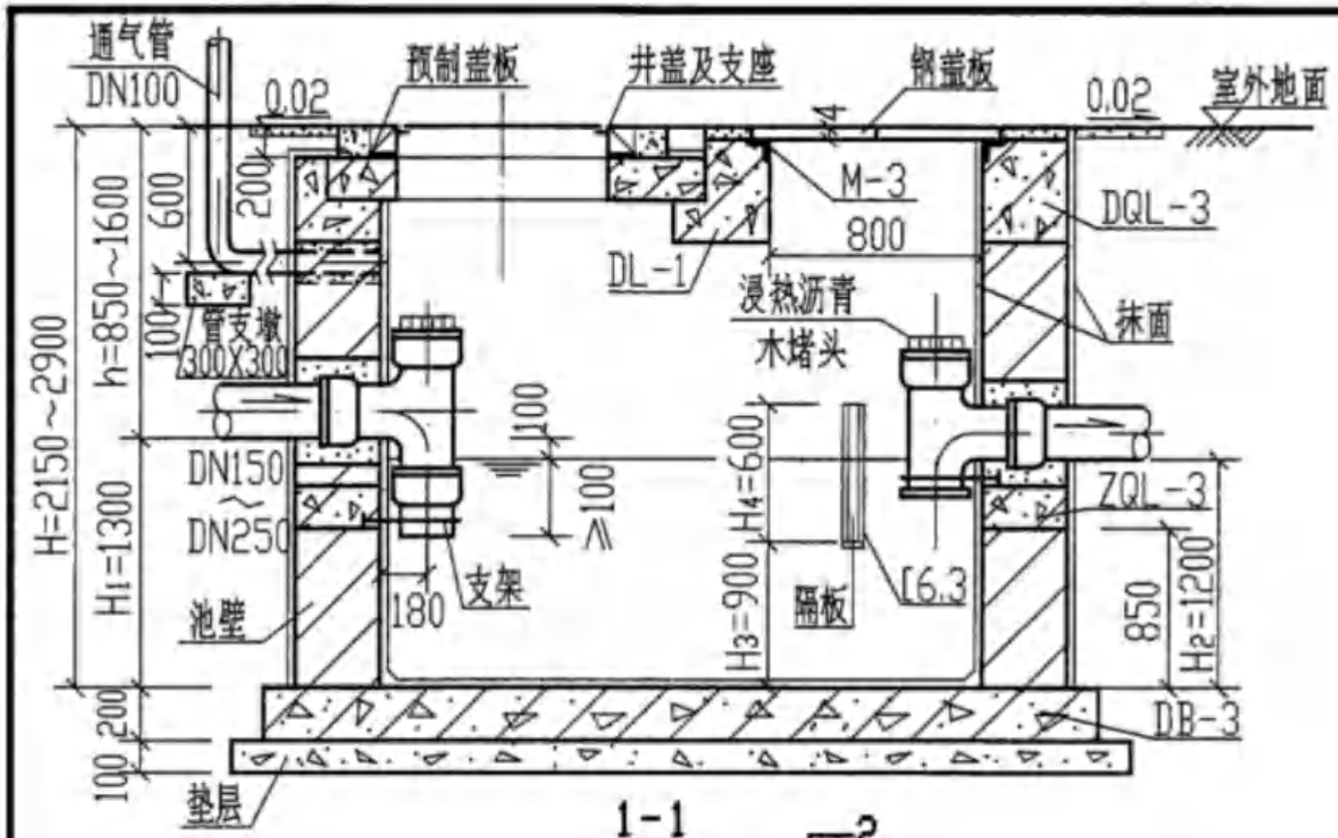

1-1

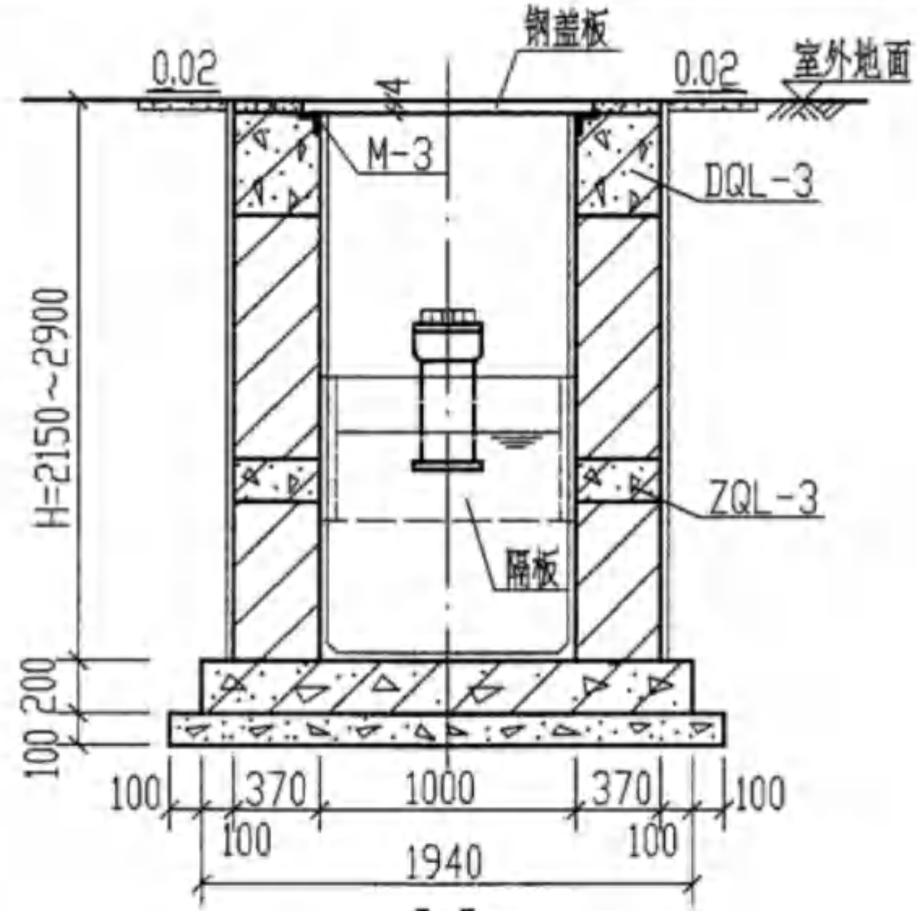

2-2

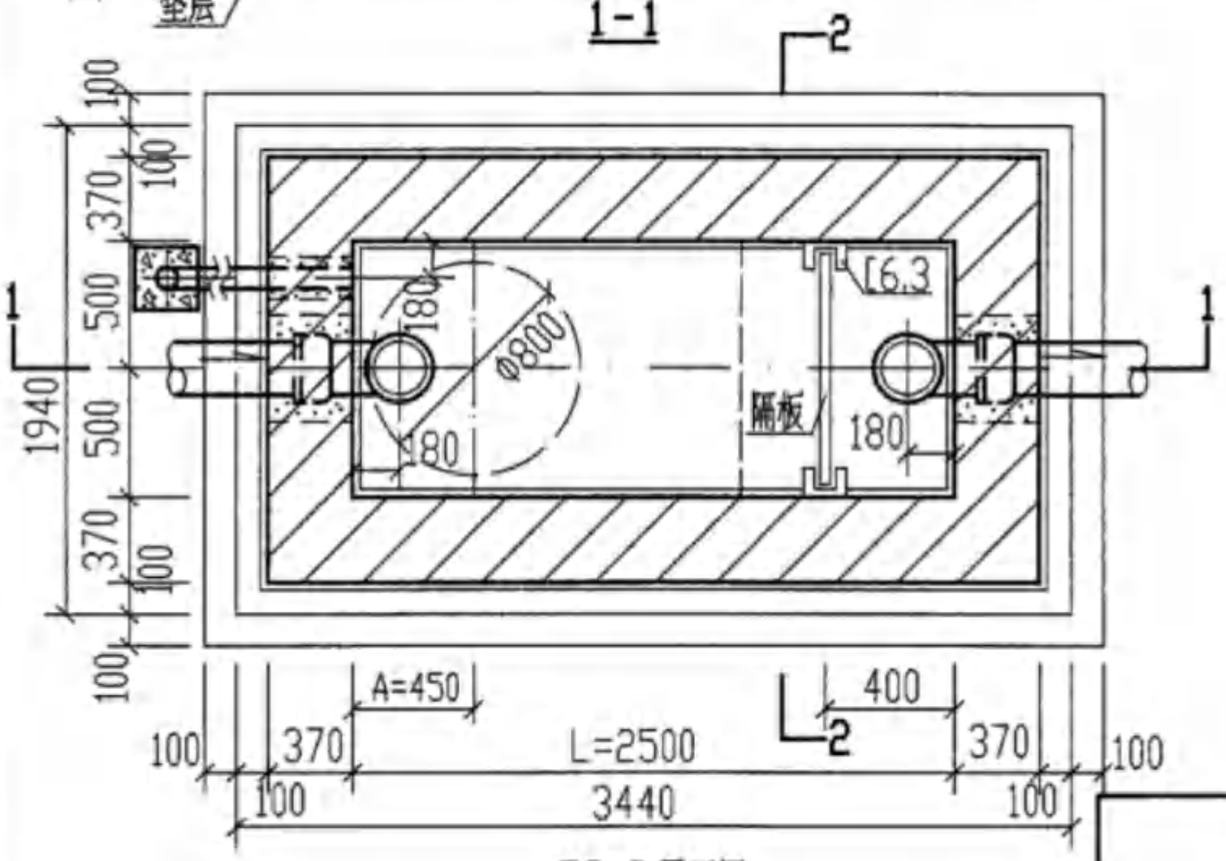

ZG-3平面图

说明：

1. 型号代号如下：

Z	G	——	3
砖砌	隔油池		3型

2. 进、出水管的位置可以三个方向任选。
3. 盖板布置图详见第133页。DB-3配筋图见第138页。隔板大样图见第141页。
4. 砖砌隔油池主要材料表详见第147、148页。踏步布置图见第143页。
5. 管道穿池壁做法见第100页。通气管管罩大样见第101页。
6. DQL-3配筋图见第119页。ZQL-3配筋图见第128页。

3型砖砌隔油池平、剖面图（池顶无覆土ZG-3）								图集号	04S519
审核	郭奕雄	郭奕雄	校对	任向东	任向东	设计	林慧芝	页	110

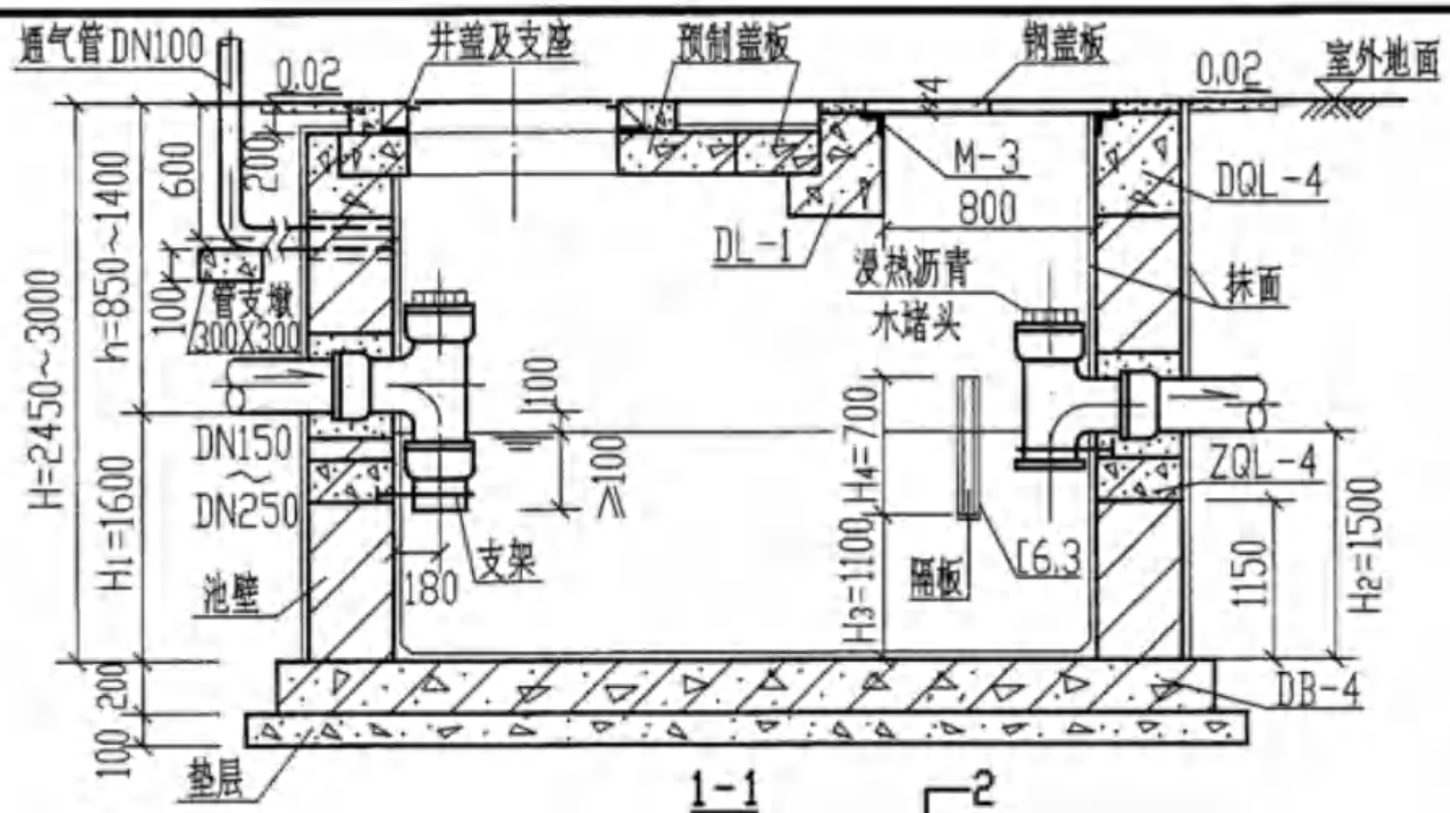

1-1

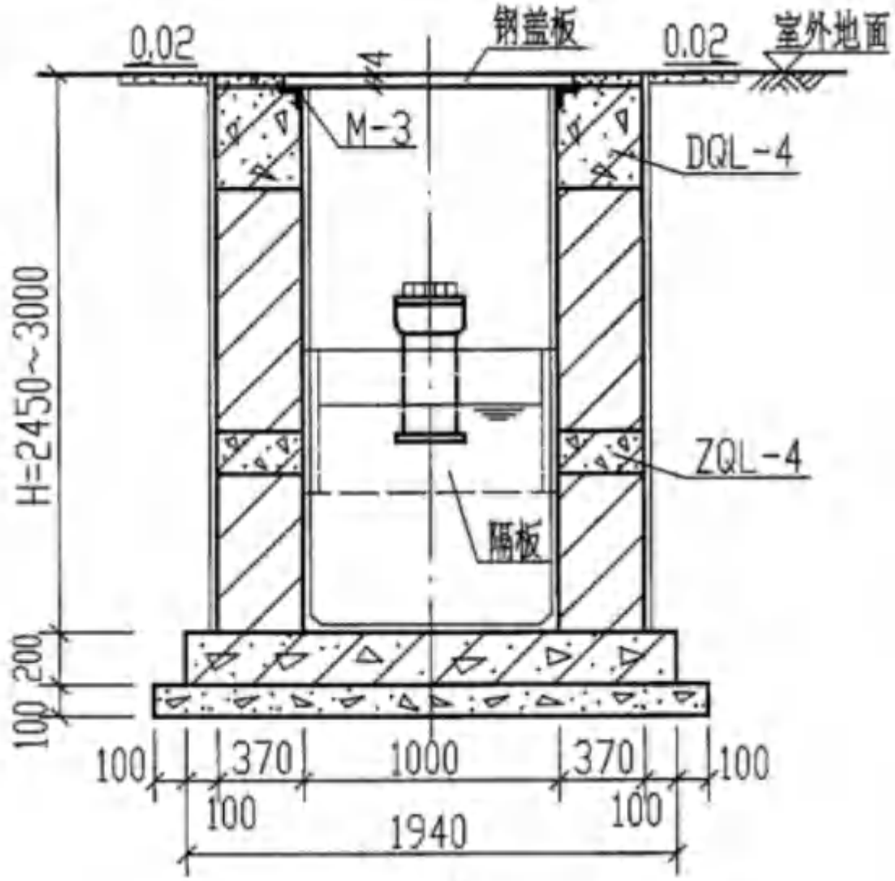

2-2

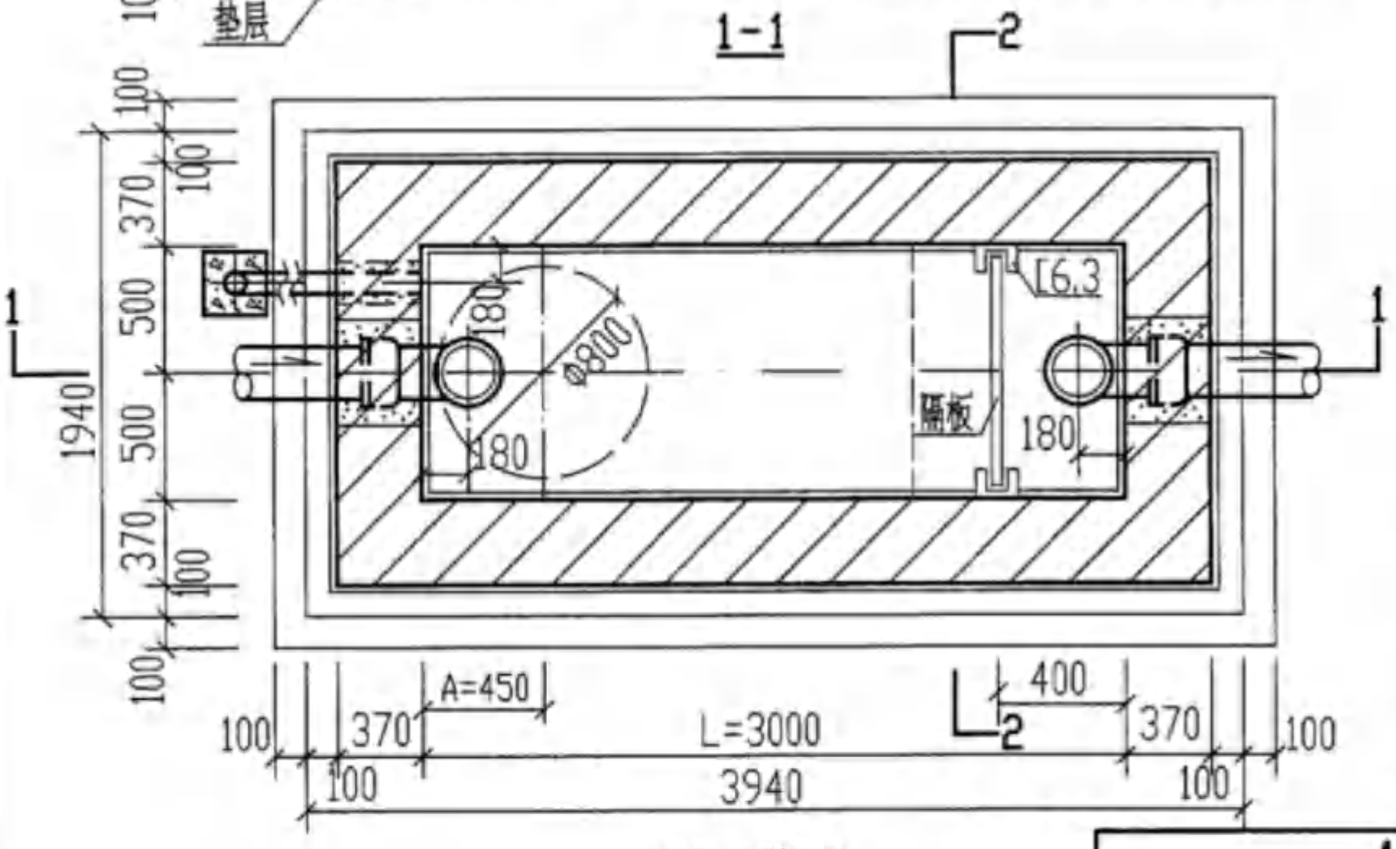

ZG-4平面图

说明：

1. 型号代号如下：

Z　G —— 4

砖砌　隔油池　4型

2. 进、出水管的位置可以三个方向任选。
3. 盖板布置图详见第133页。DB-4配筋图见第138页。隔板大样图见第141页。
4. 砖砌隔油池主要材料表详见第147、148页。踏步布置图见第143页。
5. 管道穿池壁做法见第100页。通气管管罩大样见第101页。
6. DQL-4配筋图见第119页。ZQL-4配筋图见第128页。

4型砖砌隔油池平、剖面图（池顶无覆土ZG-4）								图集号	04S519
审核	郭奕雄	郭奕雄	校对	任向东	任向东	设计	林慧芝	林慧芝	页 111

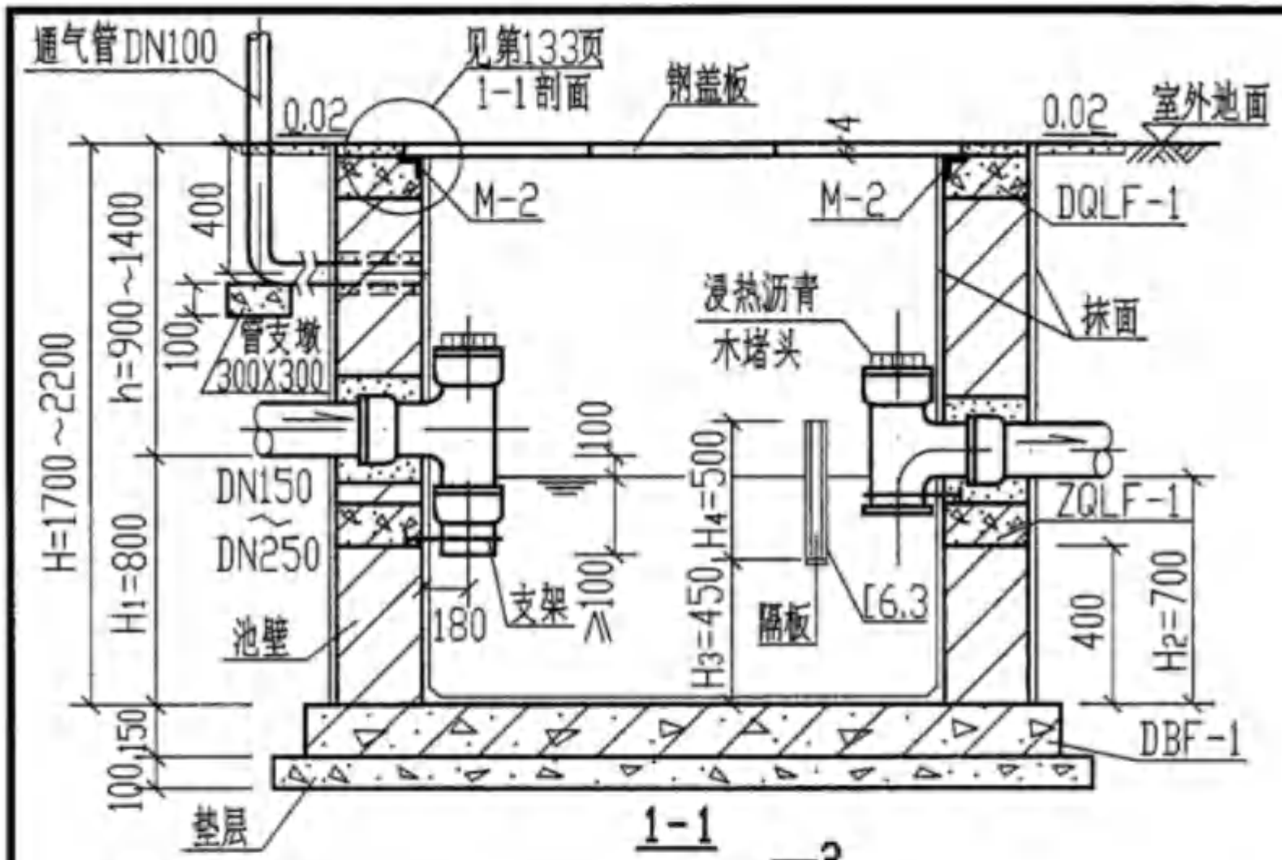

1-1

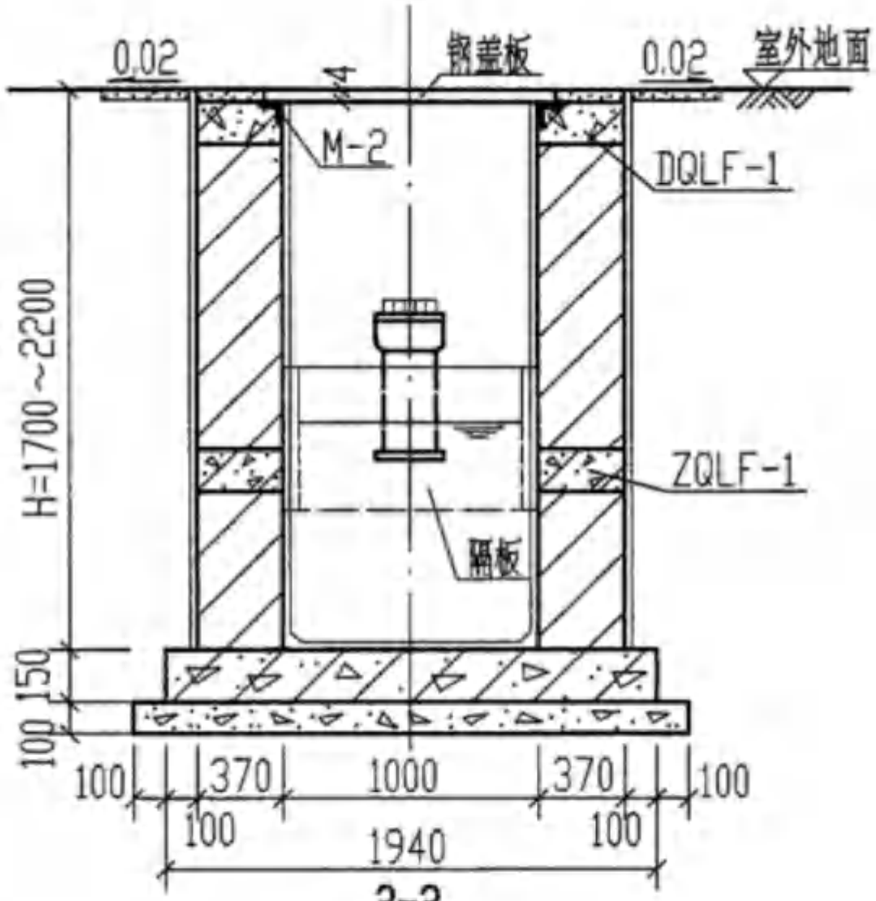

2-2

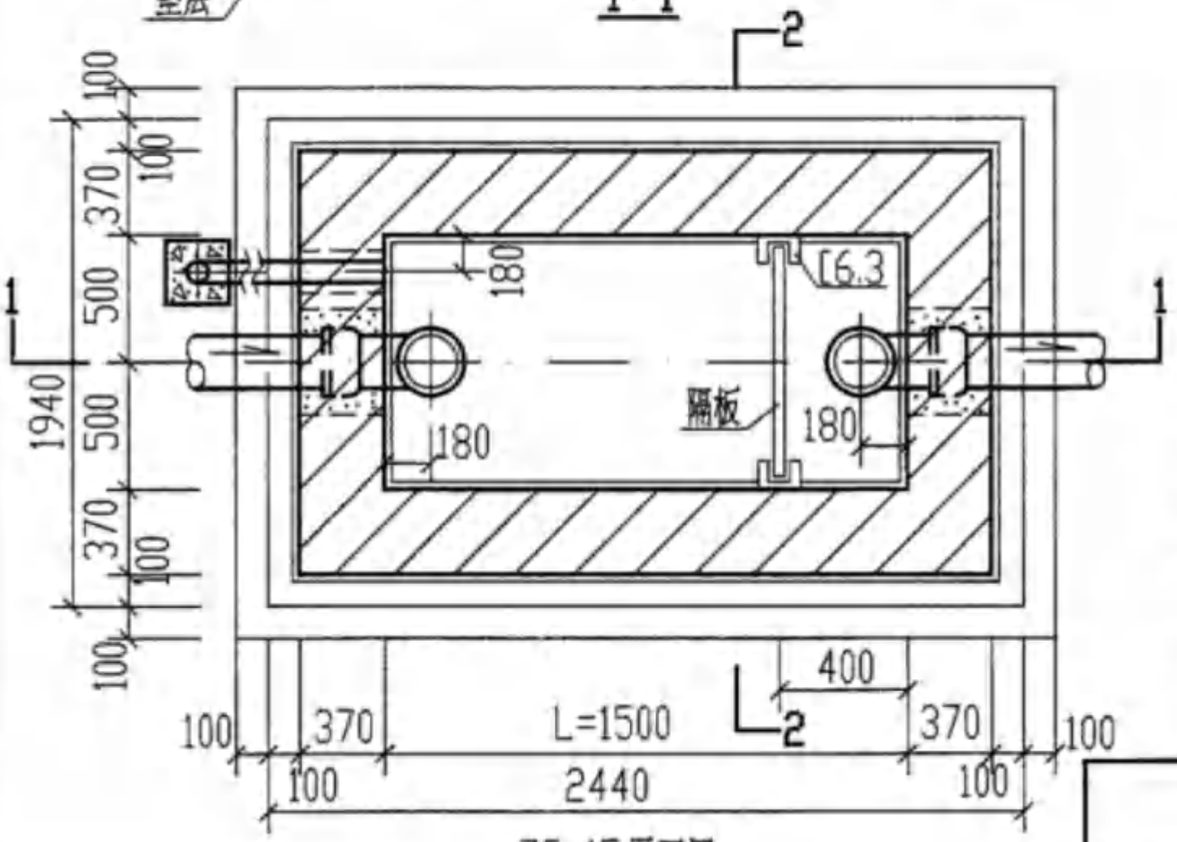

ZG-1F平面图

说明：

1. 型号代号如下：

Z	G	——	1	F
砖砌	隔油池		1型	有覆土

2. 进、出水管可由三个方向任选，管径及管材由设计人员选定。
3. 管道穿池壁做法见第100页。通气管管罩大样见第101页。
4. 隔板大样图及池底做法详见第141页。
5. 构件及主要材料表详见第146~148页，盖板布置图详见第133页。DBF-1配筋图见第139页。
6. DQLF-1配筋图见第117页。ZQLF-1配筋图见第128页。
7. 1~4型隔油池踏步布置图见第143页。
8. ZG-1F型隔油池因池体小，故取消盖板上的覆土层，盖板升至地面。

1型砖砌隔油池平、剖面图 (池顶有覆土ZG-1F)								图集号	04S519
审核	郭奕雄		校对	任向东		设计	林慧芝	页	112

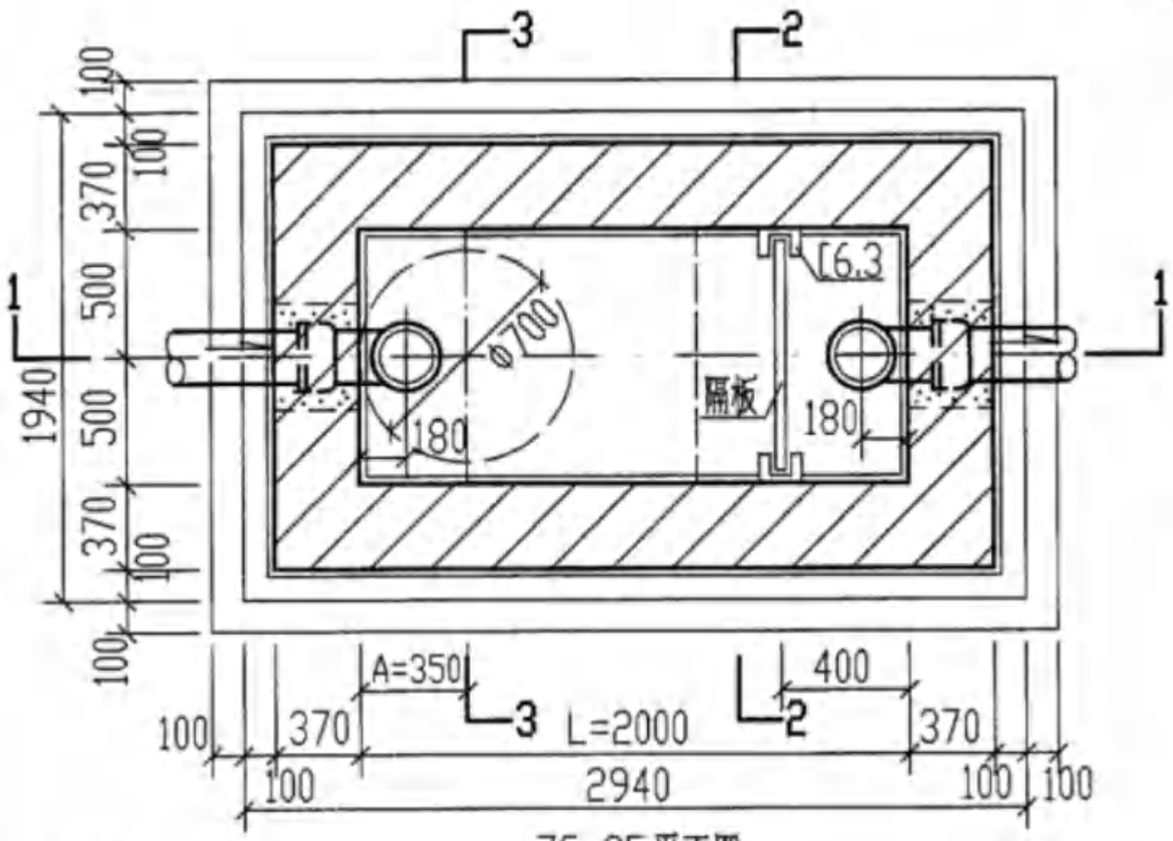

ZG-2F 平面图

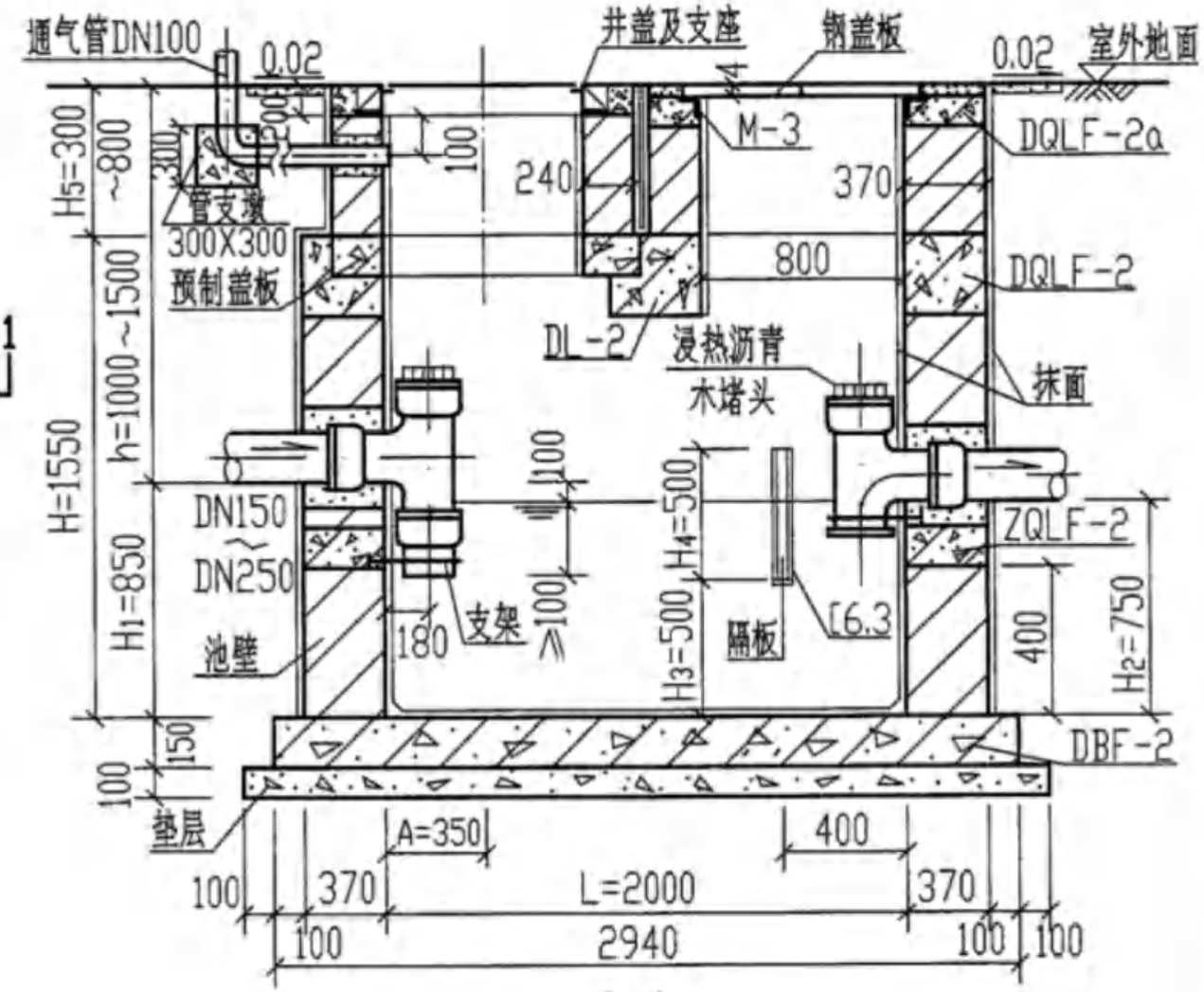

1-1

说明：

1. 型号代号如下：

Z	G	——	2	F
砖砌	隔油池		2型	有覆土

2. 进、出水管的位置可以三个方向任选。
3. 盖板布置图详见第133页。DBF-2 配筋图见第139页。隔板大样图见第141页。
4. 砖砌隔油池主要材料表详见第147、148页。踏步布置图见第143页。
5. 管道穿池壁做法见第100页。通气管管罩大样见第101页。
6. DQLF-2 配筋图见第123页。ZQLF-2 配筋图见第128页。
   DQLF-2a 配筋图见第127页。
7. 2-2、3-3剖面见第114页。

2型砖砌隔油池平、剖面图（池顶有覆土 ZG-2F）								图集号	04S519
审核	郭奕雄	郭奕雄	校对	任向东	任向东	设计	林慧芝	林慧芝	页	113

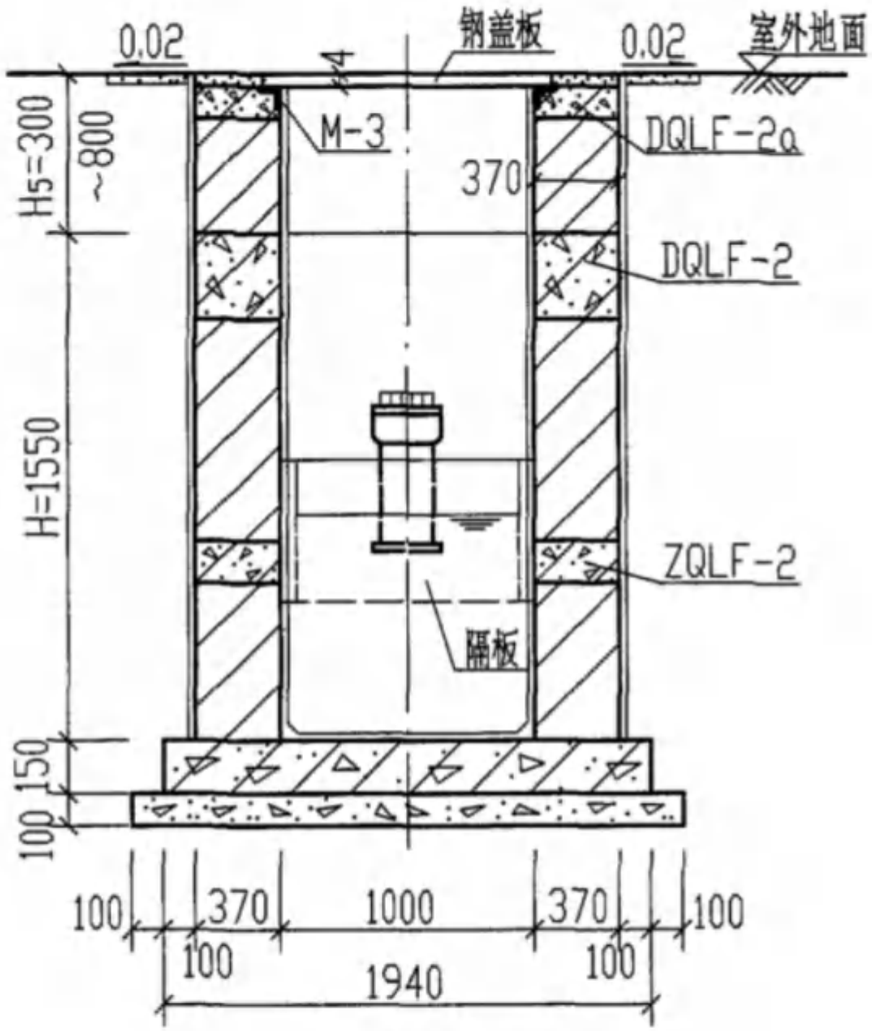

2-2

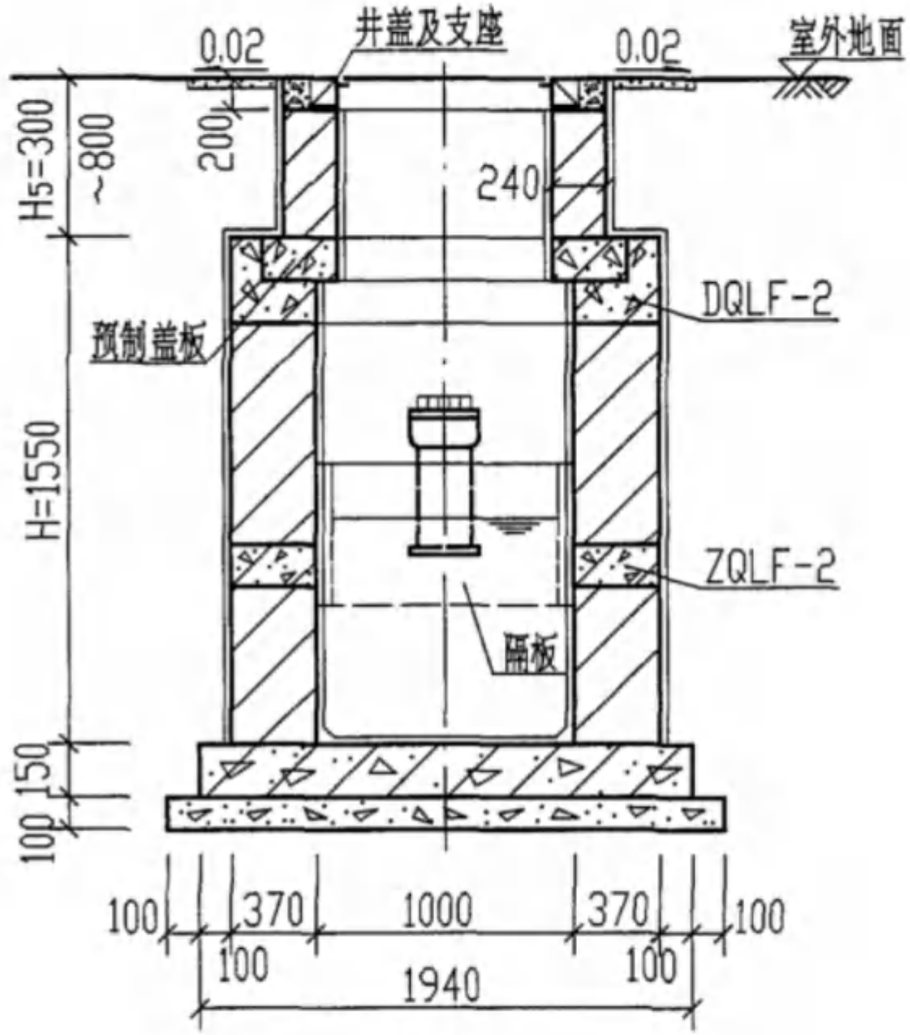

3-3

说明：

1. 2型砖砌隔油池平面图及1-1剖面见第113页。

2型砖砌隔油池2-2、3-3剖面 (池顶有覆土ZG-2F)								图集号	04S519
审核	郭奕雄		校对	任向东		设计	林慧芝	页	114

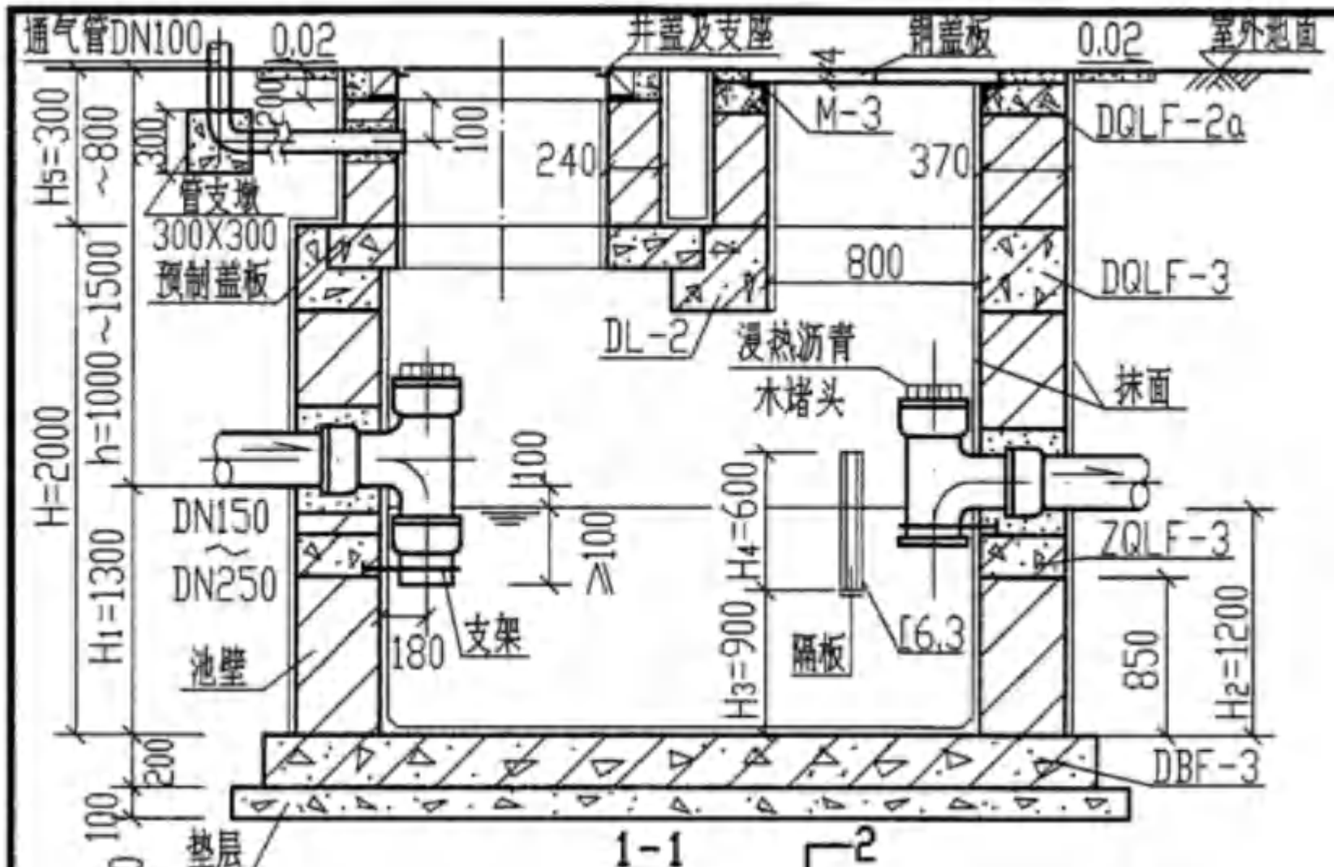

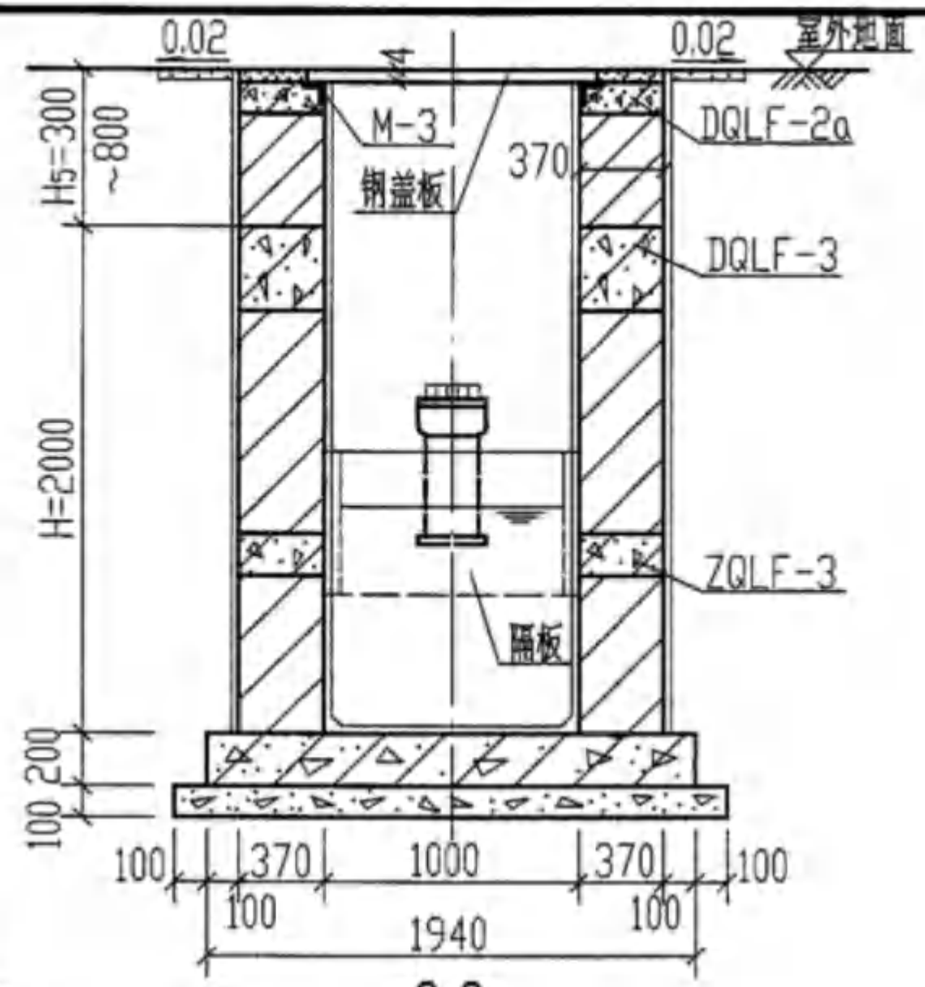

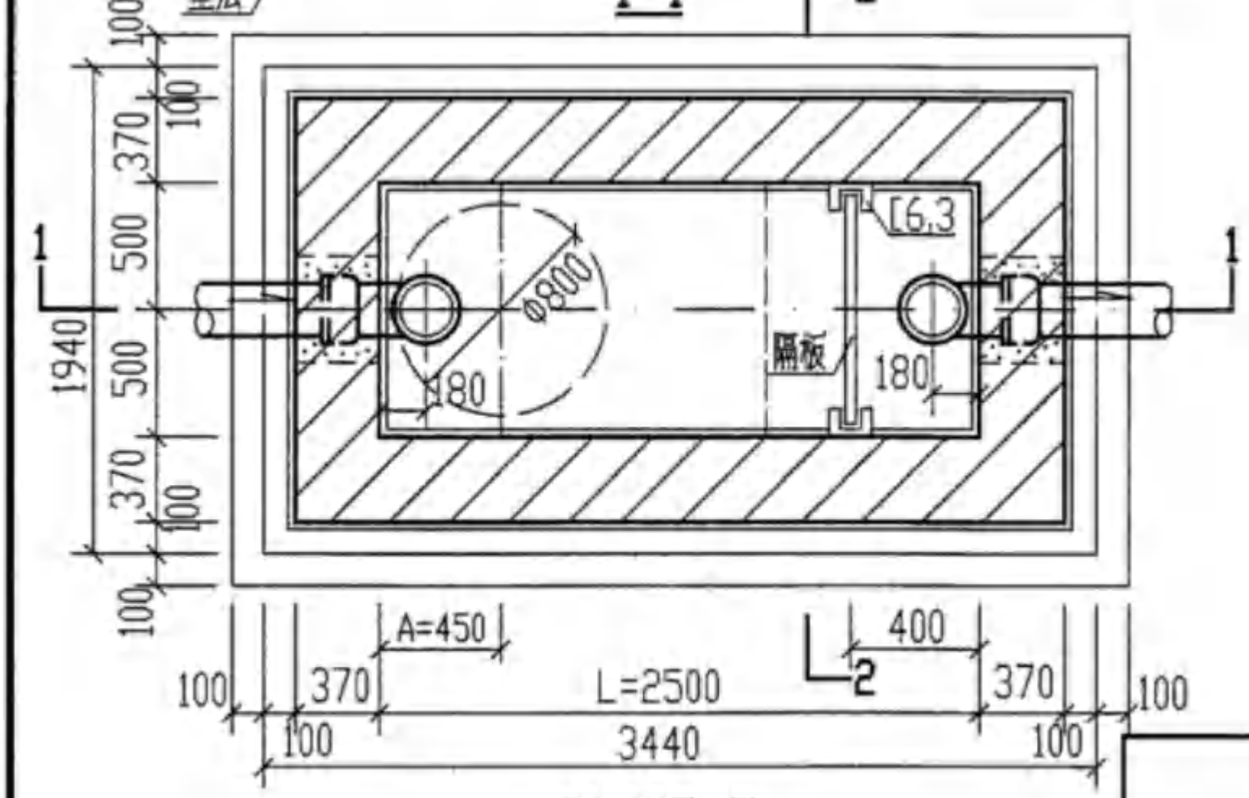

说明：

1. 型号代号如下：

Z	G	——	3	F
砖砌	隔油池		3型	有覆土

2. 进、出水管的位置可以三个方向任选。
3. 盖板布置图详见第133页。DBF-3配筋图见第140页。隔板大样图见第141页。
4. 砖砌隔油池主要材料表详见第147、148页。踏步布置图见第143页。
5. 管道穿池壁做法见第100页。通气管管罩大样见第101页。
6. DQLF-3配筋图见第123页。ZQLF-3配筋图见第128页。
   DQLF-2a配筋图见第127页。

3型砖砌隔油池平、剖面图（池顶有覆土ZG-3F）								图集号	04S519
审核	郭奕雄		校对	任向东		设计	林慧芝	页	115

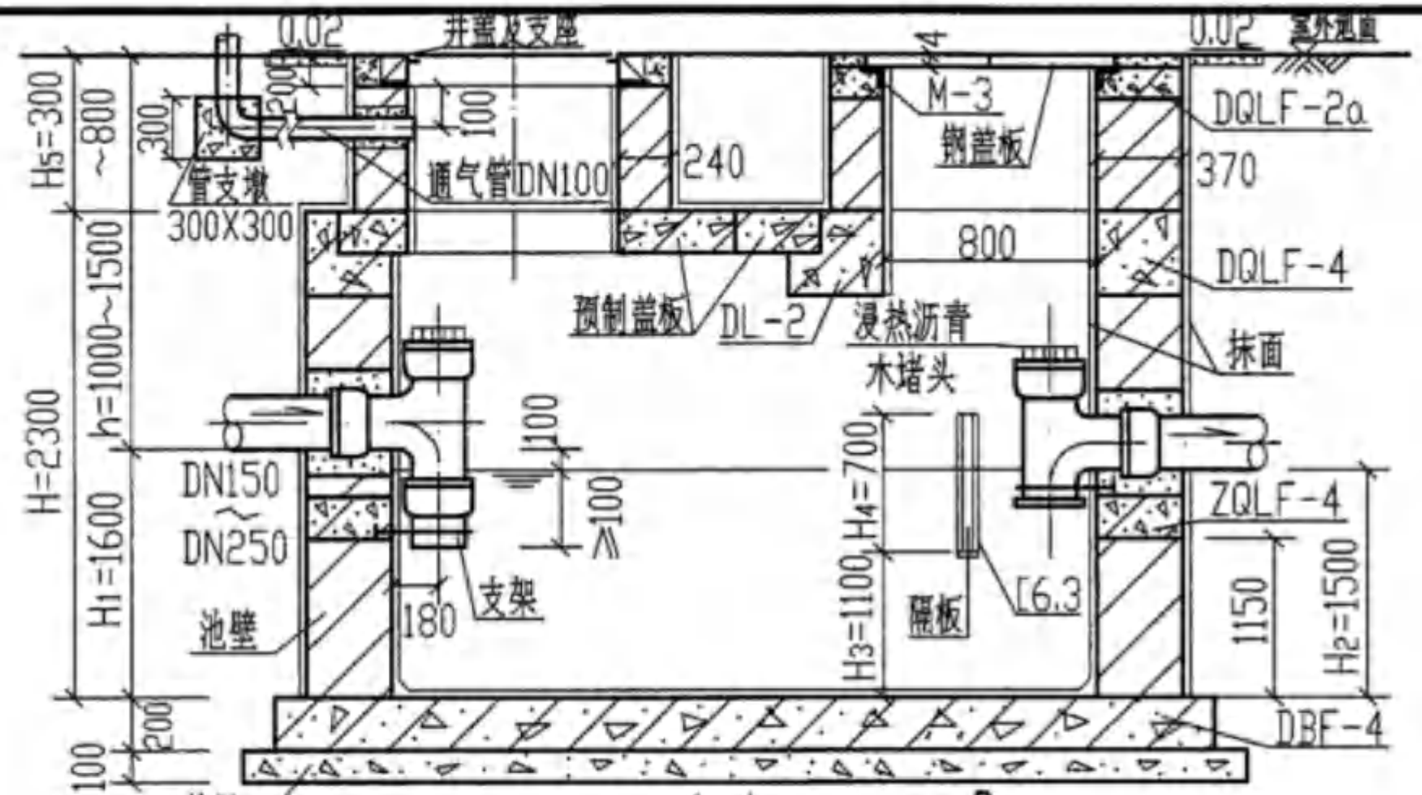

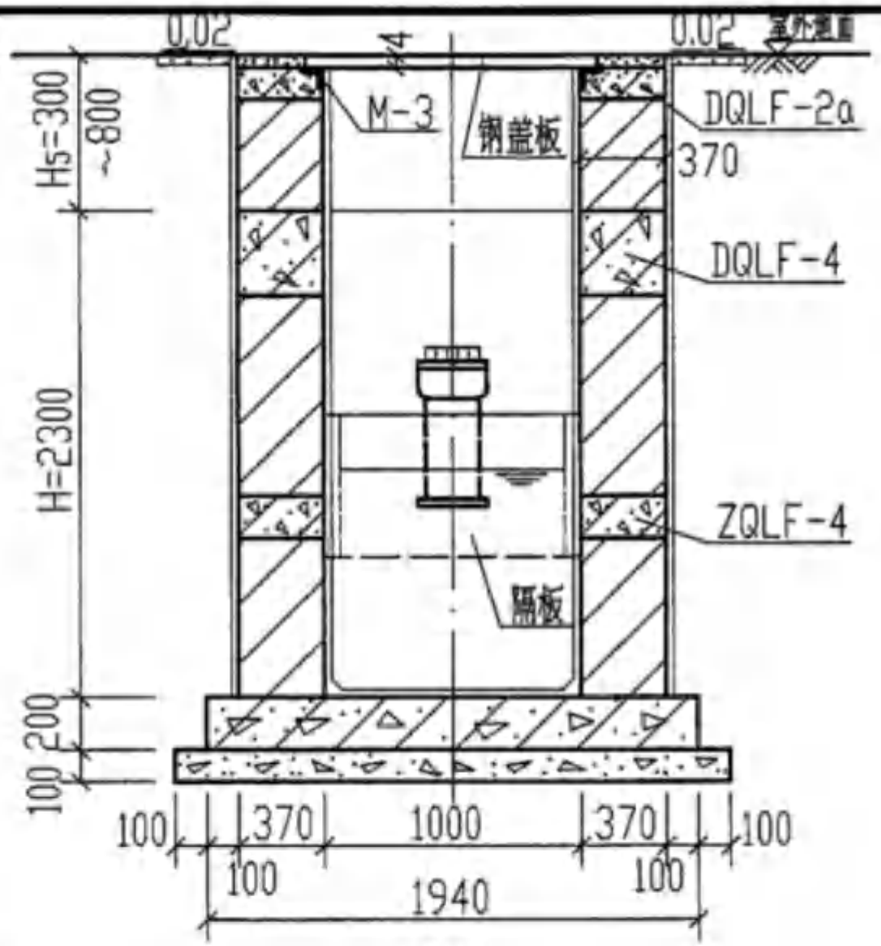

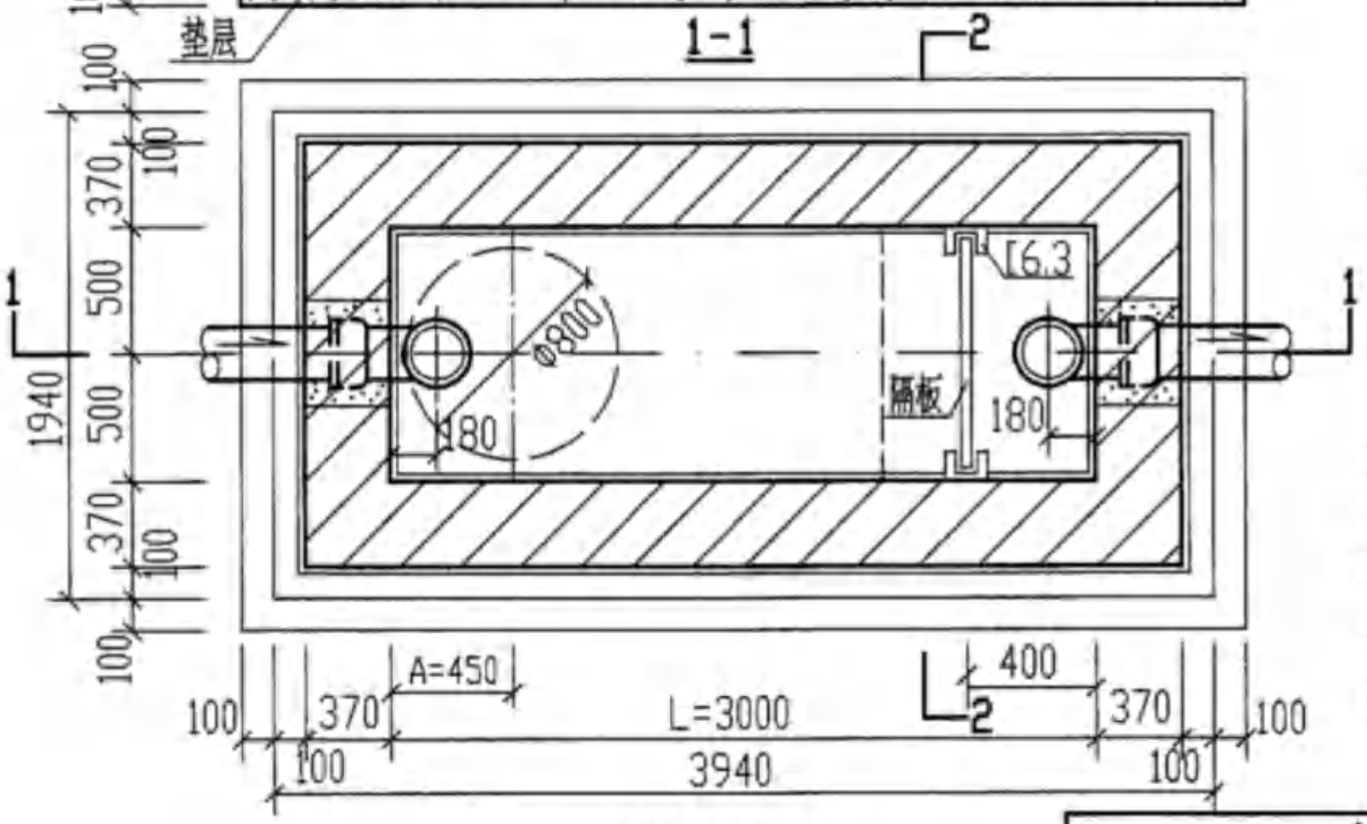

ZG-4F 平面图

说明：

1. 型号代号如下：

Z	G	——	4	F
砖砌	隔油池		4型	有覆土

2. 进、出水管的位置可以三个方向任选。
3. 盖板布置图详见第133页。DBF-4 配筋图见第140页。隔板大样图见第141页。
4. 砖砌隔油池主要材料表详见第147、148页。踏步布置图见第143页。
5. 管道穿池壁做法见第100页。通气管管罩大样见第101页。
6. DQLF-4 配筋图见第123页。ZQLF-4 配筋图见第128页。
   DQLF-2a 配筋图见第127页。

4 型砖砌隔油池平、剖面图 (池顶有覆土 ZG-4F)								图集号	04S519
审核	郭奕雄	郭奕雄	校对	任向东	任向东	设计	林慧芝	林慧芝	页	116

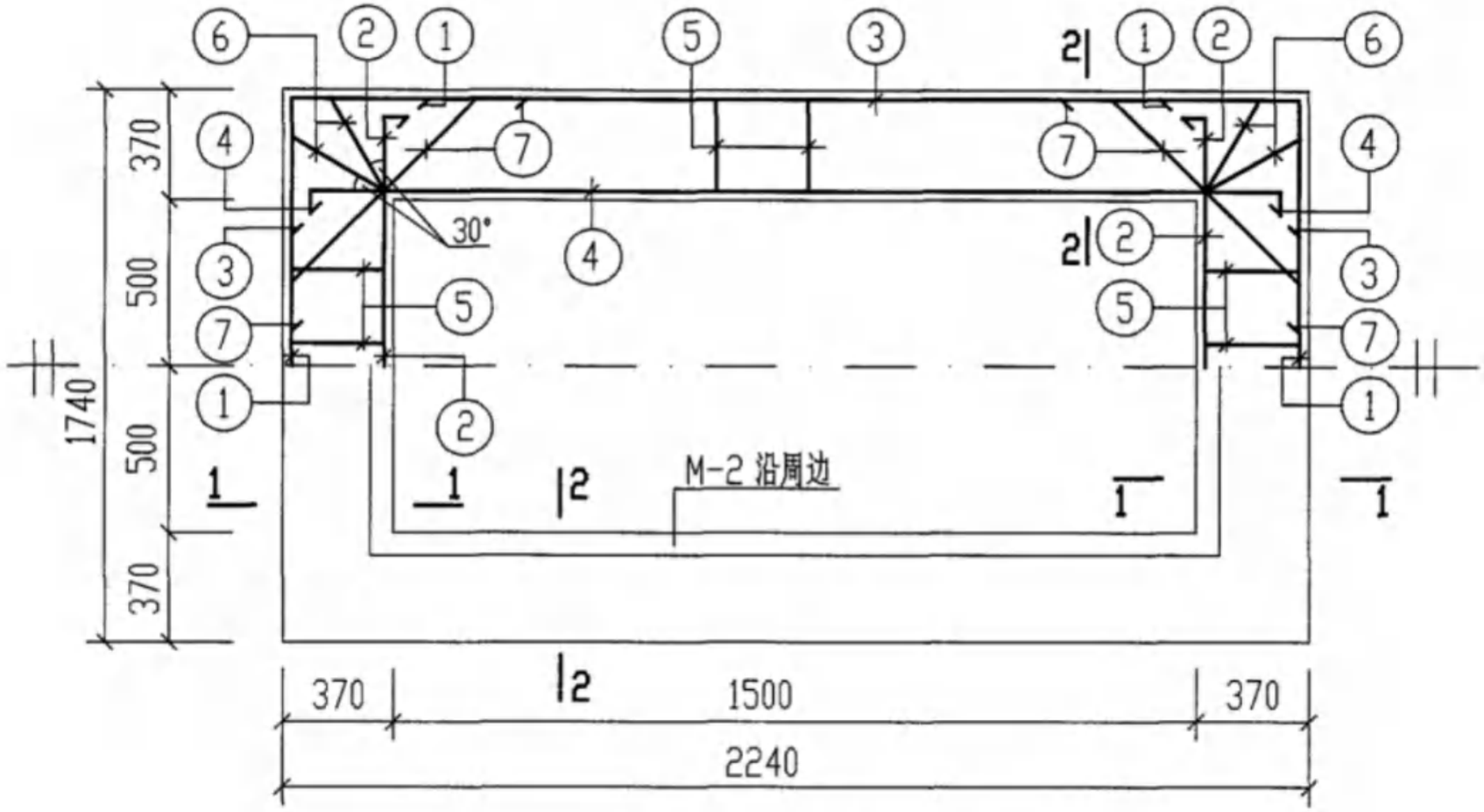

顶圈梁DQL-1. DQLF-1配筋图

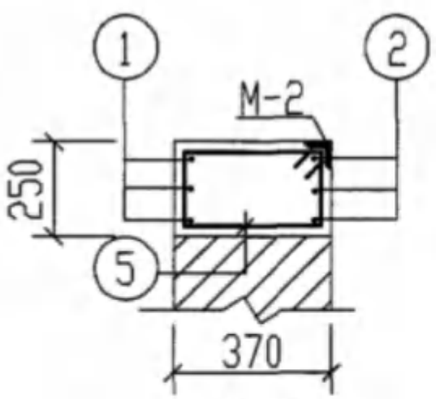

1-1

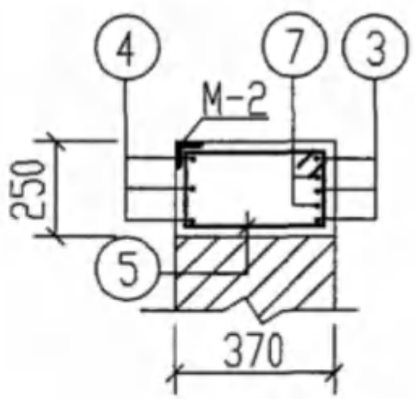

2-2

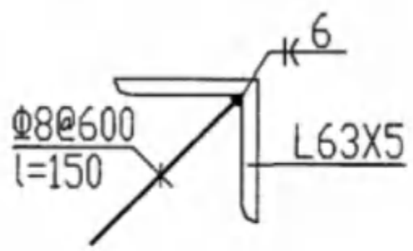

M-2

说明：1. DQL-1 为无覆土砖砌隔油池顶圈梁。
DQLF-1 为有覆土砖砌隔油池顶圈梁。
2. 现浇圈梁混凝土采用C25，钢筋HRB335(Φ)。
3. 钢筋表及材料表详见第118页。
4. 所有箍筋间距均为@200。

顶圈梁DQL-1. DQLF-1配筋图（无覆土和有覆土）								图集号	04S519
审核	郭奕雄	校对	武明美	设计	王龙生			页	117

钢筋表

覆土	构件名称	钢筋编号	简图	直径(mm)	长度(mm)	根数	共长(m)
无覆土	DQL-1	1	420 1670 420	Φ12	2510	6	15.10
		2	100 1640 100	Φ12	1840	6	11.04
		3	420 2170 420	Φ12	3010	6	18.06
		4	100 2140 100	Φ12	2340	6	14.04
		5	180 300 180	Φ6	1110	30	33.30
		6	180 350 180	Φ6	1210	8	9.68
		7	250 850 250 45°	Φ12	1350	8	10.80

钢筋表

覆土	构件名称	钢筋编号	简图	直径(mm)	长度(mm)	根数	共长(m)
有覆土	DQLF-1	1	420 1670 420	Φ12	2510	6	15.10
		2	100 1640 100	Φ12	1840	6	11.04
		3	420 2170 420	Φ12	3010	6	18.06
		4	100 2140 100	Φ12	2340	6	14.04
		5	180 300 180	Φ6	1110	30	33.30
		6	180 350 180	Φ6	1210	8	9.68
		7	250 850 250 45°	Φ12	1350	8	10.80

材料表

覆土	构件名称	钢筋				混凝土	
		直径(mm)	总长(m)	重量(kg)	总重(kg)	强度等级	体积(m^3)
无覆土	DQL-1	Φ6	43	10	72	C25	0.60
		Φ12	69	62			

材料表

覆土	构件名称	钢筋				混凝土	
		直径(mm)	总长(m)	重量(kg)	总重(kg)	强度等级	体积(m^3)
有覆土	DQLF-1	Φ6	43	10	72	C25	0.60
		Φ12	69	62			

说明：1. DQL-1配筋图见第117页。DQLF-1配筋图见第117页。
2. DQL-1位置见第107页1-1及2-2剖面。
3. DQLF-1位置见第112页1-1及2-2剖面。

顶圈梁DQL-1、DQLF-1钢筋表及材料表
(无覆土和有覆土)

审核	郭奕雄	校对	武明美	设计	王龙生	图集号	04S519
						页	118

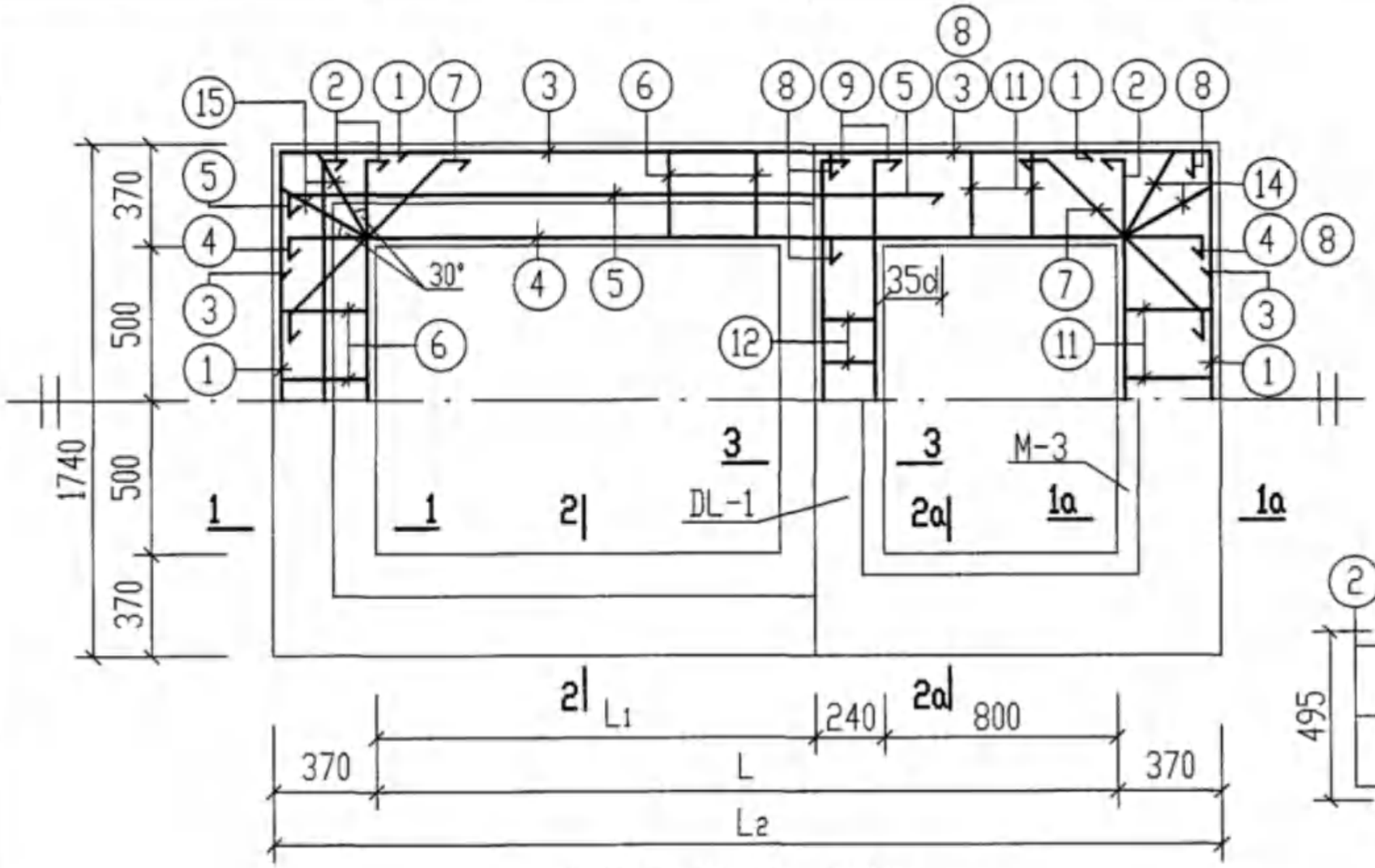

顶圈梁DQL-2~DQL-4配筋图

顶 圈 梁 尺 寸 表

构件名称	构件尺寸			
	L	L1	L2	
DQL-2	2000	960	2740	
DQL-3	2500	1460	3240	
DQL-4	3000	1960	3740	

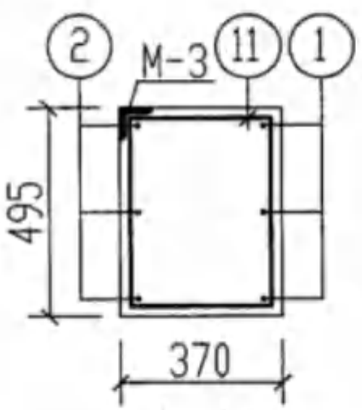

1a-1a

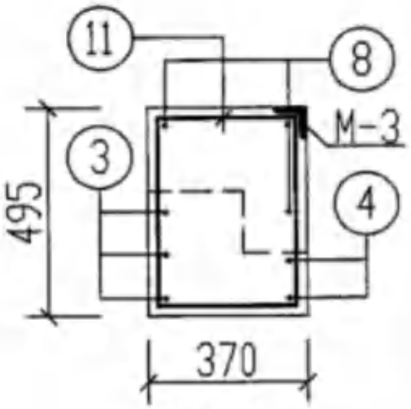

2a-2a

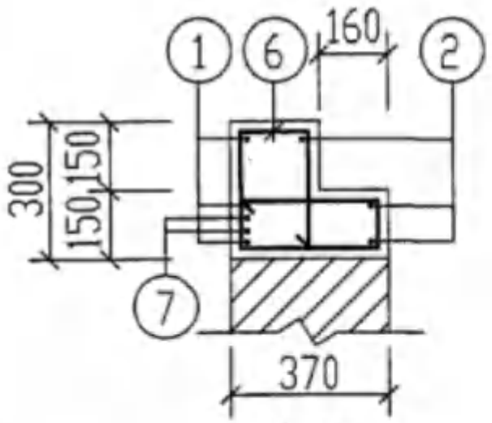

1-1

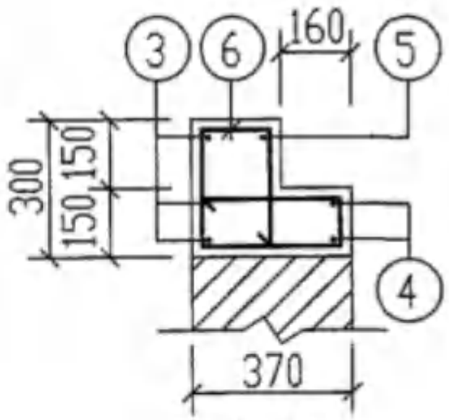

2-2

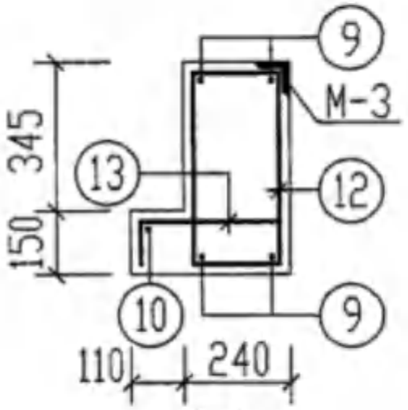

3-3

说明：1.DQL-2～DQL-4为无覆土砖砌隔油池顶圈梁。

2.现浇圈梁混凝土采用C25，钢筋HRB335(Φ)。

3.钢筋表及材料表详见第120～122页。

4.M-3大样图见第127页。

5.所有箍筋间距均为@200。

顶圈梁DQL-2～4配筋图(池顶无覆土)									图集号	04S519
审核	郭奕雄	郭奕雄	校对	武明美	武明美	设计	王龙生	王龙生	页	119

钢筋表

覆土	构件名称	钢筋编号	简图	直径(mm)	长度(mm)	根数	共长(m)
无覆土	DQL-2	1	420 1670 420	Φ12	2510	6	15.10
		2	100 1640 100	Φ12	1840	6	11.04
		3	420 2670 420	Φ12	3510	6	21.06
		4	100 2640 100	Φ12	2840	4	11.36
		5	100 1940	Φ12	2040	2	4.08
		6	230 140 300 80	Φ8	1430	18	25.74
		7	250 850 250 45°	Φ12	1350	8	10.80
		8	100 1310 100	Φ12	1510	6	9.10
		9	100 1640 100	Φ12	1840	4	7.36
		10	1670	Φ8	1670	1	1.67
		11	425 300 425	Φ8	1600	16	25.60
		12	425 170 425	Φ8	1340	6	8.04
		13	80 280 80	Φ8	440	6	2.64
		14	425 350 425	Φ8	1700	4	6.80
		15	230 170 350 80	Φ8	1560	4	6.24

材料表

覆土	构件名称	钢筋 直径(mm)	钢筋 总长(m)	钢筋 重量(kg)	钢筋 总重(kg)	混凝土 强度等级	混凝土 体积(m^3)
无覆土	DQL-2	Φ8	77	31	111	C25	1.14
		Φ12	90	80			

说明：1. DQL-2 配筋图见第119页。
2. DQL-2 位置见第108页1-1及2-2剖面。

顶圈梁DQL-2钢筋表及材料表(池顶无覆土)								图集号	04S519
审核	郭奕雄	郭奕雄	校对	武明美	武明美	设计	王龙生	页	120

钢筋表

覆土	构件名称	钢筋编号	简图	直径(mm)	长度(mm)	根数	共长(m)
无覆土	DQL-3	1	420 1670 420	Φ12	2510	6	15.10
		2	100 1640 100	Φ12	1840	6	11.04
		3	420 3170 420	Φ12	4010	6	24.06
		4	100 3140 100	Φ12	3340	4	13.36
		5	100 2440	Φ12	2540	2	5.08
		6	230 140 300 80	Φ8	1430	22	31.46
		7	250 850 250 45°	Φ12	1350	8	10.80
		8	100 1310 100	Φ12	1510	6	9.10
		9	100 1640 100	Φ12	1840	4	7.36
		10	1670	Φ8	1670	1	1.67
		11	425 300 425	Φ8	1600	16	25.60
		12	425 170 425	Φ8	1340	6	8.04
		13	80 280 80	Φ8	440	6	2.64
		14	425 350 425	Φ8	1700	4	6.80
		15	230 170 350 80	Φ8	1560	4	6.24

材料表

覆土	构件名称	钢筋 直径(mm)	钢筋 总长(m)	钢筋 重量(kg)	钢筋 总重(kg)	混凝土 强度等级	混凝土 体积(m^3)
无覆土	DQL-3	Φ8	83	33	118	C25	1.22
		Φ12	96	85			

说明：1. DQL-3配筋图见第119页。
2. DQL-3位置见第110页1-1及2-2剖面。

顶圈梁DQL-3钢筋表及材料表(池顶无覆土)								图集号	04S519
审核	郭奕雄	郭奕雄	校对	武明美	武明美	设计	王龙生	页	121

钢筋表

覆土	构件名称	钢筋编号	简图	直径(mm)	长度(mm)	根数	共长(m)
无覆土	DQL-4	1	420 1670 420	Φ12	2510	6	15.10
		2	100 1640 100	Φ12	1840	6	11.04
		3	420 3670 420	Φ12	4510	6	27.06
		4	100 3640 100	Φ12	3840	4	15.36
		5	100 2940	Φ12	3040	2	6.08
		6	230 140 300 80	Φ8	1430	28	40.04
		7	250 850 250 45°	Φ12	1350	8	10.80
		8	100 1310 100	Φ12	1510	6	9.10
		9	100 1640 100	Φ12	1840	4	7.36
		10	1670	Φ8	1670	1	1.67
		11	425 300 425	Φ8	1600	16	25.60
		12	425 170 425	Φ8	1340	6	8.04
		13	80 280 80	Φ8	440	6	2.64
		14	425 350 425	Φ8	1700	4	6.80
		15	230 170 350 80	Φ8	1560	4	6.24

材料表

覆土	构件名称	钢筋 直径(mm)	钢筋 总长(m)	钢筋 重量(kg)	钢筋 总重(kg)	混凝土 强度等级	混凝土 体积(m^3)
无覆土	DQL-4	Φ8	91	36	127	C25	1.31
		Φ12	102	91			

说明：1. DQL-4 配筋图见第119页。
2. DQL-4 位置见第111页1-1及2-2剖面。

顶圈梁DQL-4钢筋表及材料表(池顶无覆土)								图集号	04S519
审核	郭奕雄	郭奕雄	校对	武明美	武明美	设计	王龙生	页	122

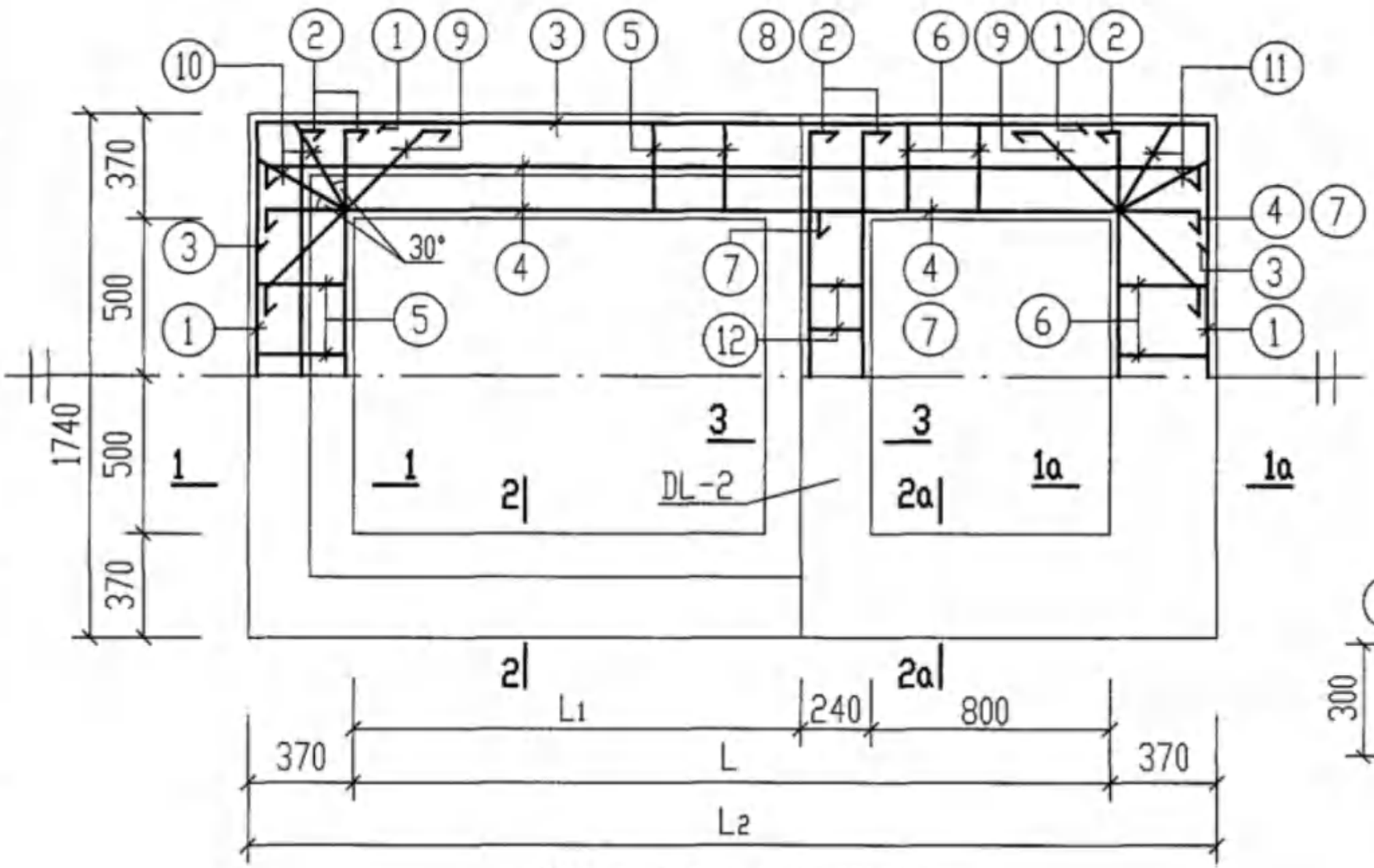

顶圈梁DQLF-2~DQLF-4配筋图

顶圈梁尺寸表

构件名称	构件尺寸			
	L	L1	L2	
DQLF-2	2000	960	2740	
DQLF-3	2500	1460	3240	
DQLF-4	3000	1960	3740	

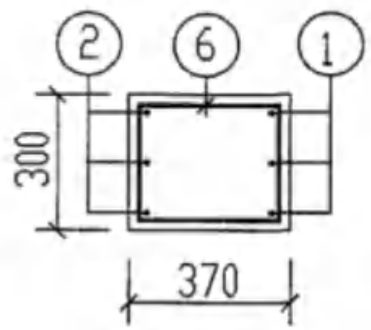

1a-1a

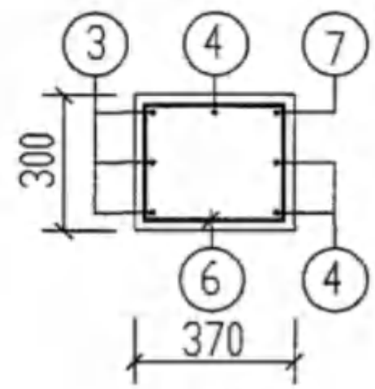

2a-2a

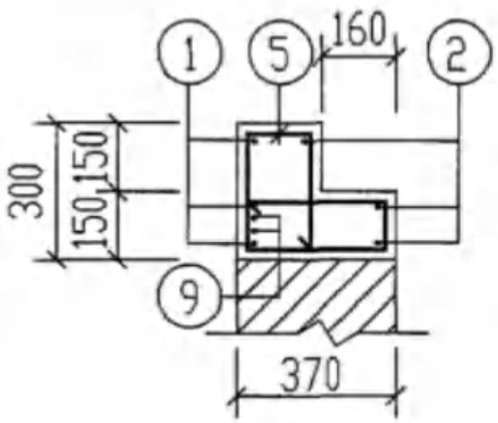

1-1

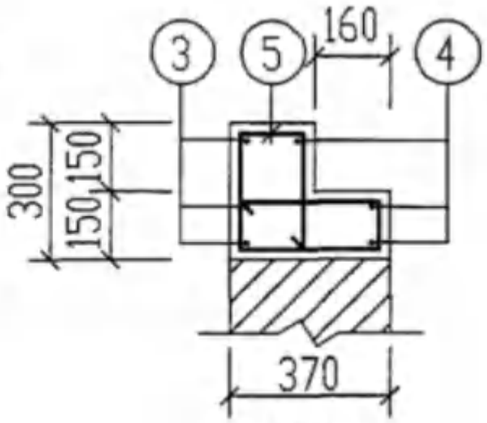

2-2

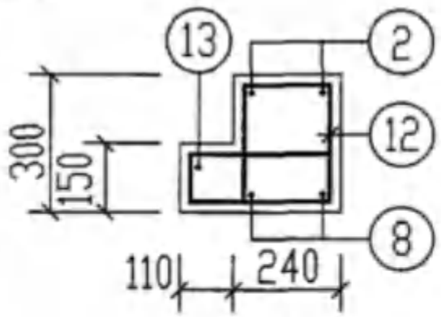

3-3

说明：1. DQLF-2~DQLF-4为有覆土砖砌隔油池顶圈梁。
2. 现浇圈梁混凝土采用C25，钢筋HRB335(Φ)。
3. 钢筋表及材料表详见第124~126页。
4. 所有箍筋间距均为@200。

顶圈梁DQLF-2~4配筋图(池顶有覆土)										图集号	04S519
审核	郭奕雄		校对	武明美		设计	王龙生			页	123

钢筋表

覆土	构件名称	钢筋编号	简图	直径(mm)	长度(mm)	根数	共长(m)
有覆土	DQLF-2	1	420 1670 420	Φ12	2510	6	15.10
		2	100 1640 100	Φ12	1840	8	14.72
		3	420 2670 420	Φ12	3510	6	21.06
		4	100 2640 100	Φ12	2840	6	17.04
		5	230 140 300 80	Φ8	1430	18	25.74
		6	230 300 230	Φ8	1210	16	19.36
		7	100 1310 100	Φ12	1510	2	3.02
		8	150 1640 150	Φ14	1940	2	3.88
		9	250 850 250 45°	Φ12	1350	8	10.80
		10	230 170 350 80	Φ8	1560	4	6.24
		11	230 350 230	Φ8	1310	4	5.24
		12	230 170 280 80	Φ8	1420	6	8.52
		13	1670	Φ8	1670	1	1.67

材料表

覆土	构件名称	钢筋 直径(mm)	钢筋 总长(m)	钢筋 重量(kg)	钢筋 总重(kg)	混凝土 强度等级	混凝土 体积(m^3)
有覆土	DQLF-2	Φ8	67	27	105	C25	0.83
		Φ12	82	73			
		Φ14	4	5			

说明：1. DQLF-2 配筋图见第123页。
2. DQLF-2 位置见第113页1-1及2-2剖面。

顶圈梁DQLF-2钢筋表及材料表(池顶有覆土)								图集号	04S519
审核	郭奕雄	郭奕雄	校对	武明美	武明美	设计	王龙生	王龙生	页	124

钢筋表

覆土	构件名称	钢筋编号	简图	直径(mm)	长度(mm)	根数	共长(m)
有覆土	DQLF-3	1	420 1670 420	Φ12	2510	6	15.10
		2	100 1640 100	Φ12	1840	8	14.72
		3	420 3170 420	Φ12	4010	6	24.06
		4	100 3140 100	Φ12	3340	6	20.04
		5	230 140 300 80	Φ8	1430	24	34.32
		6	230 300 230	Φ8	1210	16	19.36
		7	100 1310 100	Φ12	1510	2	3.02
		8	150 1640 150	Φ14	1940	2	3.88
		9	30 850 250 45°	Φ12	1350	8	10.80
		10	230 170 350 80	Φ8	1560	4	6.24
		11	230 350 230	Φ8	1310	4	5.24
		12	230 170 280 80	Φ8	1420	6	8.52
		13	1670	Φ8	1670	1	1.67

材料表

覆土	构件名称	钢筋 直径(mm)	钢筋 总长(m)	钢筋 重量(kg)	钢筋 总重(kg)	混凝土 强度等级	混凝土 体积(m^3)
有覆土	DQLF-3	Φ8	76	30	113	C25	0.92
		Φ12	88	78			
		Φ14	4	5			

说明：1. DQLF-3 配筋图见第123页。
2. DQLF-3 位置见第115页1-1及2-2剖面。

顶圈梁DQLF-3钢筋表及材料表(池顶有覆土)								图集号	04S519
审核	郭奕雄	郭奕雄	校对	武明美	武明美	设计	王龙生	王龙生	页	125

钢筋表

覆土	构件名称	钢筋编号	简图	直径(mm)	长度(mm)	根数	共长(m)
有覆土	DQLF-4	1	420 1670 420	Φ12	2510	6	15.10
		2	100 1640 100	Φ12	1840	8	14.72
		3	420 3670 420	Φ12	4510	6	27.06
		4	100 3640 100	Φ12	3840	6	23.04
		5	230 140 300 80	Φ8	1430	28	40.04
		6	230 300 230	Φ8	1210	16	19.36
		7	100 1310 100	Φ12	1510	2	3.02
		8	150 1640 150	Φ14	1940	2	3.88
		9	250 850 250 45°	Φ12	1350	8	10.80
		10	230 170 350 80	Φ8	1560	4	6.24
		11	230 350 230	Φ8	1310	4	5.24
		12	230 170 280 80	Φ8	1420	6	8.52
		13	1670	Φ8	1670	1	1.67

材料表

覆土	构件名称	钢筋 直径(mm)	钢筋 总长(m)	钢筋 重量(kg)	钢筋 总重(kg)	混凝土 强度等级	混凝土 体积(m^3)
有覆土	DQLF-4	Φ8	81	32	121	C25	1.01
		Φ12	94	84			
		Φ14	4	5			

说明：1. DQLF-4 配筋图见第123页。
2. DQLF-4 位置见第116页1-1及2-2剖面。

顶圈梁DQLF-4钢筋表及材料表(池顶有覆土)								图集号	04S519
审核	郭奕雄	郭奕雄	校对	武明美	武明美	设计	王龙生	页	126

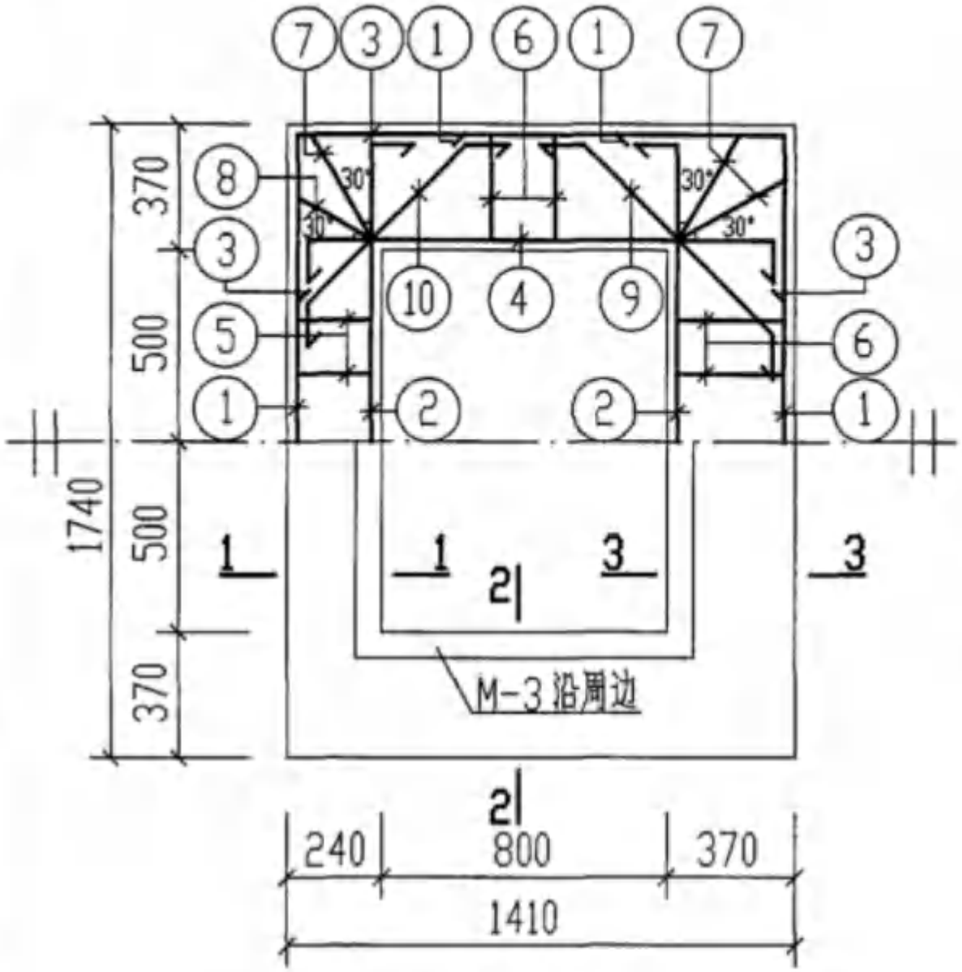

DQLF-2a

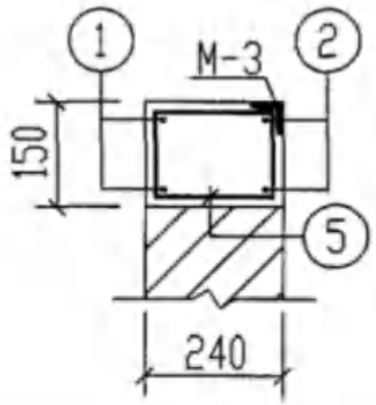

1-1

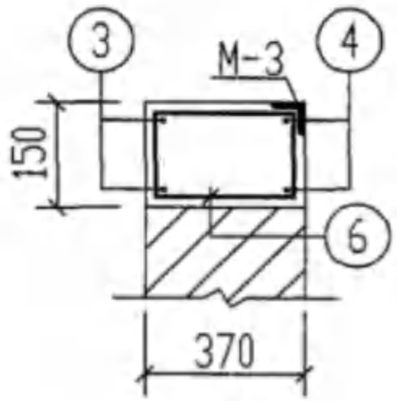

2-2

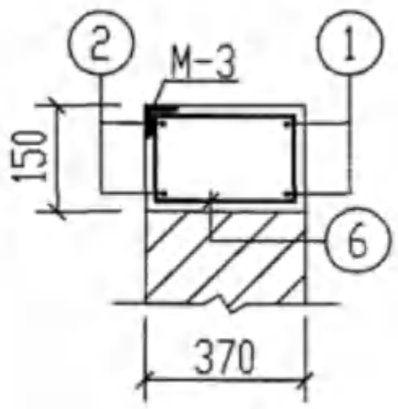

3-3

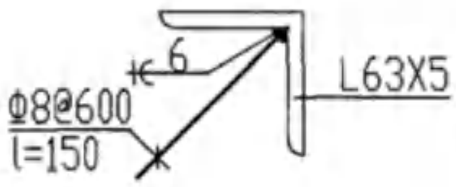

M-3

说明：1. DQLF-2a为有覆土隔油池井口顶圈梁。

2. 现浇圈梁混凝土强度等级C25。

3. 所有箍筋间距均为@200。

钢　筋　表

构件名称	钢筋编号	简图	直径(mm)	长度(mm)	根数	共长(m)
DQLF-2a	1	350 1670 350	Φ10	2370	4	9.48
	2	100 1640 100	Φ10	1840	4	7.36
	3	350 1340 350	Φ10	2040	4	8.16
	4	100 1310 100	Φ10	1510	4	6.04
	5	80 170 80	Φ6	650	6	3.90
	6	80 300 80	Φ6	910	16	14.56
	7	80 350 80	Φ6	1010	6	6.06
	8	80 200 80	Φ6	710	2	1.42
	9	250 850 250 45°	Φ10	1350	4	5.40
	10	250 660 250 45°	Φ10	1160	4	4.64

材　料　表

构件名称	钢筋				混凝土	
	直径(mm)	总长(m)	重量(kg)	总重(kg)	强度等级	体积(m^3)
DQLF-2a	Φ6	26	6	30	C25	0.25
	Φ10	38	24			

井口顶圈梁DQLF-2a配筋图(池顶有覆土)								图集号	04S519
审核	郭奕雄	郭奕雄	校对	武明美	武明美	设计	王龙生	王龙生	页	127

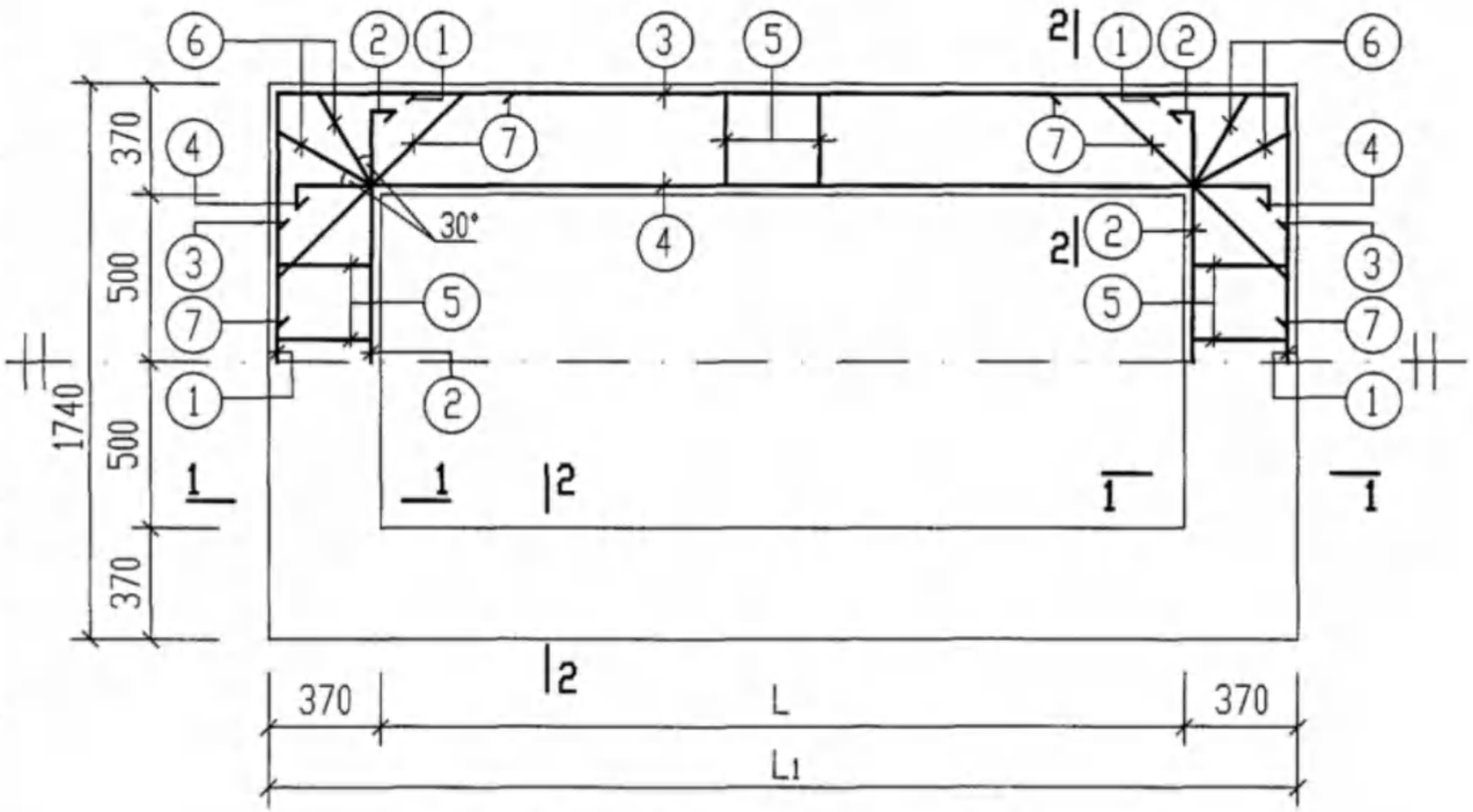

中圈梁ZQL-1~4，ZQLF-1~4配筋图

中 圈 梁 尺 寸 表

构件名称	构件尺寸		
	L	L1	
ZQL-1 ZQLF-1	1500	2240	
ZQL-2 ZQLF-2	2000	2740	
ZQL-3 ZQLF-3	2500	3240	
ZQL-4 ZQLF-4	3000	3740	

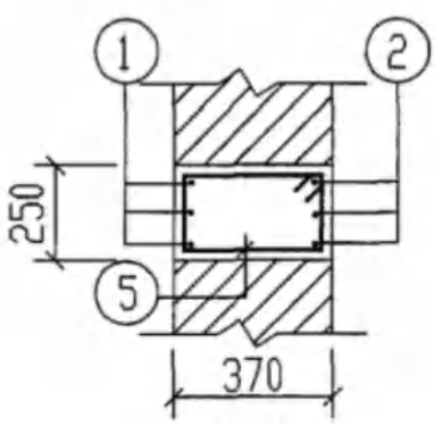

1-1

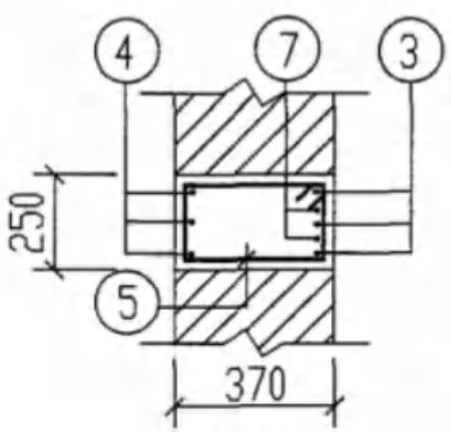

2-2

说明：1. ZQL-1~4为无覆土砖砌隔油池中圈梁。
ZQLF-1~4为有覆土砖砌隔油池中圈梁。
2. 现浇圈梁混凝土采用C25，钢筋HRB335(Φ)。
3. 钢筋表及材料表详见第129~132页。
4. 所有箍筋间距均为@200。

中圈梁ZQL-1~4，ZQLF-1~4配筋图 (无覆土和有覆土)								图集号	04S519
审核	郭奕雄	校对	武明美	设计	王龙生			页	128

钢筋表

覆土	构件名称	钢筋编号	简图	直径(mm)	长度(mm)	根数	共长(m)
无覆土	ZQL-1	1	420 1670 420	Φ12	2510	6	15.10
		2	100 1640 100	Φ12	1840	6	11.04
		3	420 2170 420	Φ12	3010	6	18.06
		4	100 2140 100	Φ12	2340	6	14.04
		5	180 300 180	Φ6	1110	30	33.30
		6	180 350 180	Φ6	1210	8	9.68
		7	250 850 250 45°	Φ12	1350	8	10.80

材料表

覆土	构件名称	钢筋				混凝土	
		直径(mm)	总长(m)	重量(kg)	总重(kg)	强度等级	体积(m^3)
无覆土	ZQL-1	Φ6	43	10	72	C25	0.60
		Φ12	69	62			

钢筋表

覆土	构件名称	钢筋编号	简图	直径(mm)	长度(mm)	根数	共长(m)
无覆土	ZQL-2	1	420 1670 420	Φ12	2510	6	15.10
		2	100 1640 100	Φ12	1840	6	11.04
		3	420 2670 420	Φ12	3510	6	21.06
		4	100 2640 100	Φ12	2840	6	17.04
		5	180 300 180	Φ8	1110	34	37.74
		6	180 350 180	Φ8	1210	8	9.68
		7	250 850 250 45°	Φ12	1350	8	10.80

材料表

覆土	构件名称	钢筋				混凝土	
		直径(mm)	总长(m)	重量(kg)	总重(kg)	强度等级	体积(m^3)
无覆土	ZQL-2	Φ8	48	19	86	C25	0.69
		Φ12	75	67			

说明：1. ZQL-1、2 配筋图见第128页。
2. ZQL-1、2 位置见第107、108页1-1及2-2剖面。

中圈梁ZQL-1、2钢筋表及材料表(池顶无覆土)

审核	郭奕雄	校对	武明美	设计	王龙生	图集号	04S519
						页	129

钢筋表

覆土	构件名称	钢筋编号	简图	直径(mm)	长度(mm)	根数	共长(m)
无覆土	ZQL-3	1	420 1670 420	Φ12	2510	6	15.10
		2	100 1640 100	Φ12	1840	6	11.04
		3	420 3170 420	Φ12	4010	6	24.06
		4	100 3140 100	Φ12	3340	6	20.04
		5	180 300 180	Φ8	1110	40	44.40
		6	180 350 180	Φ8	1210	8	9.68
		7	250 850 250 45°	Φ12	1350	8	10.80

材料表

覆土	构件名称	钢筋 直径(mm)	钢筋 总长(m)	钢筋 重量(kg)	钢筋 总重(kg)	混凝土 强度等级	混凝土 体积(m^3)
无覆土	ZQL-3	Φ8	54	22	94	C25	0.78
		Φ12	81	72			

钢筋表

覆土	构件名称	钢筋编号	简图	直径(mm)	长度(mm)	根数	共长(m)
无覆土	ZQL-4	1	420 1670 420	Φ12	2510	6	15.10
		2	100 1640 100	Φ12	1840	6	11.04
		3	420 3670 420	Φ12	4510	6	27.06
		4	100 3640 100	Φ12	3840	6	23.04
		5	180 300 180	Φ8	1110	44	48.84
		6	180 350 180	Φ8	1210	8	9.68
		7	250 850 250 45°	Φ12	1350	8	10.80

材料表

覆土	构件名称	钢筋 直径(mm)	钢筋 总长(m)	钢筋 重量(kg)	钢筋 总重(kg)	混凝土 强度等级	混凝土 体积(m^3)
无覆土	ZQL-4	Φ8	59	24	101	C25	0.88
		Φ12	87	77			

说明：1. ZQL-3、4 配筋图见第128页。
2. ZQL-3、4 位置见第110、111页1-1及2-2剖面。

中圈梁ZQL-3.4钢筋表及材料表(池顶无覆土)

图集号	04S519
页	130

审核	郭奕雄	校对	武明美	设计	王龙生

钢筋表

覆土	构件名称	钢筋编号	简图	直径(mm)	长度(mm)	根数	共长(m)
有覆土	ZQLF-1	1	420 1670 420	Φ12	2510	6	15.10
		2	100 1640 100	Φ12	1840	6	11.04
		3	420 2170 420	Φ12	3010	6	18.06
		4	100 2140 100	Φ12	2340	6	14.04
		5	180 300 180	Φ6	1110	30	33.30
		6	180 350 180	Φ6	1210	8	9.68
		7	250 850 250 45°	Φ12	1350	8	10.80

材料表

覆土	构件名称	钢筋 直径(mm)	钢筋 总长(m)	钢筋 重量(kg)	钢筋 总重(kg)	混凝土 强度等级	混凝土 体积(m^3)
有覆土	ZQLF-1	Φ6	43	10	72	C25	0.60
		Φ12	69	62			

钢筋表

覆土	构件名称	钢筋编号	简图	直径(mm)	长度(mm)	根数	共长(m)
有覆土	ZQLF-2	1	420 1670 420	Φ12	2510	6	15.10
		2	100 1640 100	Φ12	1840	6	11.04
		3	420 2670 420	Φ12	3510	6	21.06
		4	100 2640 100	Φ12	2840	6	17.04
		5	180 300 180	Φ8	1110	34	37.74
		6	180 350 180	Φ8	1210	8	9.68
		7	250 850 250 45°	Φ12	1350	8	10.80

材料表

覆土	构件名称	钢筋 直径(mm)	钢筋 总长(m)	钢筋 重量(kg)	钢筋 总重(kg)	混凝土 强度等级	混凝土 体积(m^3)
有覆土	ZQLF-2	Φ8	48	19	86	C25	0.69
		Φ12	75	67			

说明：1. ZQLF-1、2 配筋图见第128页。
2. ZQLF-1、2 位置见第112、113页1-1及2-2剖面。

中圈梁ZQLF-1、2钢筋表及材料表(池顶有覆土)

图集号	04S519
页	131

审核	郭奕雄	郭奕雄	校对	武明美	武明美	设计	王龙生	王龙生

钢筋表

覆土	构件名称	钢筋编号	简图	直径(mm)	长度(mm)	根数	共长(m)
有覆土	ZQLF-3	1	420 1670 420	Φ12	2510	6	15.10
		2	100 1640 100	Φ12	1840	6	11.04
		3	420 3170 420	Φ12	4010	6	24.06
		4	100 3140 100	Φ12	3340	6	20.04
		5	180 300 180	Φ8	1110	40	44.40
		6	180 350 180	Φ8	1210	8	9.68
		7	250 850 250 45°	Φ12	1350	8	10.80

材料表

覆土	构件名称	钢筋 直径(mm)	钢筋 总长(m)	钢筋 重量(kg)	钢筋 总重(kg)	混凝土 强度等级	混凝土 体积(m^3)
有覆土	ZQLF-3	Φ8	54	22	94	C25	0.78
		Φ12	81	72			

钢筋表

覆土	构件名称	钢筋编号	简图	直径(mm)	长度(mm)	根数	共长(m)
有覆土	ZQLF-4	1	420 1670 420	Φ12	2510	6	15.10
		2	100 1640 100	Φ12	1840	6	11.04
		3	420 3670 420	Φ12	4510	6	27.06
		4	100 3640 100	Φ12	3840	6	23.04
		5	180 300 180	Φ8	1110	44	48.84
		6	180 350 180	Φ8	1210	8	9.68
		7	250 850 250 45°	Φ12	1350	8	10.80

材料表

覆土	构件名称	钢筋 直径(mm)	钢筋 总长(m)	钢筋 重量(kg)	钢筋 总重(kg)	混凝土 强度等级	混凝土 体积(m^3)
有覆土	ZQLF-4	Φ8	59	24	101	C25	0.88
		Φ12	87	77			

说明：1. ZQLF-3、4 配筋图见第128页。
2. ZQLF-3、4 位置见第115、116页1-1及2-2剖面。

中圈梁ZQLF-3.4钢筋表及材料表(池顶有覆土)

图集号	04S519
页	132

审核	郭奕雄	校对	武明美	设计	王龙生

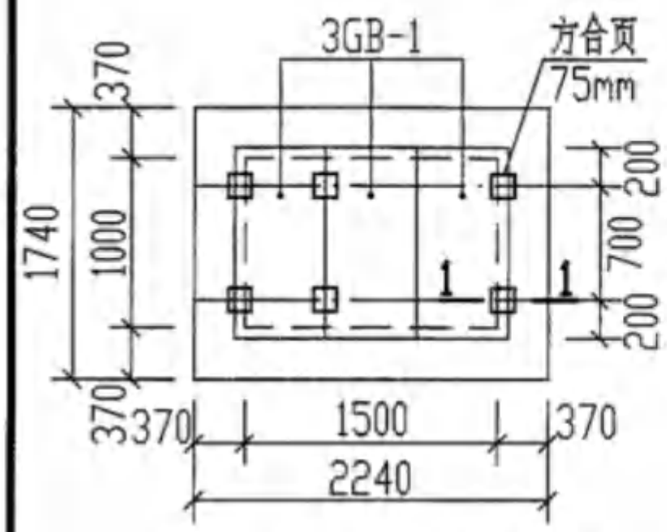

ZG-1. ZG-1F盖板平面布置图

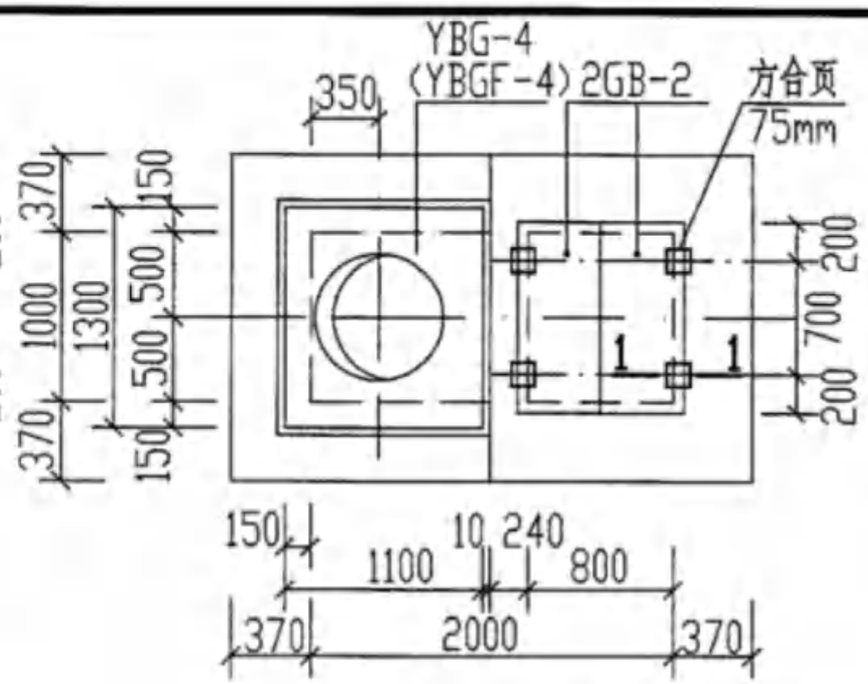

ZG-2. (ZG-2F)盖板平面布置图

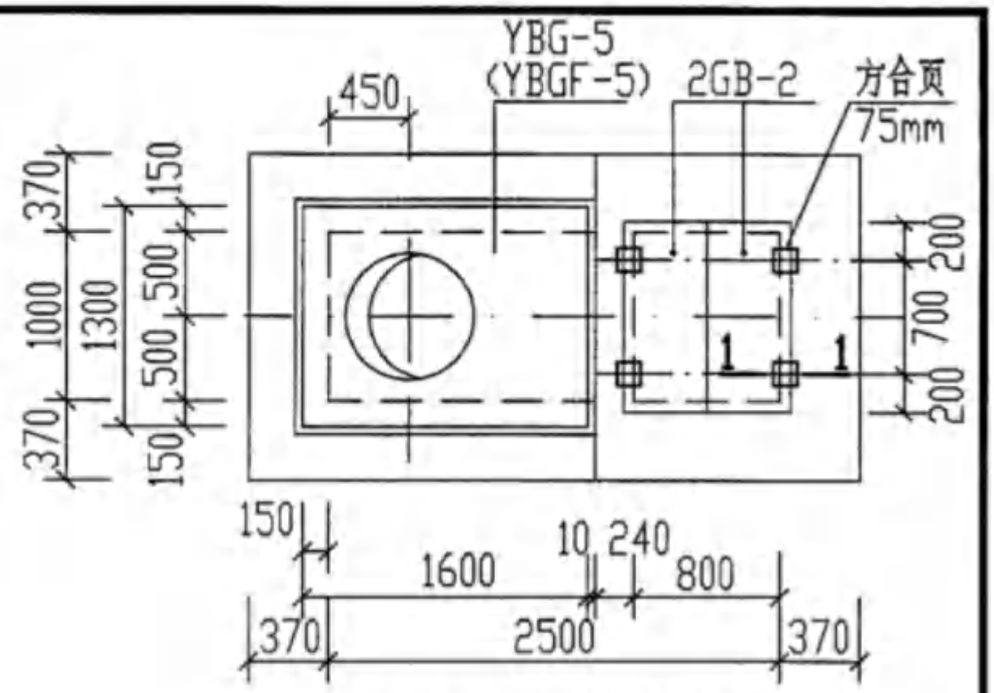

ZG-3. (ZG-3F)盖板平面布置图

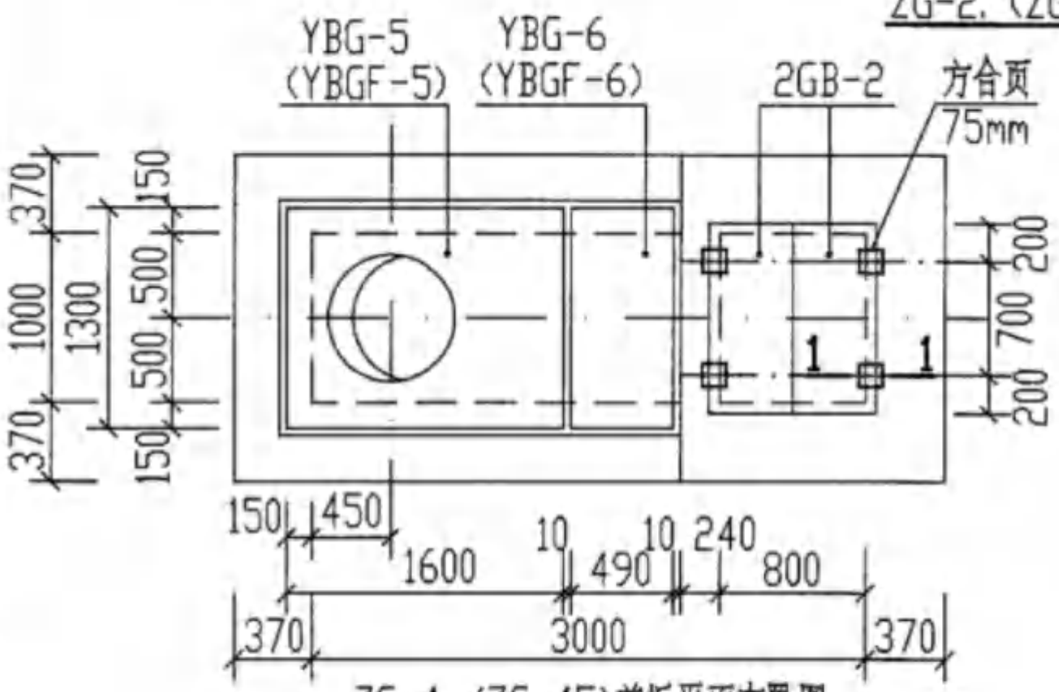

ZG-4. (ZG-4F)盖板平面布置图

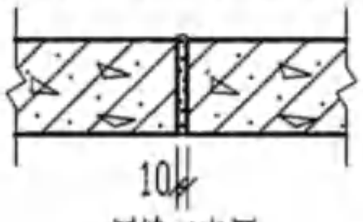

板缝示意图

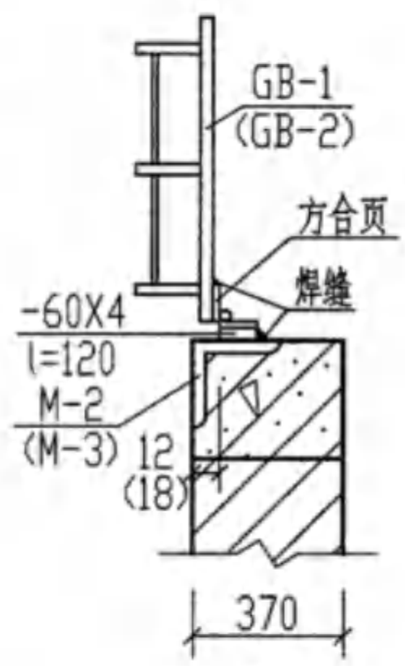

1-1

说明：

1. 本图为砖砌隔油池ZG-1～4，ZG-1F～4F盖板平面布置图。
2. 型号代号如下：

Y	B	G	F	—	4	G	B	—	1
预制	盖板	隔油池	有覆土		编号	钢制	盖板		编号

3. GB-1、GB-2为钢制盖板，见第90页。
   YBG-4～6和YBGF-4～6为预制盖板，见第134～136页。
4. 用1:2.5水泥砂浆灌缝。
5. 本图用于无地下水，无覆土和有覆土的砖砌隔油池。

ZG-1～4、ZG-1F～4F盖板平面布置图								图集号	04S519
审核	郭奕雄	郭奕雄	校对	武明美	武明美	设计	王龙生	王龙生	页	133

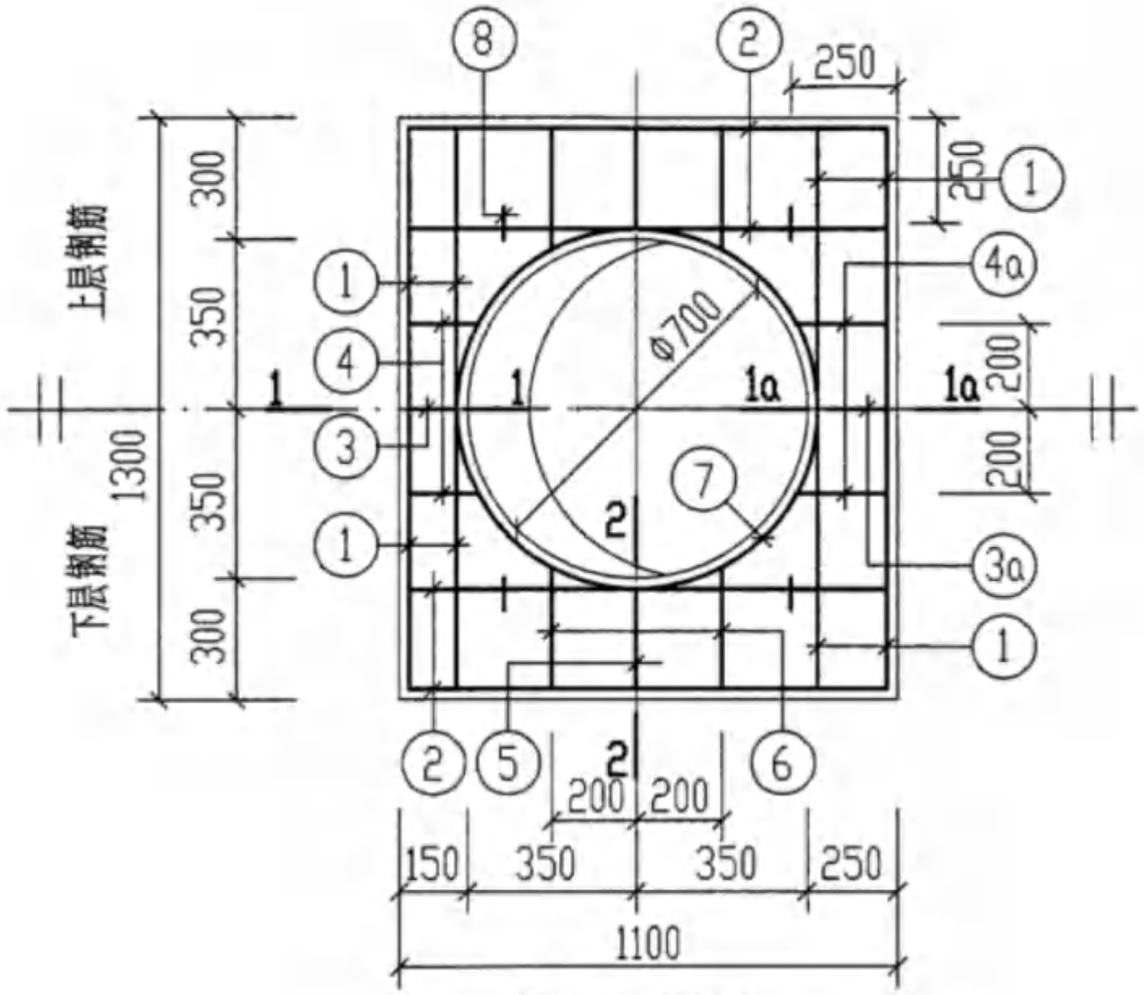

YBG-4. YBGF-4

钢　筋　表

覆土	构件名称	钢筋编号	简图	直径(mm)	长度(mm)	根数	共长(m)
无覆土和有覆土	YBG-4, YBGF-4	1	1230	Φ12	1230	8	9.84
		2	1030	Φ10	1030	8	8.24
		3	80 80	Φ10	470	1	0.47
		3a	80 180	Φ10	670	1	0.67
		4	80 140	Φ10	590	2	1.18
		4a	80 240	Φ10	790	2	1.58
		5	80 230	Φ10	770	2	1.54
		6	80 290	Φ10	890	4	3.56
		7	400 r=385	Φ10	2820	2	5.64
		8	190 70 100 70 190	Φ10	950	4	3.80

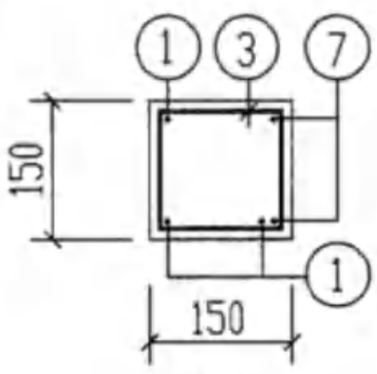

1-1

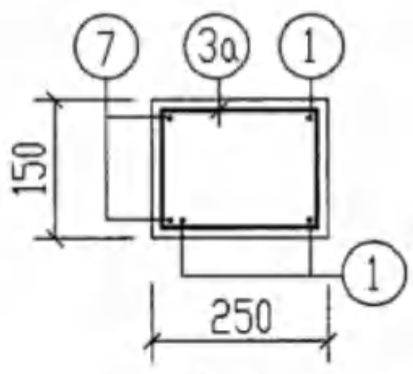

1a-1a

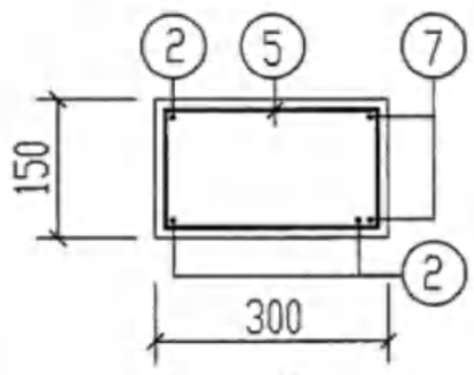

2-2

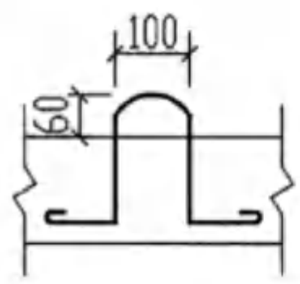

吊钩大样图

说明：

1. 材料：混凝土C25

   钢筋HPB235(Φ)，HRB335(Φ)

2. 预制盖板材料表见第136页。

3. 钢筋的混凝土保护层为35mm。

YBG-4. YBGF-4配筋图(无覆土和有覆土)								图集号	04S519
审核	郭奕雄	郭奕雄	校对	武明美	武明美	设计	王龙生	王龙生	页	134

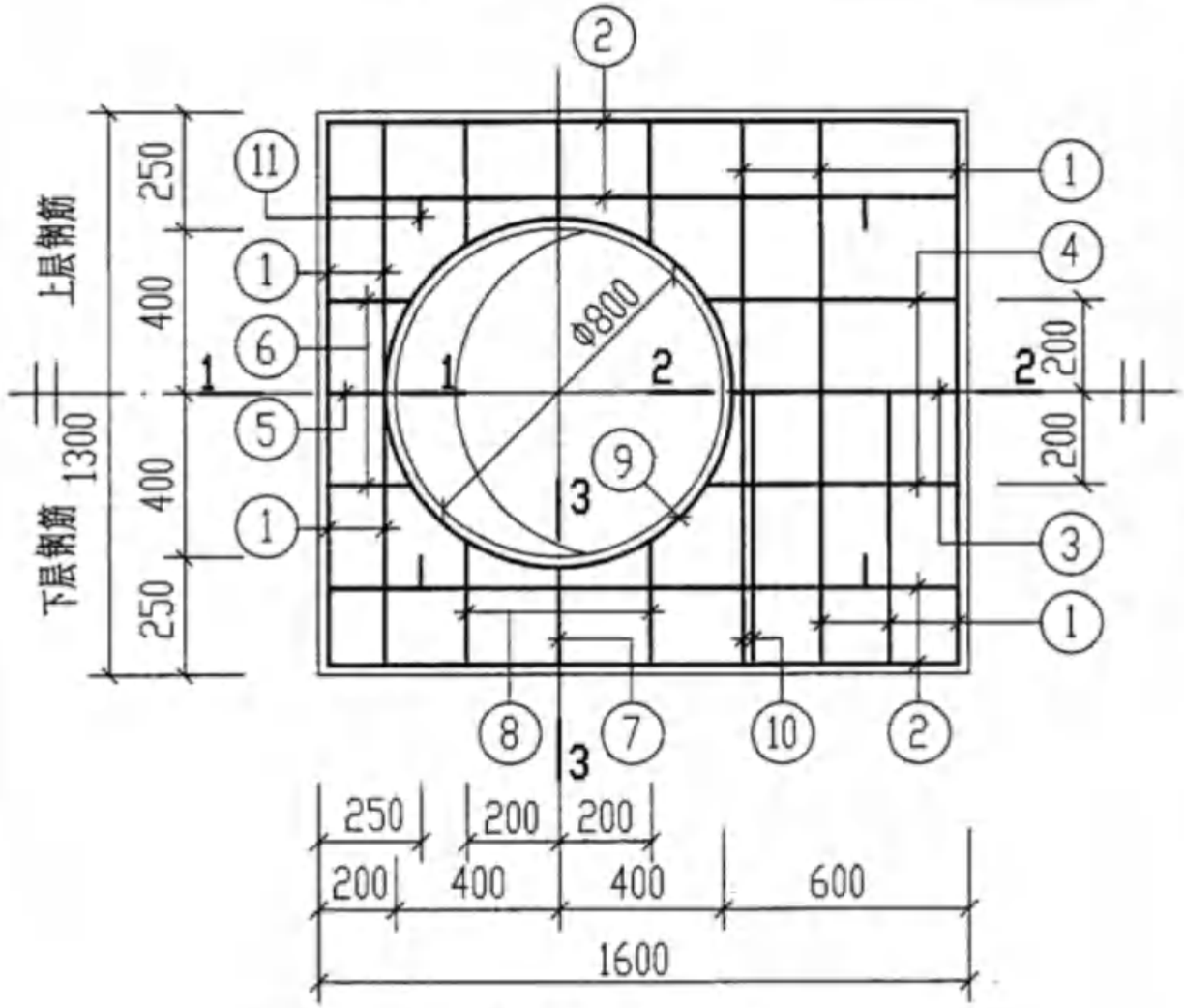

YBG-5. YBGF-5

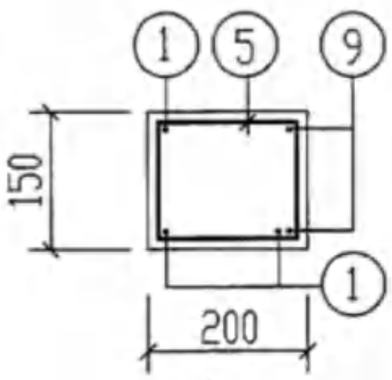

1-1

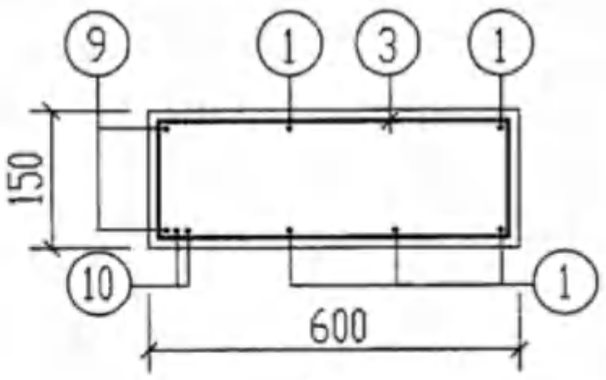

2-2

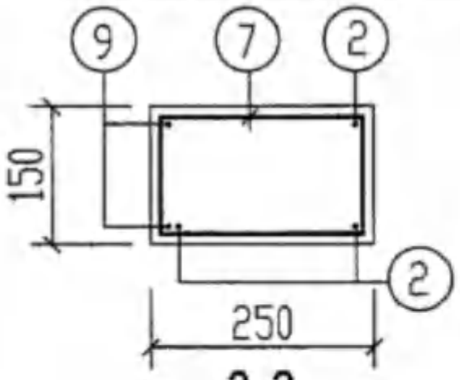

3-3

钢　筋　表

覆土	构件名称	钢筋编号	简图	直径(mm)	长度(mm)	根数	共长(m)
无覆土和有覆土	YBG-5. YBGF-5	1	1230	Φ12	1230	10	12.30
		2	1530	Φ10	1530	8	12.24
		3	80 530	Φ10	1370	1	1.37
		4	80 580	Φ10	1470	2	2.94
		5	80 130	Φ10	570	1	0.57
		6	80 180	Φ10	670	2	1.34
		7	80 180	Φ10	670	2	1.34
		8	80 230	Φ10	770	4	3.08
		9	400 r=435	Φ10	3130	2	6.26
		10	1230	Φ12	1230	2	2.46
		11	190 70 100 70 190	Φ10	950	4	3.80

说明：

1. 预制盖板材料要求见第134页。
2. 预制盖板材料表见第136页。
3. 钢筋的混凝土保护层为35mm。
4. 吊钩大样图见第134页。

YBG-5. YBGF-5配筋图(无覆土和有覆土)								图集号	04S519
审核	郭奕雄	郭奕雄	校对	武明美	武明美	设计	王龙生	页	135

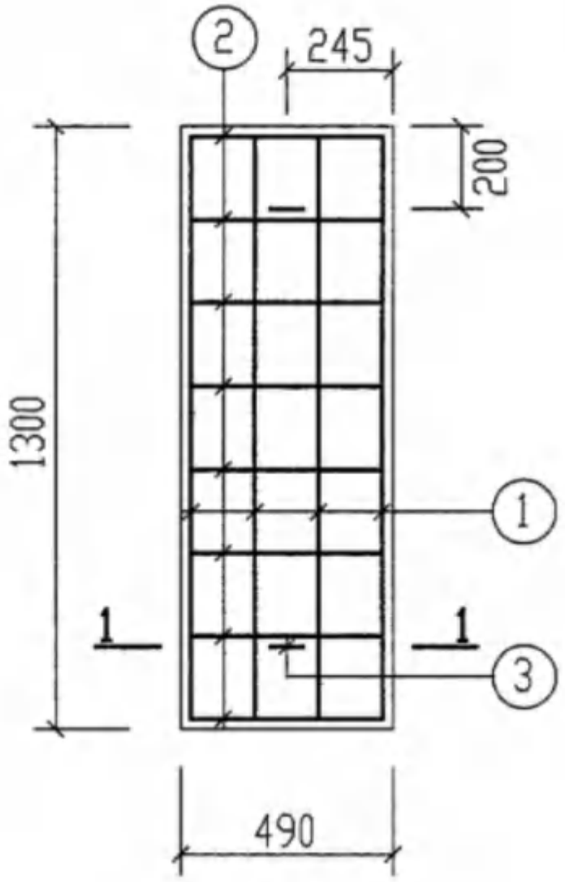

YBG-6. YBGF-6

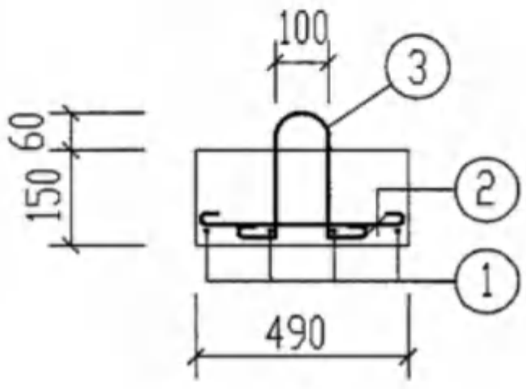

1-1

说明:

1. 预制板材料要求见第134页。
2. 钢筋的混凝土保护层为35mm。

钢 筋 表

覆土	构件名称	钢筋编号	简图	直径(mm)	长度(mm)	根数	共长(m)
无覆土和有覆土	YBG-6 YBGF-6	1	1230	Φ12	1230	4	4.92
		2	420	Φ6	420	8	3.36
		3	190 70 100 70 190	Φ10	950	2	1.90

材 料 表

覆土	构件名称	钢筋				混凝土	
		直径(mm)	总长(m)	重量(kg)	总重(kg)	强度等级	体积(m^3)
无覆土和有覆土	YBG-4 YBGF-4	Φ10	4	3	26	C25	0.17
		Φ10	23	14			
		Φ12	10	9			
	YBG-5 YBGF-5	Φ10	4	3	34	C25	0.25
		Φ10	29	18			
		Φ12	15	13			
	YBG-6 YBGF-6	Φ6	4	1	7	C25	0.10
		Φ10	2	1			
		Φ12	5	5			

YBG-6. YBGF-6配筋图及YBG-4～6.YBGF-4～6材料表(无覆土和有覆土)								图集号	04S519
审核	郭奕雄	郭奕雄	校对	武明美	武明美	设计	王龙生	王龙生	页	136

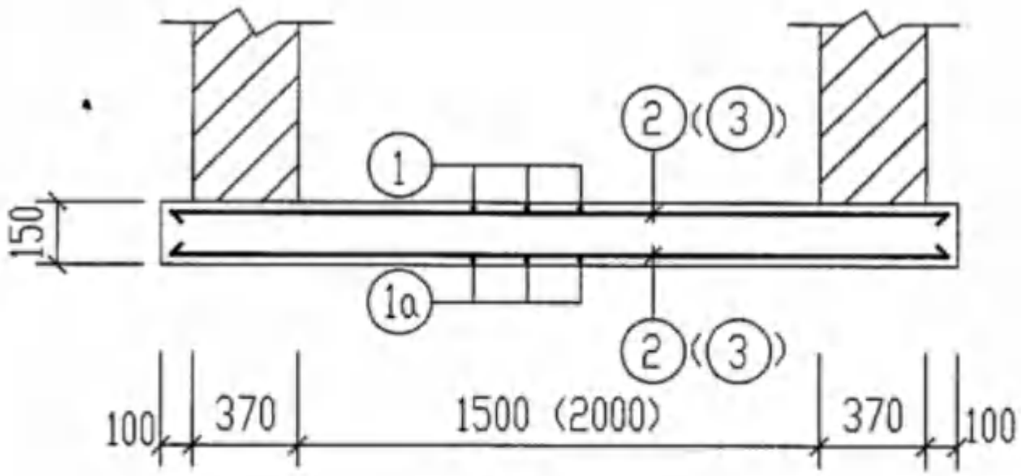

1-1

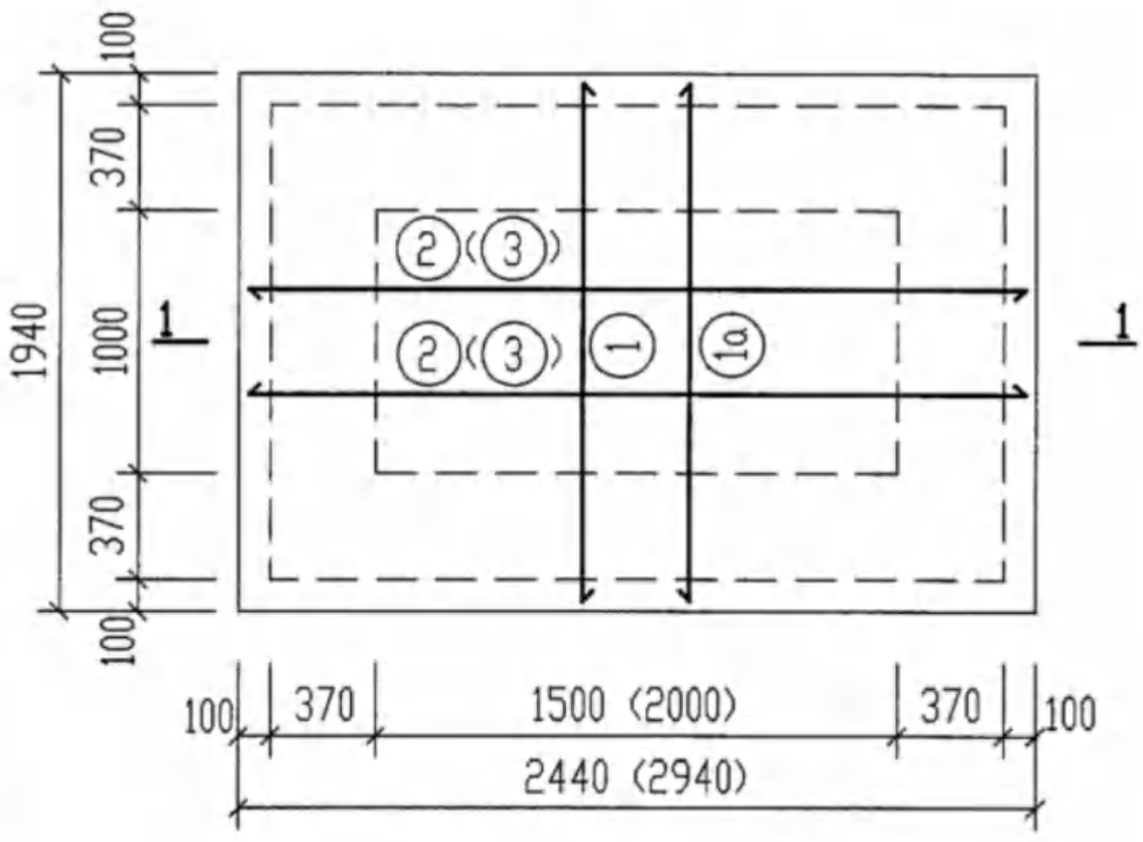

底板DB-1 (DB-2)配筋图

钢 筋 表

构件名称	钢筋编号	简 图	直径 (mm)	长 度 (mm)	根数	间距 (mm)	共 长 (m)
DB-1	1	1870	Φ12	1870	13	200	24.31
	1a	1870	Φ10	1870	13	200	24.31
	2	2370	Φ10	2370	22	200	52.14
DB-2	1	1870	Φ12	1870	16	200	29.92
	1a	1870	Φ10	1870	16	200	29.92
	3	2870	Φ10	2870	22	200	63.14

材 料 表

构件名称	钢筋				混凝土	
	直 径 (mm)	总 长 (m)	重 量 (kg)	总 重 (kg)	强度等级	体 积 (m^3)
DB-1	Φ10	77	48	70	C25	0.71
	Φ12	25	22			
DB-2	Φ10	93	58	85		0.86
	Φ12	30	27			

说明：1. 底板为现浇混凝土采用C25，钢筋HRB335(Φ)。

2. 钢筋的混凝土保护层：上层钢筋为35mm，下层钢筋为40mm。

3. 池底做法详见第141页大样。

底板DB-1 (DB-2)配筋图(池顶无覆土)									图集号	04S519
审核	郭奕雄	郭奕雄	校对	武明美	武明美	设计	王龙生	王龙生	页	137

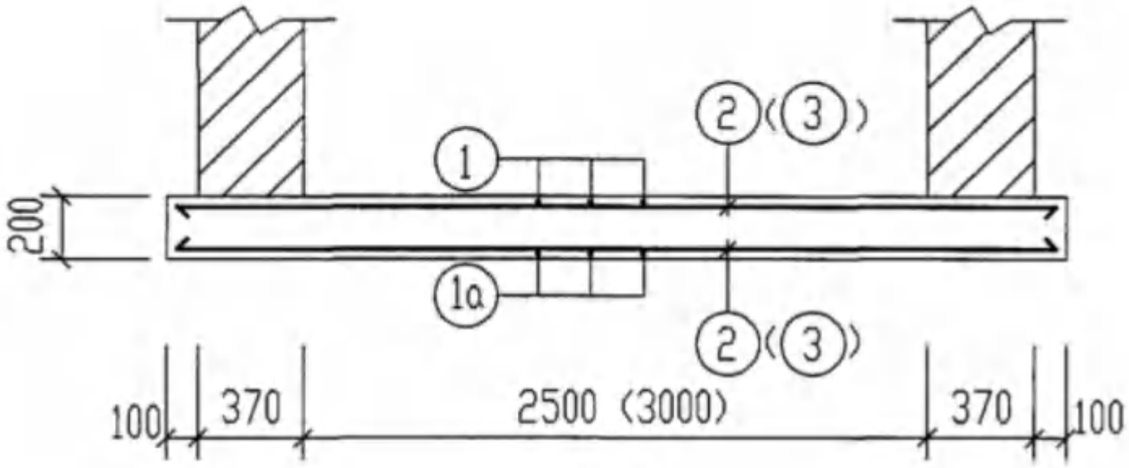

1-1

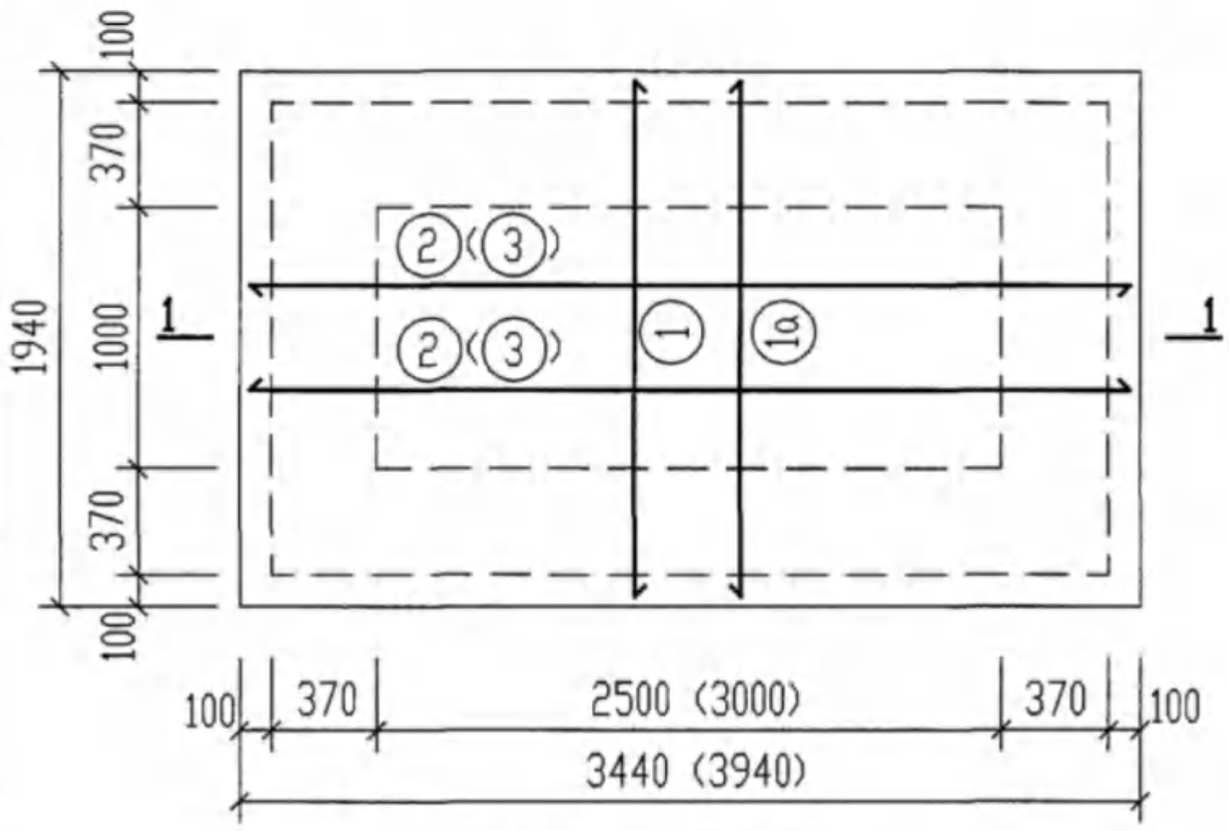

底板DB-3 (DB-4)配筋图

钢 筋 表

构件名称	钢筋编号	简图	直径(mm)	长度(mm)	根数	间距(mm)	共长(m)
DB-3	1	1870	Φ12	1870	18	200	33.66
	1a	1870	Φ10	1870	18	200	33.66
	2	3370	Φ10	3370	22	200	74.14
DB-4	1	1870	Φ12	1870	21	200	39.27
	1a	1870	Φ10	1870	21	200	39.27
	3	3870	Φ10	3870	22	200	85.14

材 料 表

构件名称	钢筋				混凝土	
	直径(mm)	总长(m)	重量(kg)	总重(kg)	强度等级	体积(m^3)
DB-3	Φ10	108	67	98	C25	1.34
	Φ12	34	31			
DB-4	Φ10	125	77	113		1.53
	Φ12	40	36			

说明详见第137页。

底板DB-3 (DB-4)配筋图(池顶无覆土)								图集号	04S519
审核	郭奕雄	郭奕雄	校对	武明美	武明美	设计	王龙生	王龙生	页	138

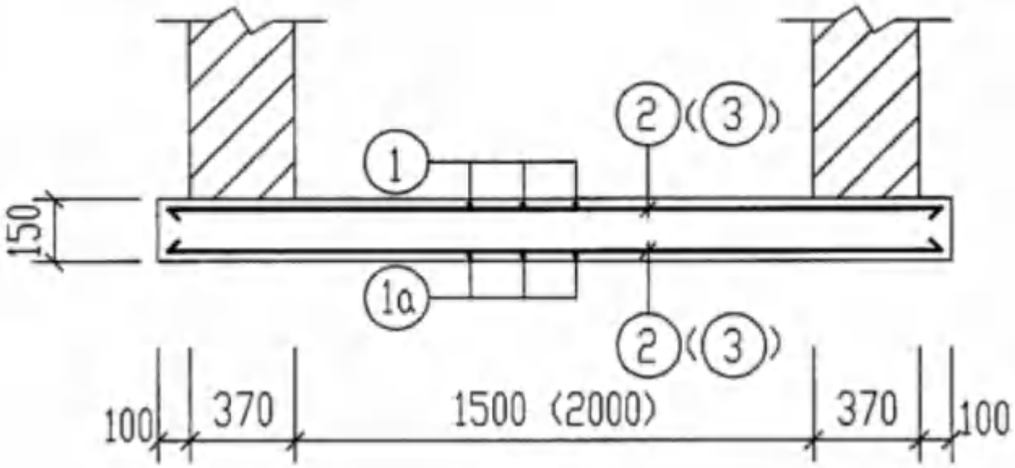

1-1

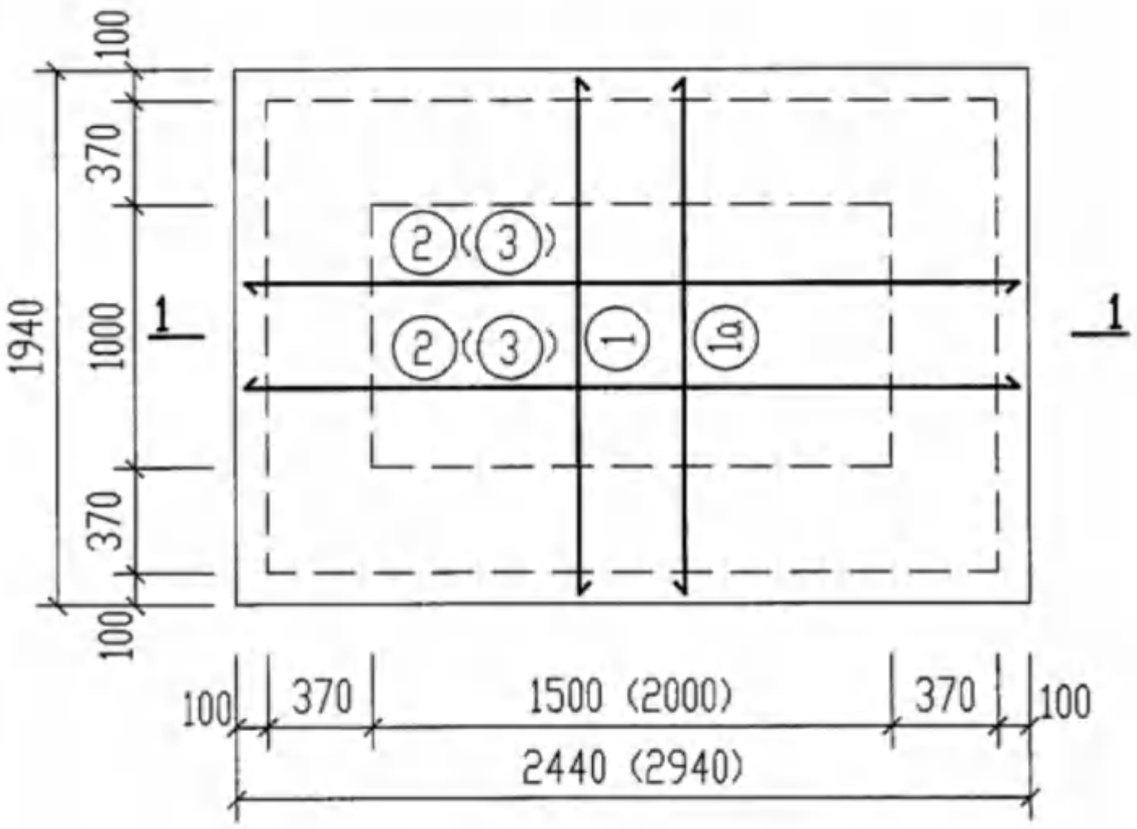

底板DBF-1（DBF-2）配筋图

钢　筋　表

构件名称	钢筋编号	简图	直径(mm)	长度(mm)	根数	间距(mm)	共长(m)
DBF-1	1	1870	Φ12	1870	13	200	24.31
	1a	1870	Φ10	1870	13	200	24.31
	2	2370	Φ10	2370	22	200	52.14
DBF-2	1	1870	Φ12	1870	16	200	29.92
	1a	1870	Φ10	1870	16	200	29.92
	3	2870	Φ10	2870	22	200	63.14

材　料　表

构件名称	钢筋				混凝土	
	直径(mm)	总长(m)	重量(kg)	总重(kg)	强度等级	体积(m^3)
DBF-1	Φ10	77	48	70	C25	0.71
	Φ12	25	22			
DBF-2	Φ10	93	58	85		0.86
	Φ12	30	27			

说明：1. 底板为现浇混凝土采用C25，钢筋HRB335(Φ)。

2. 钢筋的混凝土保护层：上层钢筋为35mm，下层钢筋为40mm。

3. 池底做法详见第141页大样。

底板DBF-1（DBF-2）配筋图(池顶有覆土)								图集号	04S519
审核	郭奕雄	郭奕雄	校对	武明美	武明美	设计	王龙生	王龙生	页	139

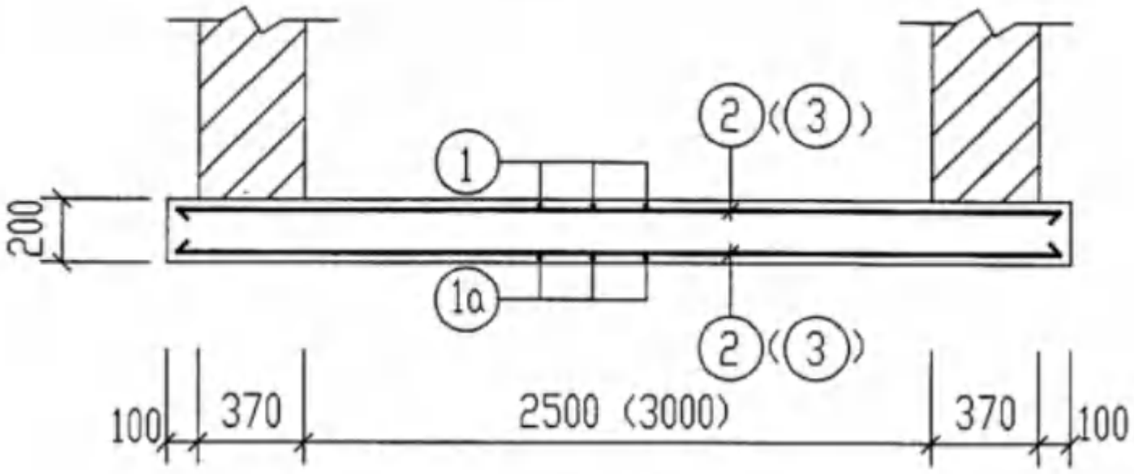

1-1

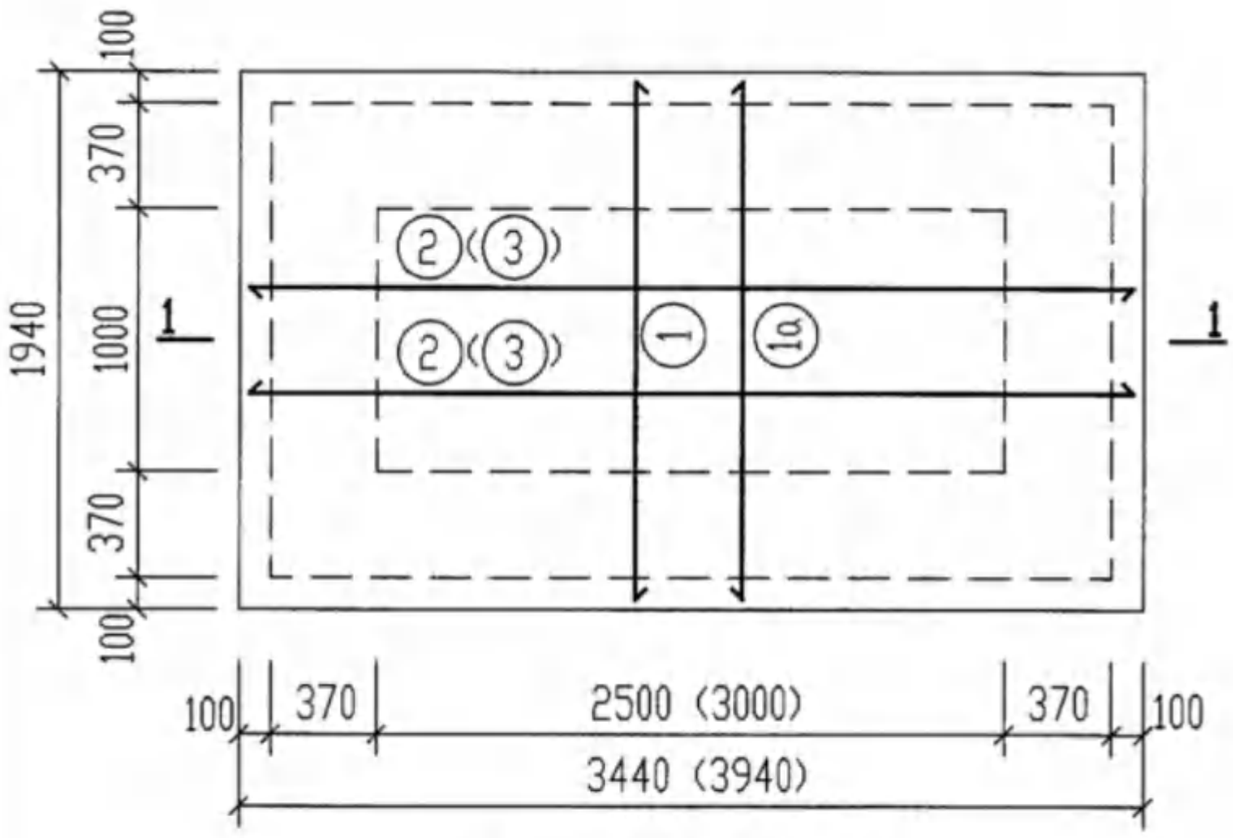

底板DBF-3 (DBF-4)配筋图

钢 筋 表

构件名称	钢筋编号	简图	直径(mm)	长度(mm)	根数	间距(mm)	共长(m)
DBF-3	1	1870	Φ12	1870	18	200	33.66
	1a	1870	Φ10	1870	18	200	33.66
	2	3370	Φ10	3370	22	200	74.14
DBF-4	1	1870	Φ12	1870	21	200	39.27
	1a	1870	Φ10	1870	21	200	39.27
	3	3870	Φ10	3870	22	200	85.14

材 料 表

构件名称	钢筋				混凝土	
	直径(mm)	总长(m)	重量(kg)	总重(kg)	强度等级	体积(m^3)
DBF-3	Φ10	108	67	98	C25	1.34
	Φ12	34	31			
DBF-4	Φ10	125	77	113		1.53
	Φ12	40	36			

说明详见第139页。

底板DBF-3 (DBF-4)配筋图(池顶有覆土)									图集号	04S519
审核	郭奕雄	郭奕雄	校对	武明美	武明美	设计	王龙生	王龙生	页	140

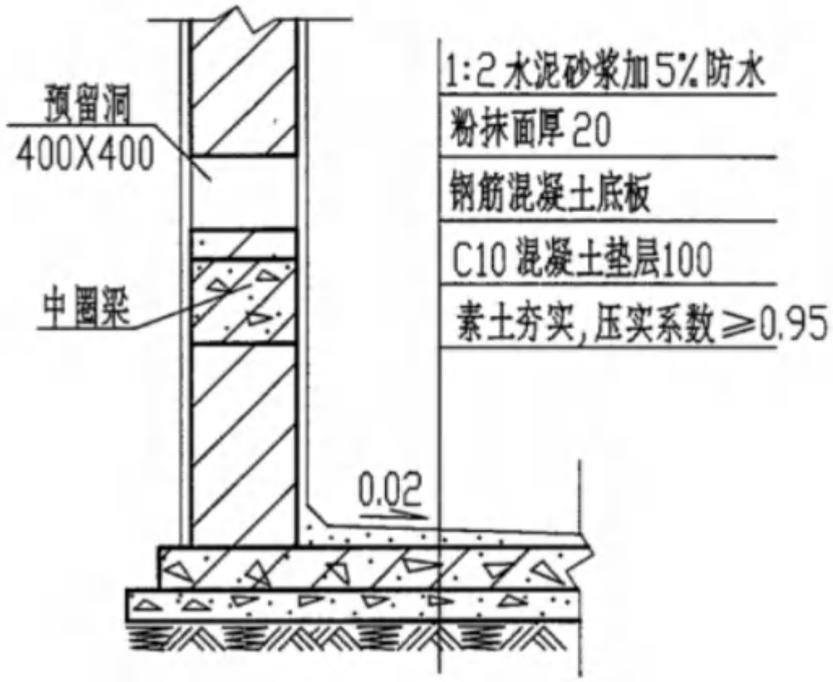

池底做法大样图1-1
（用于无地下水）

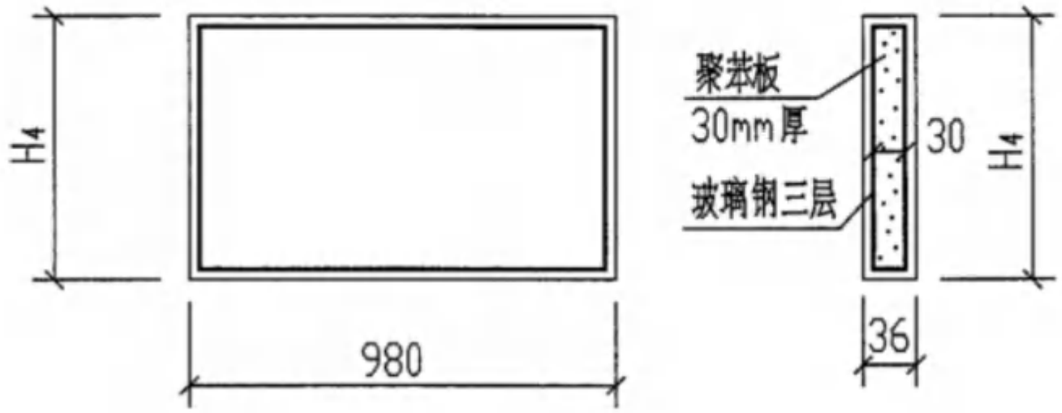

中间隔板大样图

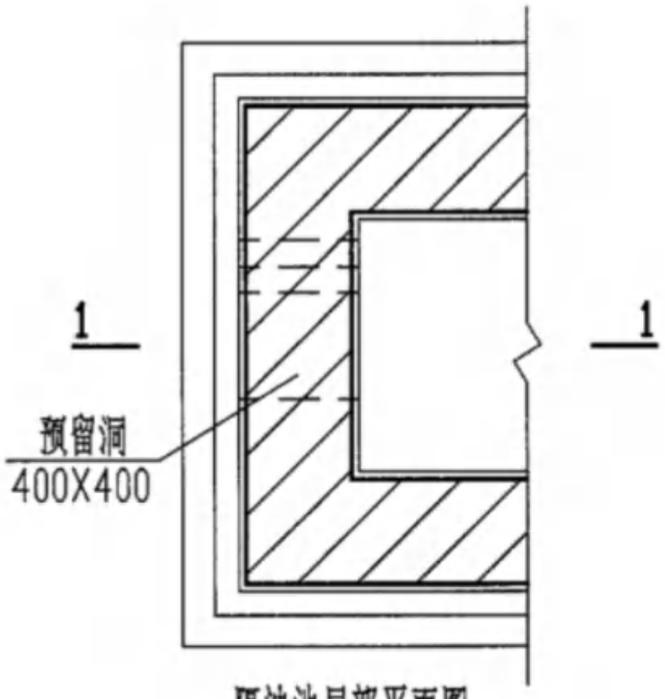

隔油池局部平面图

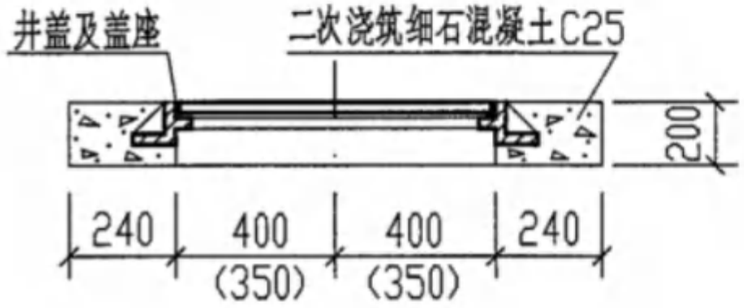

井盖及盖座安装图

砖砌隔油池大样图(一)								图集号	04S519
审核	郭奕雄	郭奕雄	校对	武明美	武明美	设计	王龙生	页	141

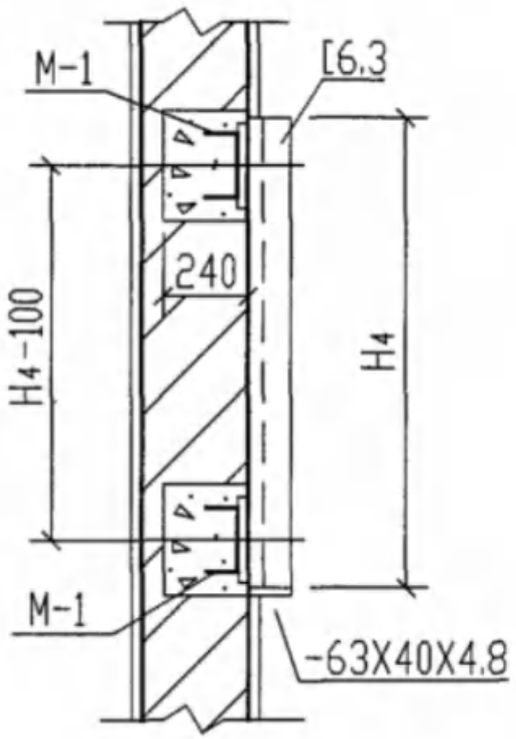

中间隔板预埋件大样图A

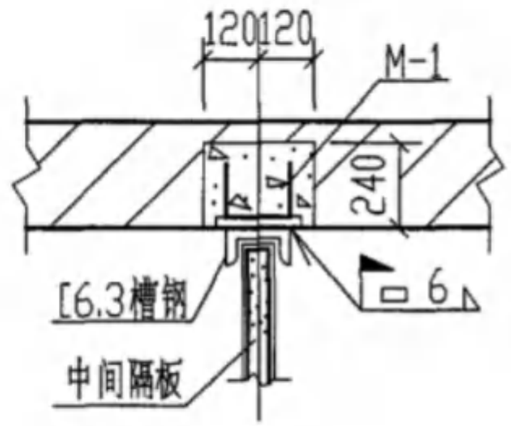

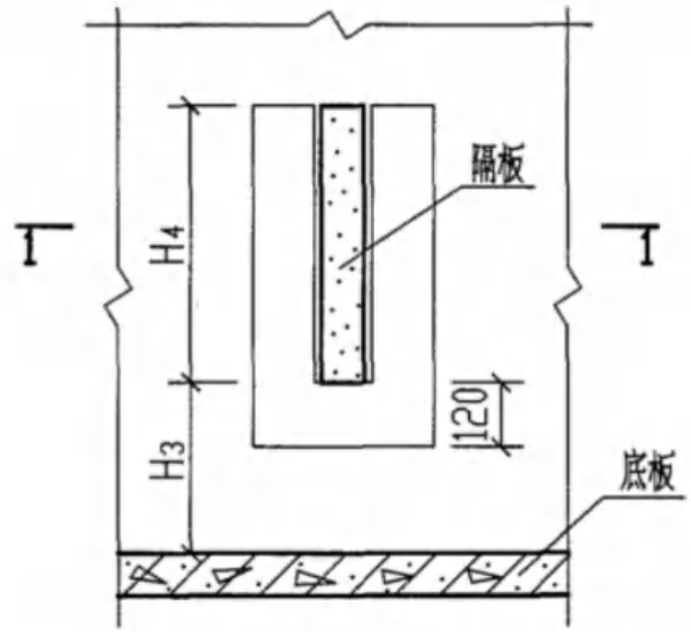

砖池壁固定隔板大样图B

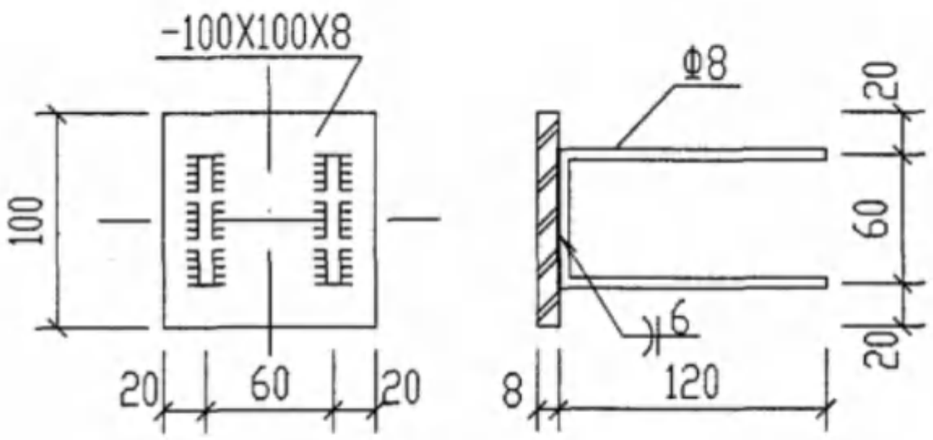

M-1

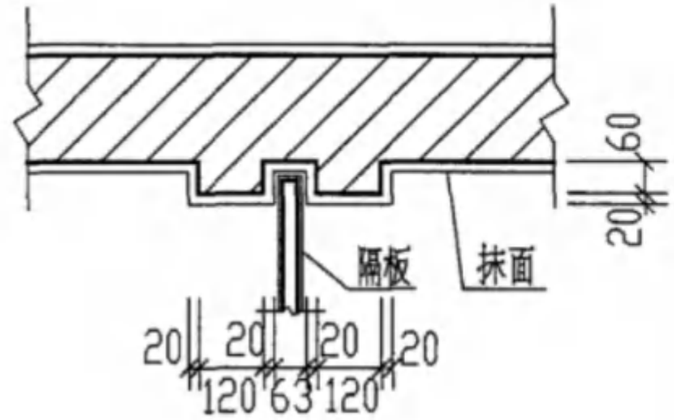

1-1

说明：

1. 固定隔板大样图A.B，由设计人员选用。
2. 水池内所有外露预埋铁件均须做防腐处理，预埋件表面刷防腐漆二道。

砖砌隔油池大样图(二)								图集号	04S519
审核	郭奕雄	郭奕雄	校对	武明美	武明美	设计	王龙生	页	142

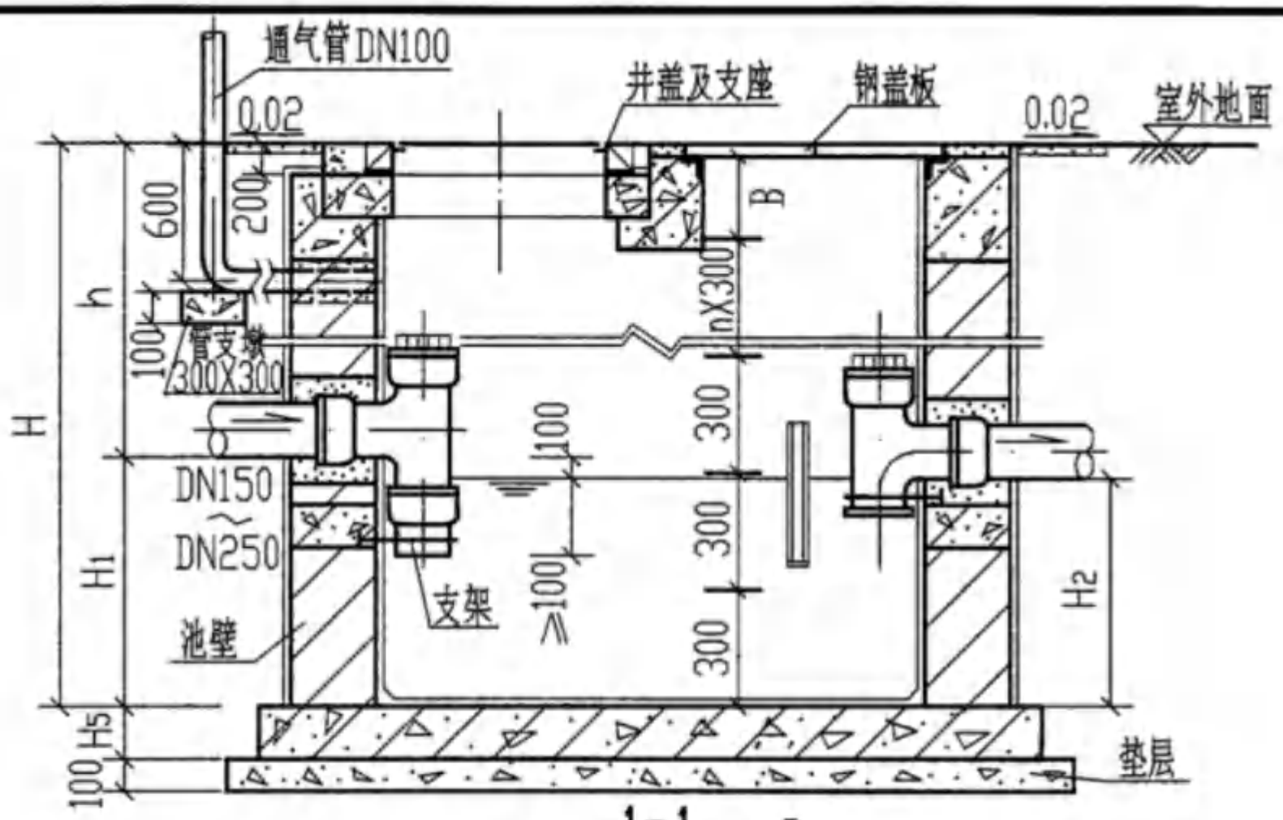

1-1

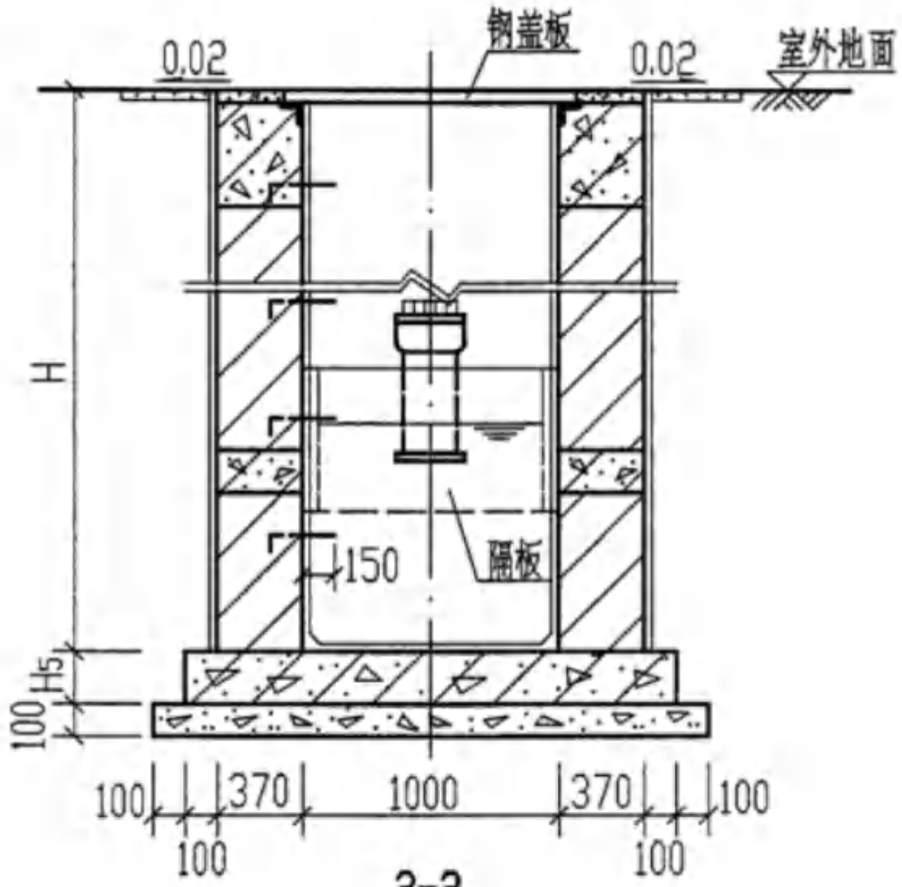

2-2

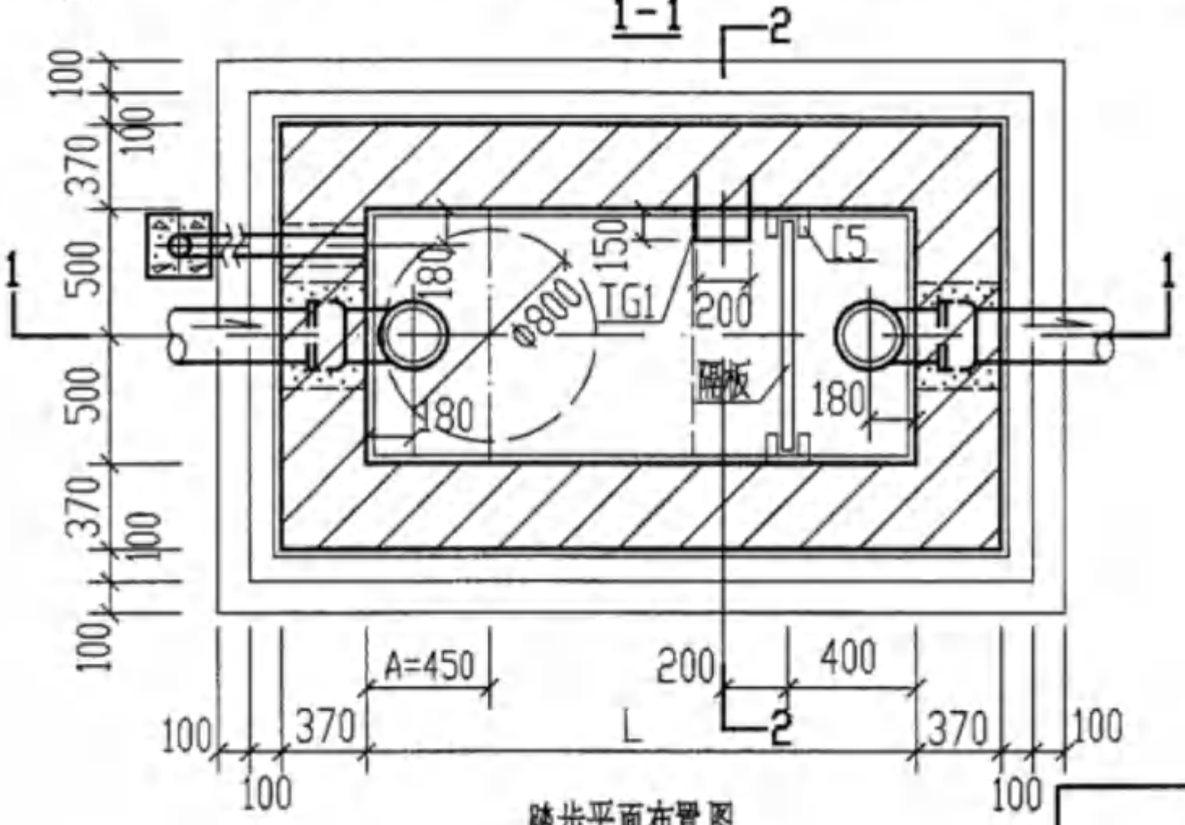

踏步平面布置图

说明：

1. 踏步选用塑钢踏步TG1第92页。
2. 踏步所用材料详见所需构件一览表，第146页。
3. 根据池高按踏步@300排放，不足300时，将B留于洞口处。
4. 有覆土池踏步排列到井口，当为保温池时踏步躲开保温井盖布置。

1型～4型砖砌隔油池踏步布置图								图集号	04S519
审核	郭奕雄	郭奕雄	校对	武明美	武明美	设计	王龙生	王龙生	页	143

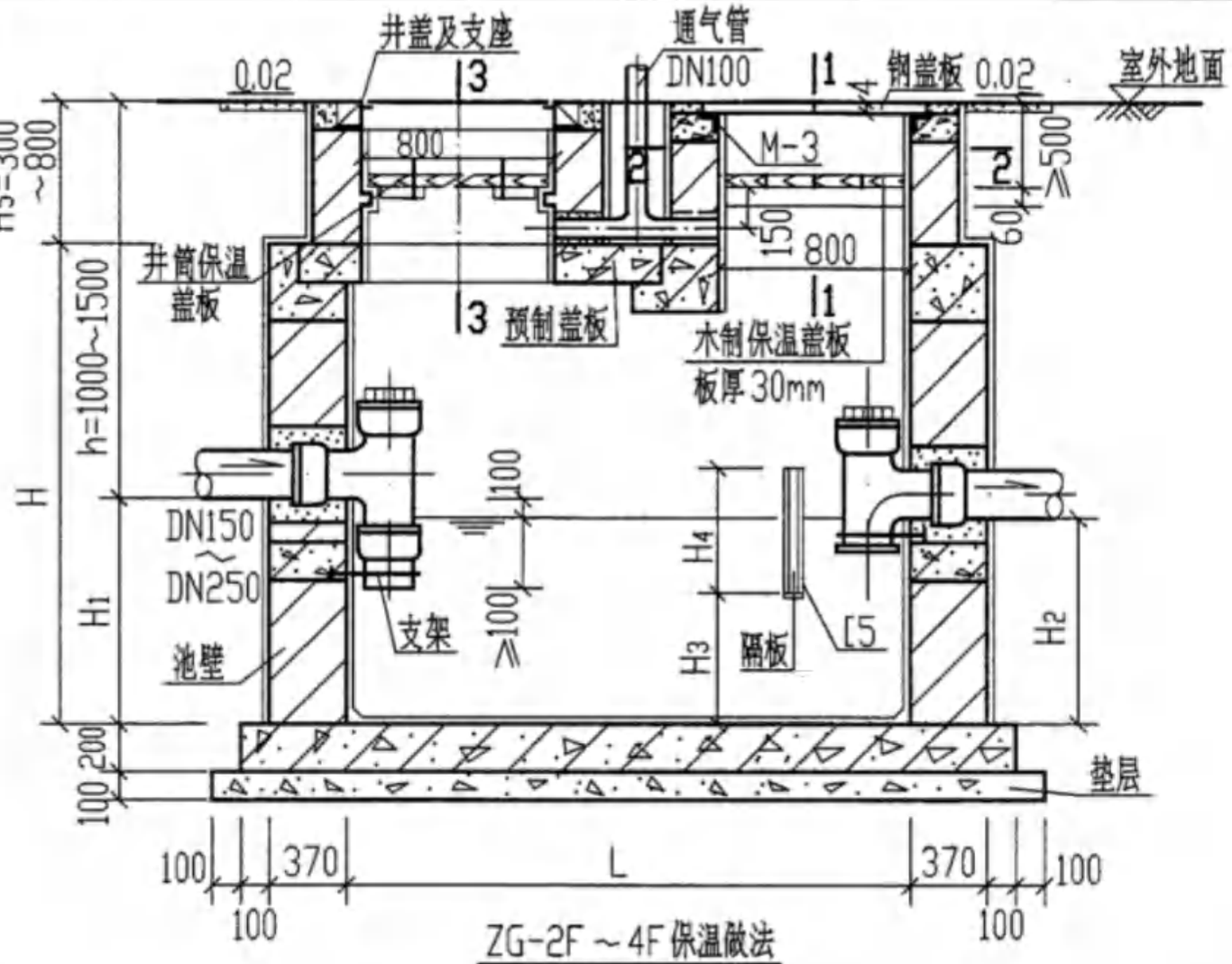

ZG-2F～4F保温做法

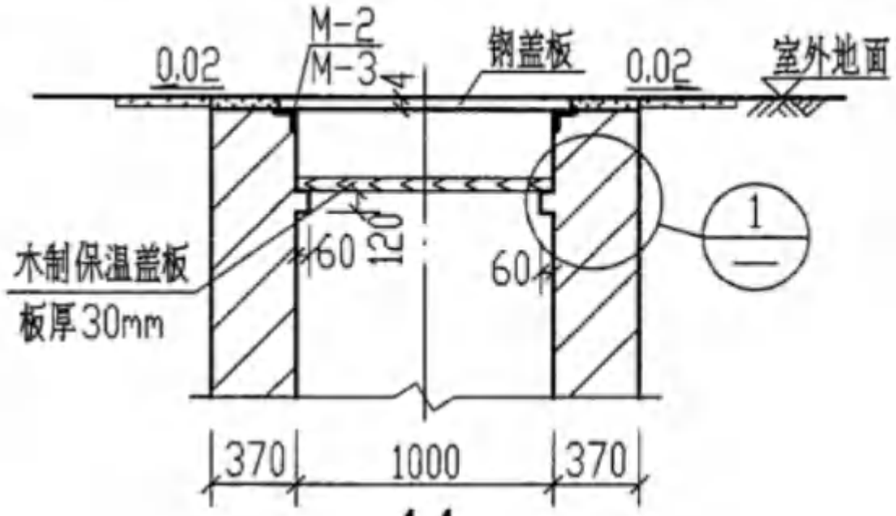

1-1

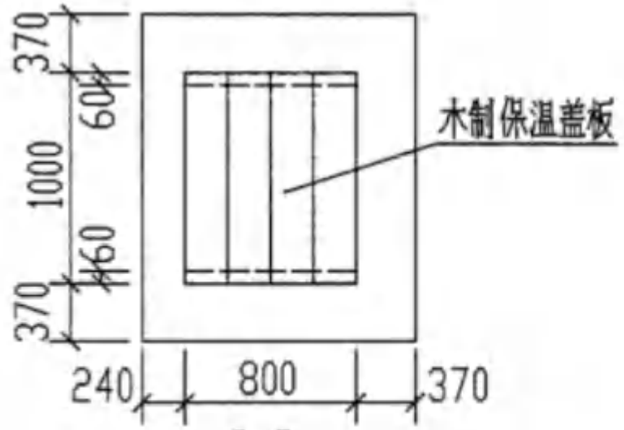

2-2

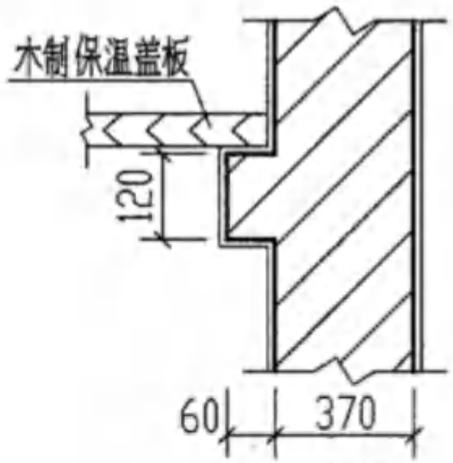

1

说明：

1. 当室外采暖计算温度低于-10°C地区的隔油池须做保温。
2. 需要做保温盖板的砖砌隔油池井筒深度Hs不得小于800mm。
3. 木制保温盖板材料为松木，厚30mm。
4. 木制保温盖板须采取防腐措施或浸热沥青。
5. 保温盖板的宽度由设计人或由现场确定。
6. 3-3剖面见第145页。

2型～4型砖砌隔油池保温井口做法（池顶有覆土ZG-2F～4F）								图集号	04S519
审核	郭奕雄	校对	武明美	设计	王龙生			页	144

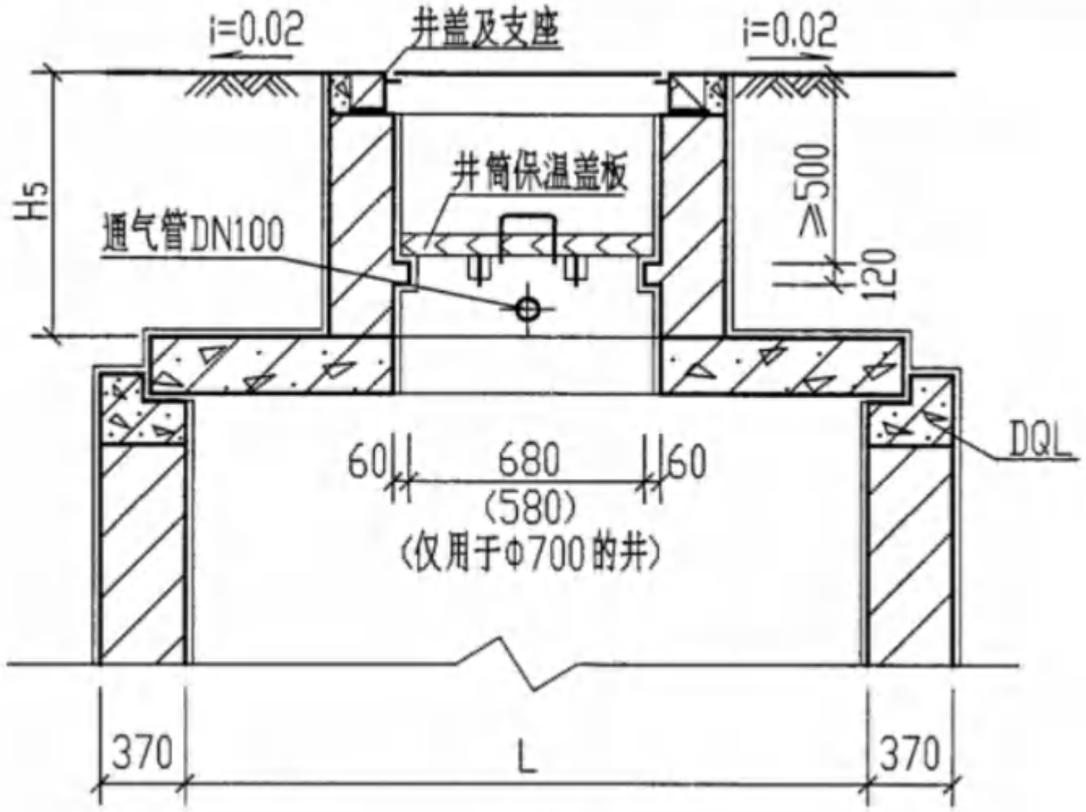

3-3

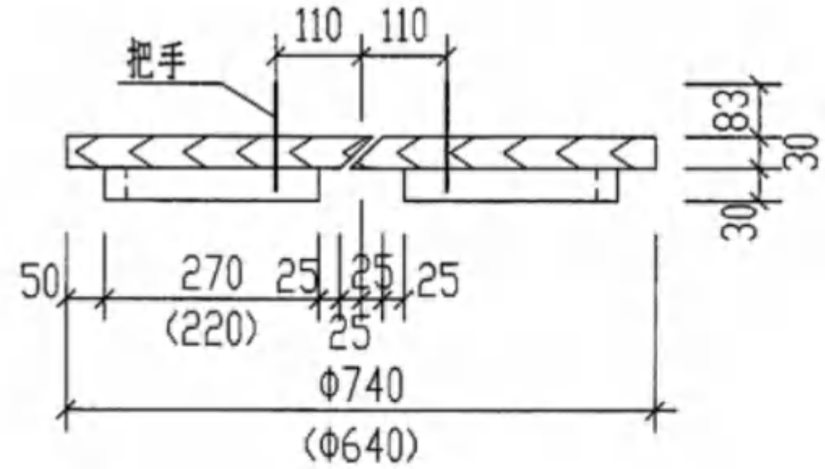

1-1

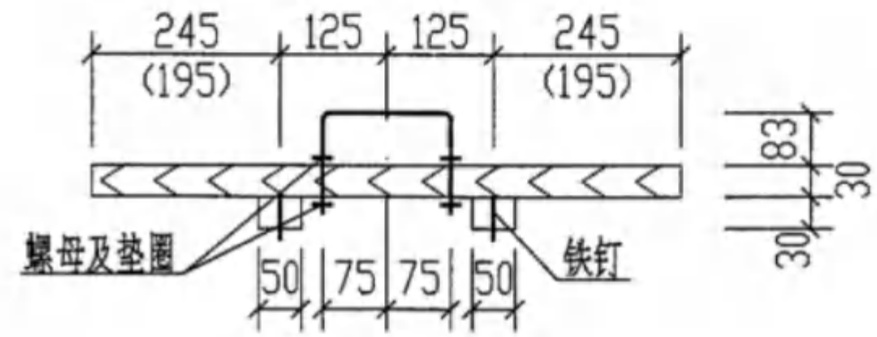

2-2

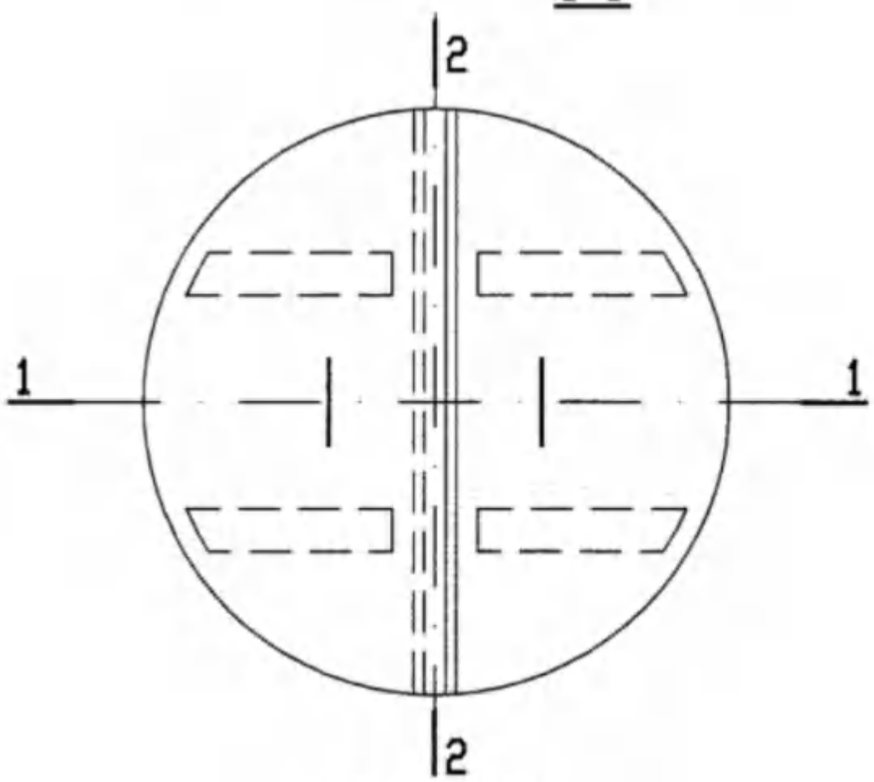

木制保温盖板平面图

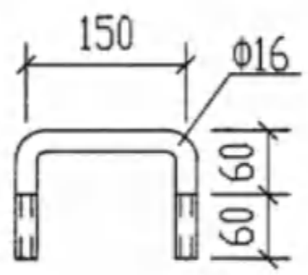

把手大样图

说明：

1. 当地采暖计算温度低于-10°C的地区须做保温。
2. 木制保温盖板材料为松木。
3. 木制井盖须浸热沥青防腐。
4. 凡做保温的池，井筒高度必需Hs≥800mm。
5. 凡做保温的池通气管必须埋在保温板以下。

有覆土砖砌隔油池保温井口及木制保温盖板做法								图集号	04S519
审核	郭奕雄	郭奕雄	校对	武明美	武明美	设计	王龙生	页	145

砖砌隔油池所需构件一览表

地下水	活荷载	覆土	砖砌隔油池		预制盖板			活动钢盖板			现浇顶圈梁			现浇中圈梁			现浇底板			踏步			隔板			井盖及支座	
			池号	型号	构件号	个数	页次	构件号	个数	页次	构件号	个数	页次	构件号	个数	页次	构件号	个数	页次	构件号	个数	页次	构件号	个数	页次	型号(铸铁)	数量(套)
无地下水	顶面不过汽车	无覆土	1	ZG-1	—			GB-1	3	90	DQL-1	1	117	ZQL-1	1	128	DB-1	1	137	TG1	6~8	92	隔板	1	141	—	
			2	ZG-2	YBG-4	1	134	GB-2	2	90	DQL-2	1	119	ZQL-2	1	128	DB-2	1	137	TG1	6~9	92	隔板	1	141	Φ700(轻型)	1
			3	ZG-3	YBG-5	1	135	GB-2	2	90	DQL-3	1	119	ZQL-3	1	128	DB-3	1	138	TG1	8~10	92	隔板	1	141	Φ800(轻型)	1
			4	ZG-4	YBG-5 YBG-6	1 1	135 136	GB-2	2	90	DQL-4	1	119	ZQL-4	1	128	DB-4	1	138	TG1	9~11	92	隔板	1	141	Φ800(轻型)	1
		有覆土	1	ZG-1F	—			GB-1	3	90	DQLF-1	1	117	ZQLF-1	1	128	DBF-1	1	139	TG1	6~8	92	隔板	1	141	—	
			2	ZG-2F	YBGF-4	1	134	GB-2	2	90	DQLF-2 DQLF-2a	1	123 127	ZQLF-2	1	128	DBF-2	1	139	TG1	7~8	92	隔板	1	141	Φ700(轻型)	1
			3	ZG-3F	YBGF-5	1	135	GB-2	2	90	DQLF-3 DQLF-2a	1	123 127	ZQLF-3	1	128	DBF-3	1	140	TG1	8~10	92	隔板	1	141	Φ800(轻型)	1
			4	ZG-4F	YBGF-5 YBGF-6	1 1	135 136	GB-2	2	90	DQLF-4 DQLF-2a	1	123 127	ZQLF-4	1	128	DBF-4	1	140	TG1	9~11	92	隔板	1	141	Φ800(轻型)	1

砖砌隔油池主要材料汇总表

地下水	活荷载	覆土	砖砌隔油池 池号	砖砌隔油池 型号	C10混凝土垫层(m^3)	砖砌体(m^3) MU10 级砖 M10水泥砂浆	抹面(防水砂浆厚20毫米) 配合比	抹面(防水砂浆厚20毫米) 面积(m^2)	现浇底板 混凝土 强度等级	现浇底板 混凝土 体积(m^3)	现浇底板 钢筋 种类	现浇底板 钢筋 重量(kg)	现浇顶圈梁 混凝土 强度等级	现浇顶圈梁 混凝土 体积(m^3)	现浇顶圈梁 钢筋 种类	现浇顶圈梁 钢筋 重量(kg)	现浇中圈梁 混凝土 强度等级	现浇中圈梁 混凝土 体积(m^3)	现浇中圈梁 钢筋 种类	现浇中圈梁 钢筋 重量(kg)	预制盖板 混凝土 强度等级	预制盖板 混凝土 体积(m^3)	预制盖板 钢筋 种类	预制盖板 钢筋 重量(kg)
无地下水	顶面不过汽车	无覆土	1	ZG-1	0.57	2.52 ~4.32	1:2	21.60 ~31.30	C25	0.71	HRB335(Φ)	70	C25	0.60	HRB335(Φ)	72	C25	0.60	HRB335(Φ)	72	—	—	—	—
			2	ZG-2	0.68	2.63 ~4.70		27.43 ~38.65		0.86		85		1.14		111		0.69		86	C25	0.17	HPB235(Φ) HRB335(Φ)	3 23
			3	ZG-3	0.78	4.39 ~6.75		38.96 ~51.68		1.36		98		1.22		118		0.78		94		0.25		3 31
			4	ZG-4	0.89	5.96 ~7.89		49.45 ~58.80		1.53		113		1.31		127		0.88		101		0.35		4 37
		有覆土	1	ZG-1F	0.57	2.88 ~4.08	1:2	23.53 ~30.01	C25	0.71	HRB335(Φ)	70	C25	0.60	HRB335(Φ)	72	C25	0.60	HRB335(Φ)	72	—	—	—	—
			2	ZG-2F	0.68	3.38 ~4.57		32.20 ~40.97		0.86		85		1.08		135		0.69		86	C25	0.17	HPB235(Φ) HRB335(Φ)	3 23
			3	ZG-3F	0.78	5.20 ~6.42		44.56 ~53.65		1.34		98		1.17		143		0.78		94		0.25		3 31
			4	ZG-4F	0.89	6.80 ~8.02		55.75 ~64.84		1.53		113		1.26		151		0.88		101		0.35		4 37

砖砌隔油池主要材料汇总表(一)								图集号	04S519
审核	郭奕雄	郭奕雄	校对	武明美	武明美	设计	王龙生	页	147

砖砌隔油池主要材料汇总表

地下水	活荷载	覆土	砖砌隔油池 池号	砖砌隔油池 型号	活动钢盖板 型号及规格	活动钢盖板 数量(块)	活动钢盖板 重量(kg)	隔板 规格尺寸(高X长X厚)	隔板 材料	井盖及支座 型号(铸铁)	井盖及支座 数量(套)	踏步(个)	通气管(m)	管罩(套)	90°三通(个)
无地下水	顶面不过汽车	无覆土	1	ZG-1	GB-1 1100X510X4	3	75	500X980X36	见第141页	——		6～8	1～3	1	2
			2	ZG-2	GB-2 1100X420X4	2	44	500X980X36	见第141页	Φ700(轻型)	1	6～9	1～3	1	2
			3	ZG-3	GB-2 1100X420X4	2	44	600X980X36	见第141页	Φ800(轻型)	1	8～10	1～3	1	2
			4	ZG-4	GB-2 1100X420X4	2	44	700X980X36	见第141页	Φ800(轻型)	1	9～11	1～3	1	2
		有覆土	1	ZG-1F	GB-1 1100X510X4	3	75	500X980X36	见第141页	——		6～8	3～5	1	2
			2	ZG-2F	GB-2 1100X420X4	2	44	500X980X36	见第141页	Φ700(轻型)	1	7～8	3～5	1	2
			3	ZG-3F	GB-2 1100X420X4	2	44	600X980X36	见第141页	Φ800(轻型)	1	8～10	3～5	1	2
			4	ZG-4F	GB-2 1100X420X4	2	44	700X980X36	见第141页	Φ800(轻型)	1	9～11	3～5	1	2

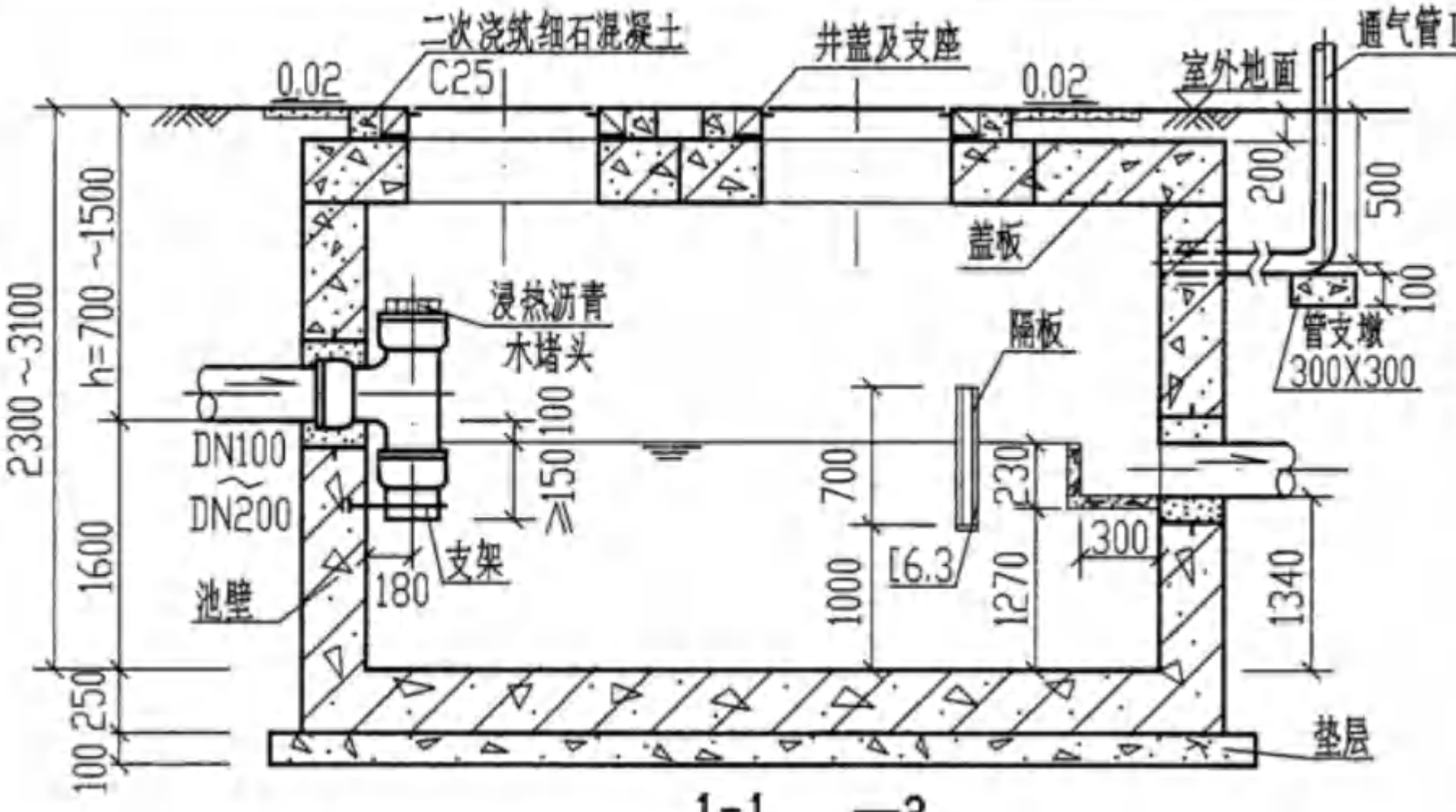

1-1

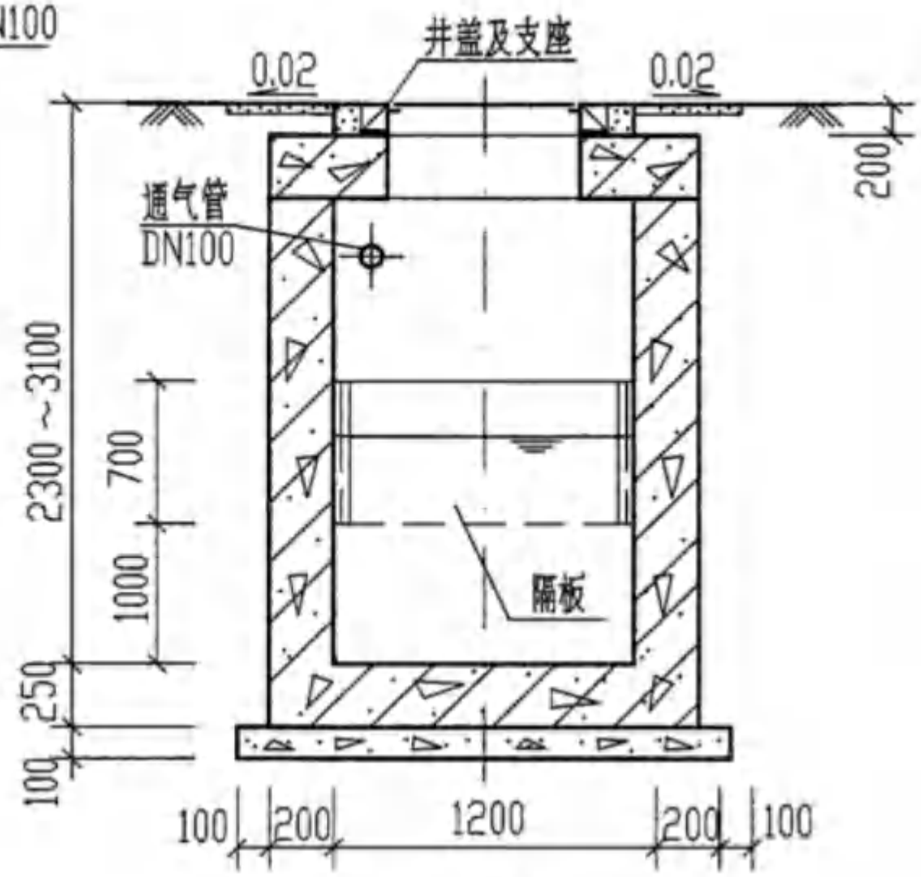

2-2

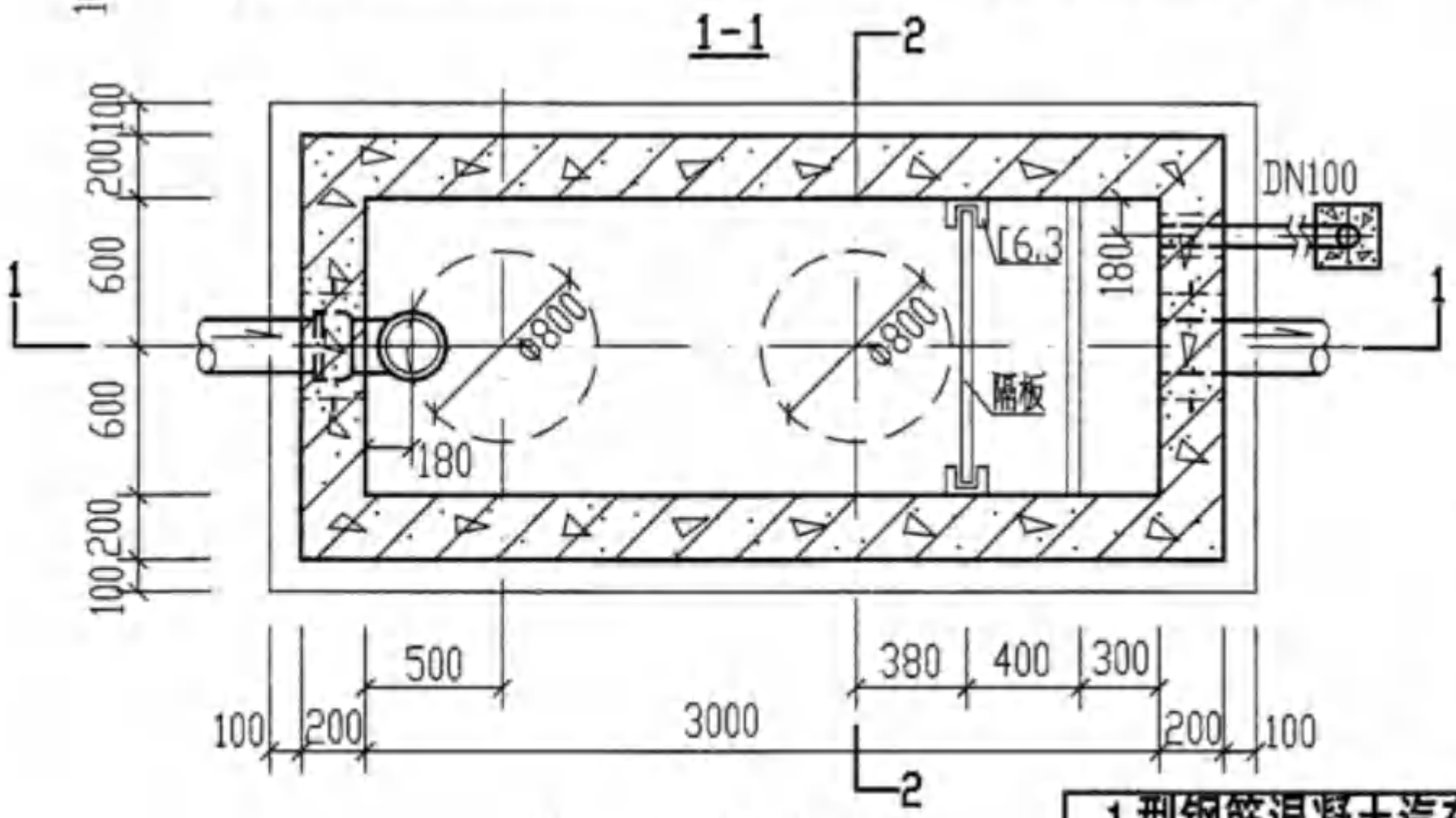

GC-1. 1S. 1Q. 1SQ 平面图

说明：

1. 型号代号如下：

G	C	——	1	S	Q
钢筋混凝土	汽车洗车污水隔油沉淀池		1型	有地下水	过汽车

2. 进水管的位置可以三个方向任选，管径及管材由设计人员选定，
3. 隔板大样及池底做法见第174页，主要材料表详见第176页。
4. 管道穿过池壁做法详见第100页。通气管管罩大样见第101页。
5. 盖板平面布置图见第165页。

1型钢筋混凝土汽车洗车污水隔油沉淀池平．剖面图（池顶无覆土 GC-1. 1S. 1Q. 1SQ）								图集号	04S519
审核	郭奕雄		校对	任向东		设计	林慧芝	页	149

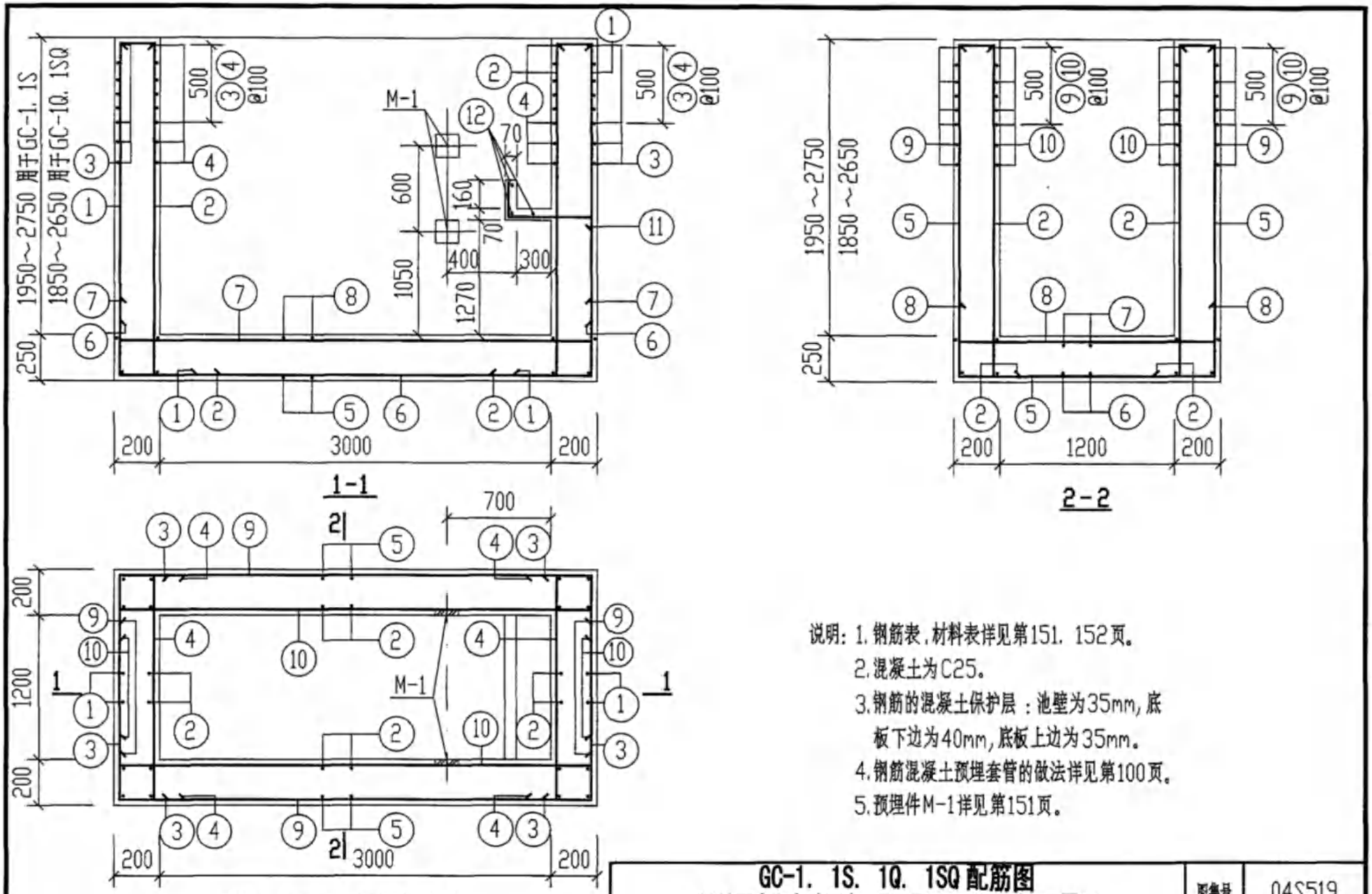

GC-1. 1S. 1Q. 1SQ平面配筋图

说明：1.钢筋表、材料表详见第151. 152页。

2.混凝土为C25。

3.钢筋的混凝土保护层：池壁为35mm，底板下边为40mm，底板上边为35mm。

4.钢筋混凝土预埋套管的做法详见第100页。

5.预埋件M-1详见第151页。

GC-1. 1S. 1Q. 1SQ配筋图 (无地下水和有地下水 顶面不过和可过汽车 无覆土)								图集号	04S519
审核	郭奕雄	郭奕雄	校对	武明美	武明美	设计	王龙生	王龙生	页	150

钢筋表

地下水活荷载覆土	构件名称	钢筋编号	简图	直径(mm)	长度(mm)	间距(mm)	根数	共长(m)
无地下水和有地下水 顶面不过汽车 无覆土	GC-1. 1S	1	130 L 2130～2930 150	Φ10	2410～3210	150	24	57.84～77.04
		2	130 L 2130～2930 150	Φ10	2410～3210	150	56	134.96～179.76
		3	350 L 1530 350	Φ10	2230	100及150	32～42	71.36～93.66
		4	200 L 1530 200	Φ10	1930	100及150	32～42	61.76～81.06
		5	2130～2930 130 L 1530 130 2130～2930	Φ10	6050～7650	150	24	145.20～183.60
		6	200 L 3330 200	Φ10	3730	150	12	44.76
		7	200 L 3330 200	Φ10	3730	150	12	44.76
		8	200 L 1530 200	Φ10	1930	150	24	46.32
		9	350 L 3330 350	Φ10	4030	100及150	32～42	128.96～169.30
		10	200 L 3330 200	Φ10	3730	100及150	32～42	119.36～156.66
		11	160 L 500 100	Φ6	760	150	8	6.10
		12	1530	Φ6	1530		3	4.59

材料表

地下水活荷载覆土	构件名称	钢筋 直径(mm)	钢筋 总长(m)	钢筋 重量(kg)	钢筋 总重(kg)	混凝土 强度等级	混凝土 体积(m^3)
无地下水和有地下水 顶面不过汽车 无覆土	GC-1. 1S	Φ6	12	3	531～668	C25	4.95～6.42
		Φ10	856～1077	528～665			

说明：1. GC-1. 1S汽车洗车污水隔油沉淀池配筋图详见第150页。

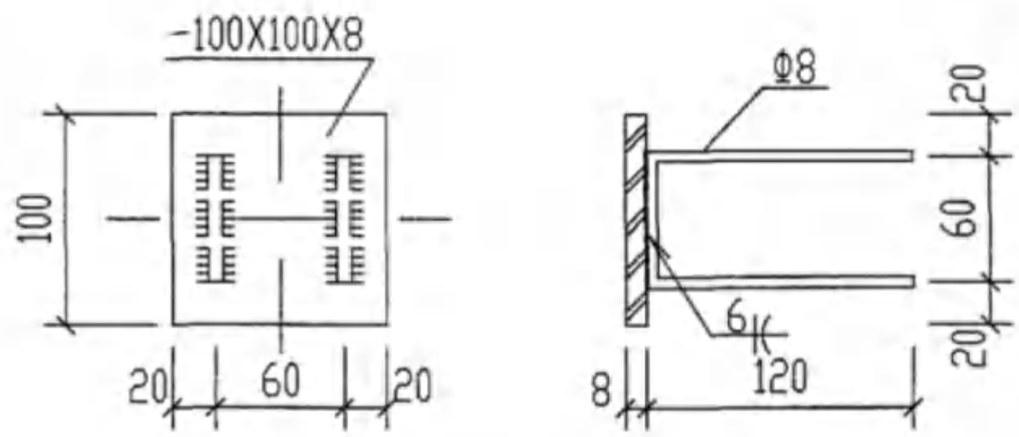

M-1

GC-1. 1S钢筋表.材料表及M-1预埋件详图 (无地下水和有地下水 顶面不过汽车 无覆土)								图集号	04S519
审核	郭奕雄	郭奕雄	校对	武明美	武明美	设计	王龙生	王龙生	页	151

钢筋表

地下水活荷载覆土	构件名称	钢筋编号	简图	直径(mm)	长度(mm)	间距(mm)	根数	共长(m)
无地下水和有地下水 顶面可过汽车 无覆土	GC-1Q. 1SQ	1	130 L 2030~2830 150	Φ10	2310~3110	150	24	55.44~74.64
		2	130 L 2030~2830 150	Φ10	2310~3110	150	56	129.36~174.20
		3	350 L 1530 350	Φ10	2230	100及150	32~42	71.36~93.66
		4	200 L 1530 200	Φ10	1930	100及150	32~42	61.76~81.06
		5	2030~2830 130 L 1530 130 2030~2830	Φ12	5850~7450	150	24	140.40~178.80
		6	200 L 3330 200	Φ10	3730	150	12	44.76
		7	200 L 3330 200	Φ10	3730	150	12	44.76
		8	200 L 1530 200	Φ10	1930	150	24	46.32
		9	350 L 3330 350	Φ12	4030	100及150	32~42	128.96~169.30
		10	200 L 3330 200	Φ10	3730	100及150	32~42	119.36~156.66
		11	160 L 500 100	Φ6	760	150	8	6.10
		12	1530	Φ6	1530		3	4.59

材料表

地下水活荷载覆土	构件名称	钢筋 直径(mm)	钢筋 总长(m)	钢筋 重量(kg)	钢筋 总重(kg)	混凝土 强度等级	混凝土 体积(m^3)
无地下水和有地下水 顶面可过汽车 无覆土	GC-1Q. 1SQ	Φ6	12	3	596~754	C25	4.76~6.24
		Φ10	573~716	354~442			
		Φ12	270~348	239~309			

GC-1Q. 1SQ钢筋表及材料表 (无地下水和有地下水 顶面可过汽车 无覆土)								图集号	04S519
审核	郭奕雄	郭奕雄	校对	武明美	武明美	设计	王龙生	王龙生	页	152

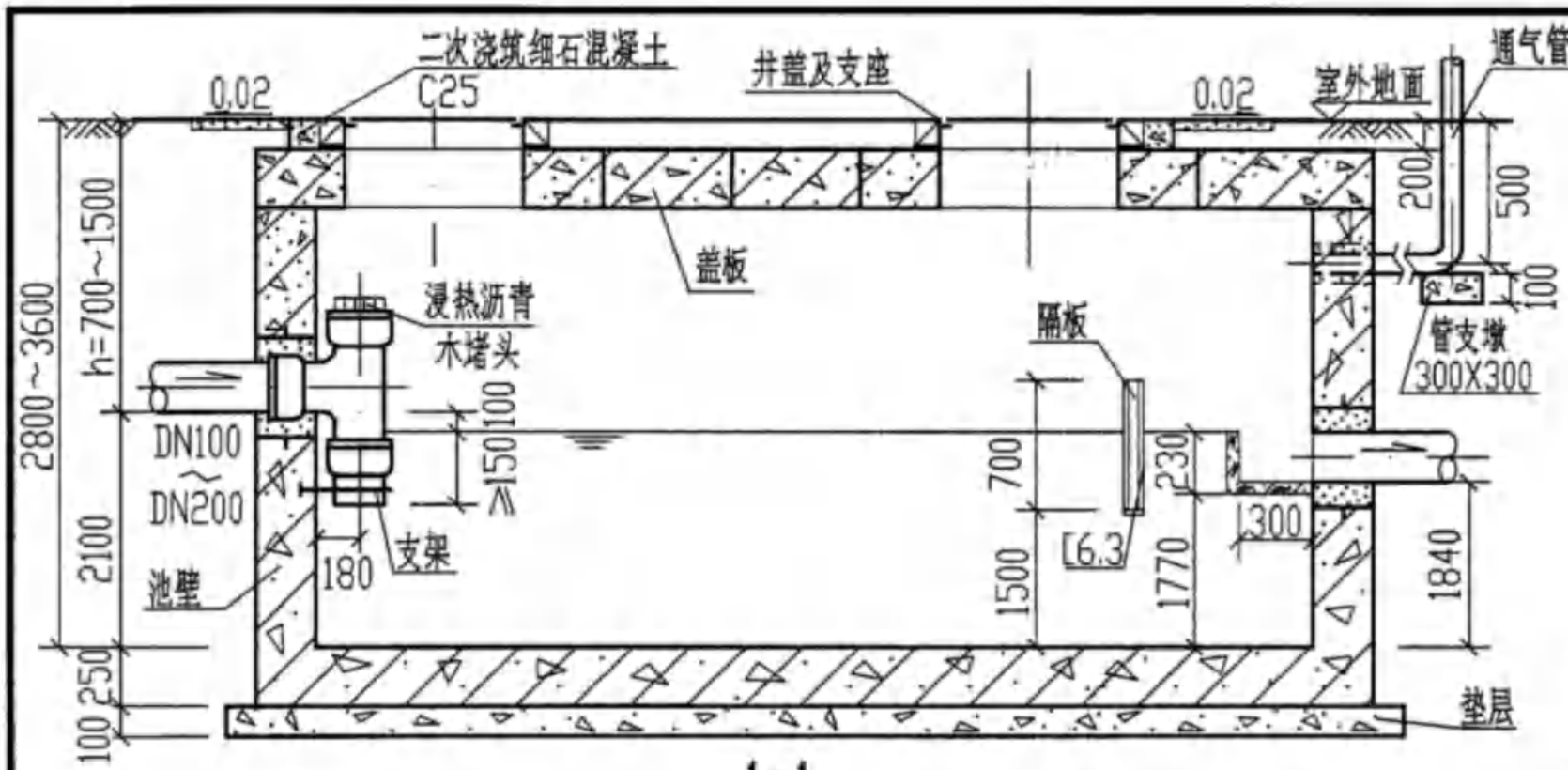

1-1

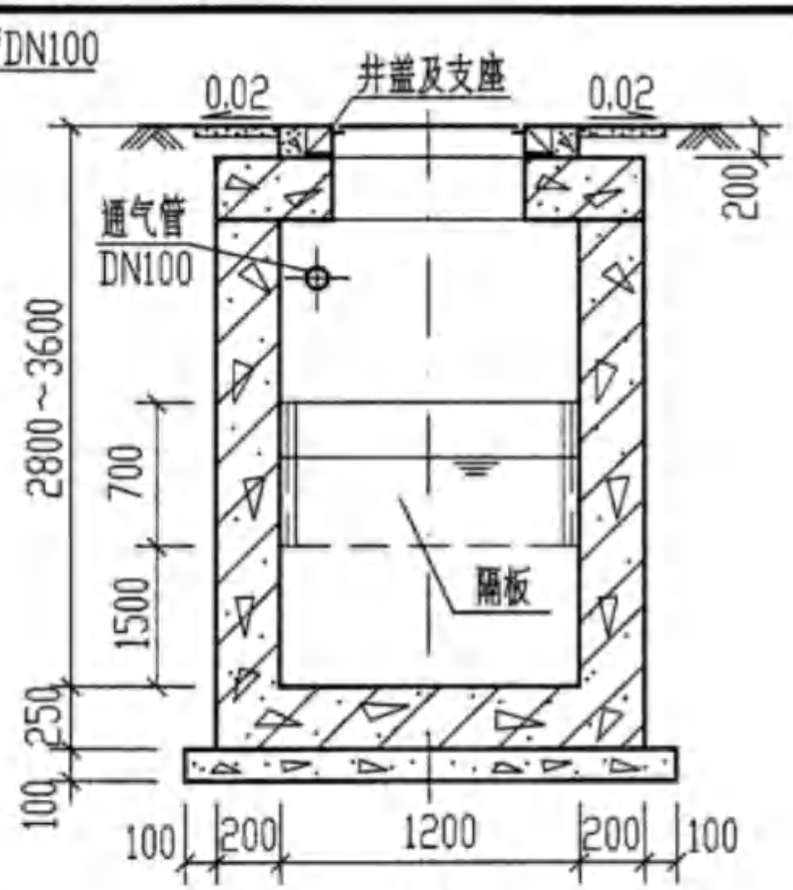

2-2

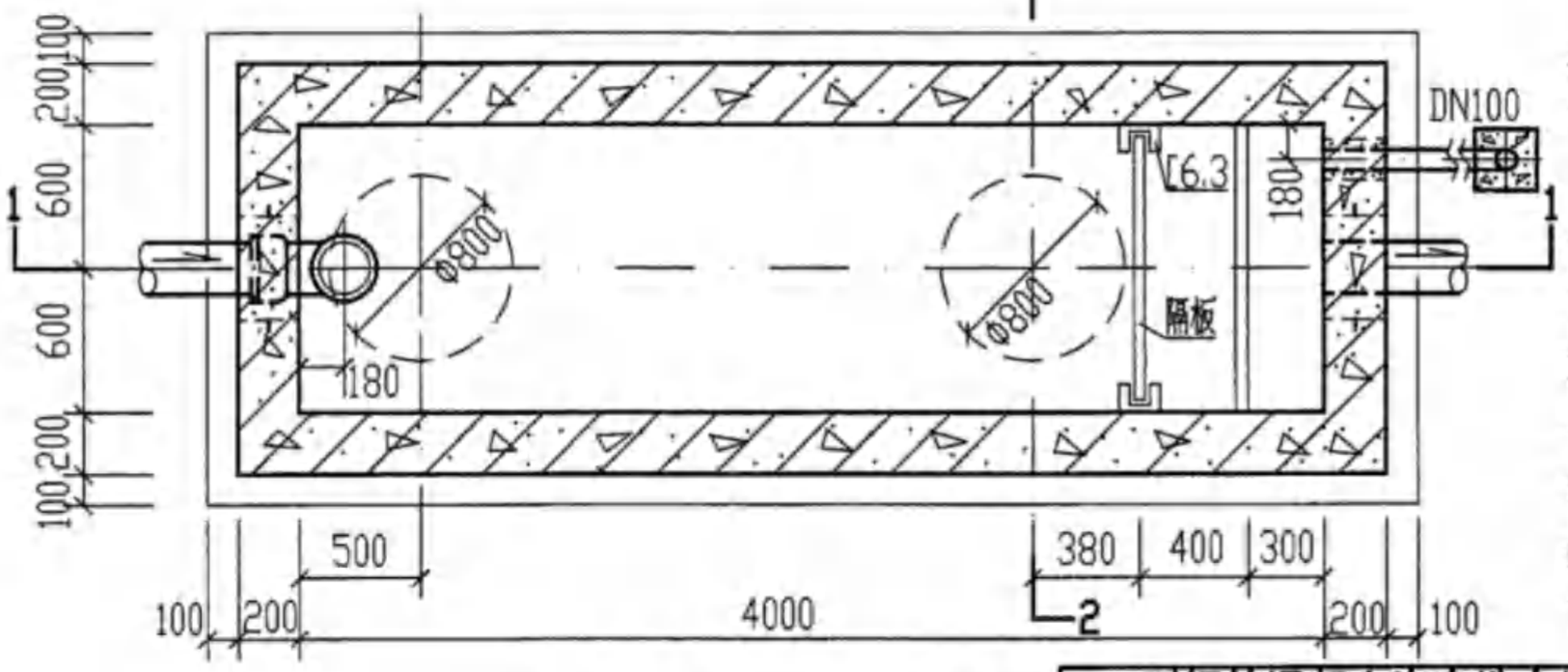

GC-2. 2S. 2Q. 2SQ平面图

说明：

1. 型号代号如下：

G	C	——	2	S	Q
钢筋混凝土	汽车洗车污水隔油沉淀池		2型	有地下水	过汽车

2. 进水管的位置可以三个方向任选。
3. 进，出水管管径及管材由设计人员选定
4. 主要材料表详见第176页。
5. 隔板大样及池底做法见第174页。
6. 管道穿池壁做法详见第100页。通气管管罩大样见第101页。
7. 盖板平面布置图见第165页。

2型钢筋混凝土汽车洗车污水隔油沉淀池平、剖面图（池顶无覆土 GC-2. 2S. 2Q. 2SQ）								图集号	04S519
审核	郭奕雄	郭奕雄	校对	任向东	任向东	设计	林慧芝	林慧芝	页	153

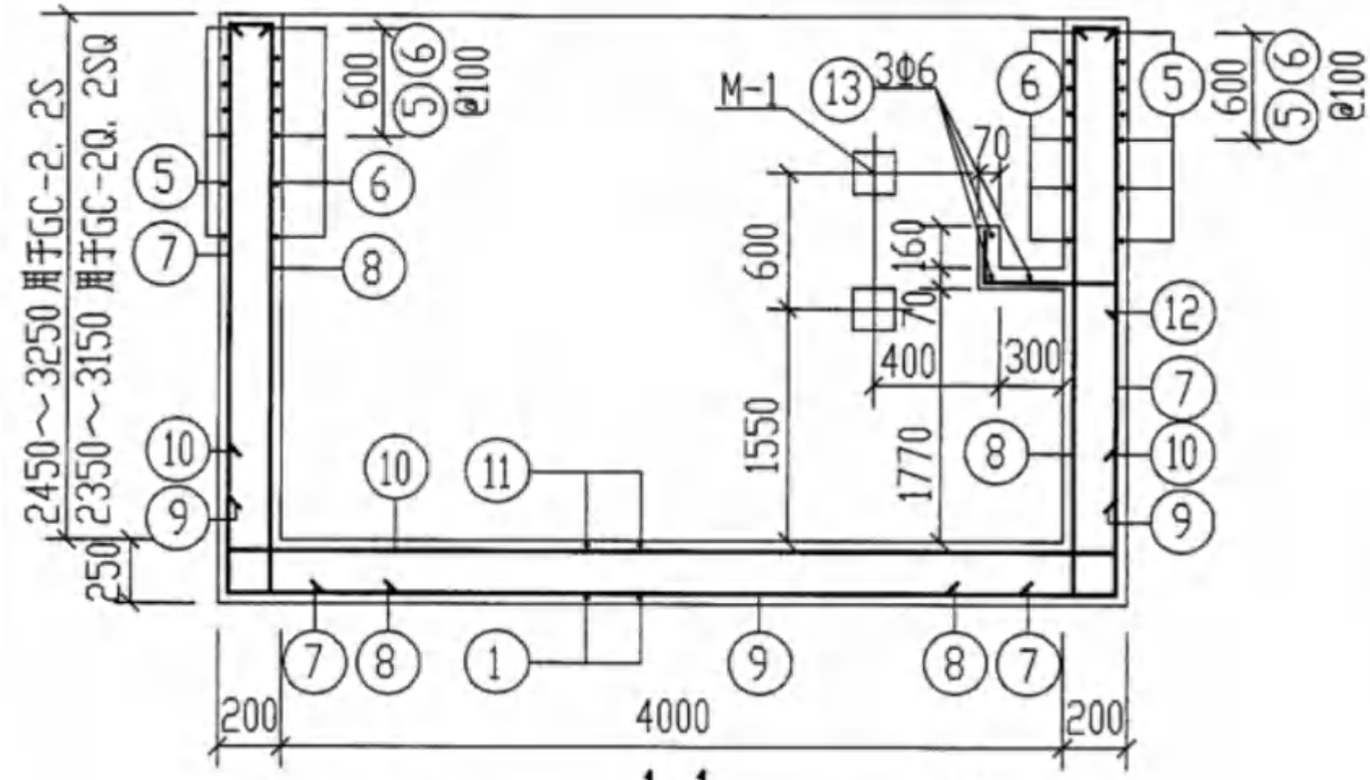

1-1

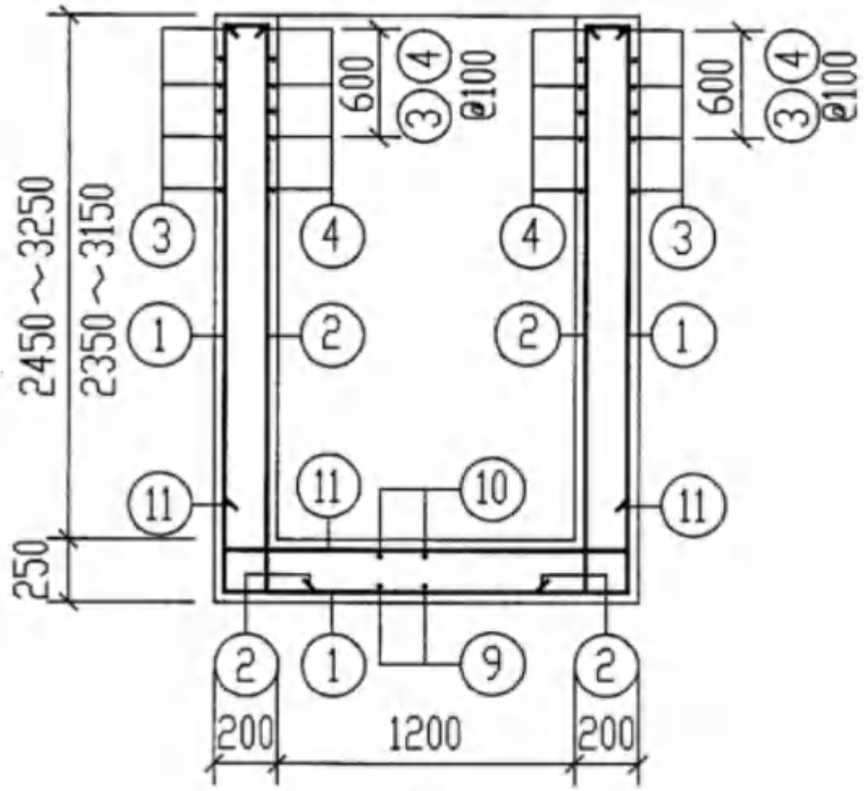

2-2

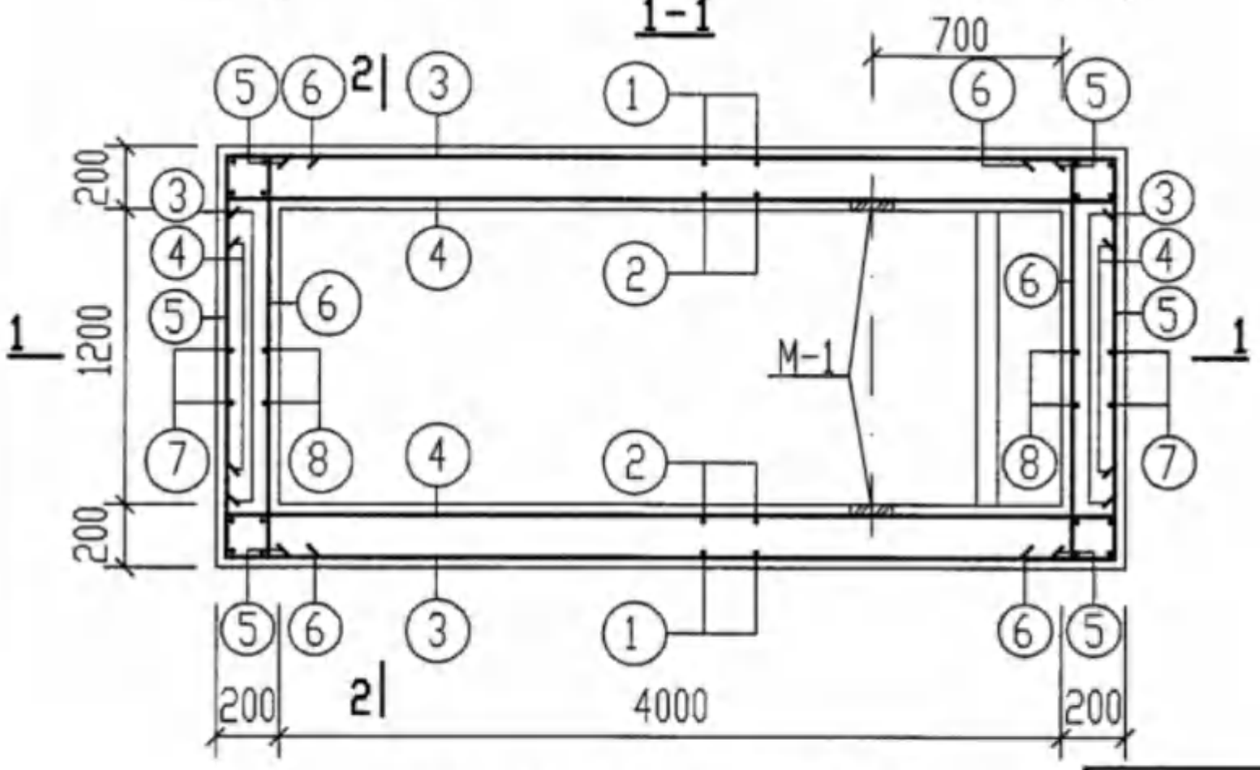

GC-2. 2S. 2Q. 2SQ平面配筋图

说明：1. 预埋件 M-1 详见第151页。
2. 钢筋表，材料表详见第155. 156页。
3. 其余说明详见第150页说明2. 3. 4。

GC-2. 2S. 2Q. 2SQ 配筋图 (无地下水和有地下水 顶面不过和可过汽车 无覆土)								图集号	04S519
审核	郭奕雄	郭奕雄	校对	武明美	武明美	设计	王龙生	页	154

钢筋表

地下水活荷载覆土	构件名称	钢筋编号	简图	直径(mm)	长度(mm)	间距(mm)	根数	共长(m)
无地下水和有地下水 顶面不过汽车 无覆土	GC-2. 2S	1	2630~3430 130 1530 130 2630~3430	Φ10	7050~8650	150	31	218.55~268.15
		2	130 2630~3430 150	Φ10	2910~3710	150	56	162.96~207.76
		3	350 4330 350	Φ10	5030	100及150	40~50	201.20~251.50
		4	200 4330 200	Φ10	4730	100及150	40~50	189.20~236.50
		5	350 1530 350	Φ10	2230	100及150	40~50	89.20~111.50
		6	200 1530 200	Φ10	1930	100及150	40~50	77.20~96.50
		7	130 2630~3430 150	Φ10	2910~3710	150	24	69.84~89.04
		8	130 2630~3430 150	Φ10	2910~3710	150	18	52.38~66.78
		9	200 4330 200	Φ10	4730	150	12	56.76
		10	200 4330 200	Φ10	4730	150	12	56.76
		11	200 1530 200	Φ10	1930	150	31	59.83
		12	160 500 100	Φ6	760	150	8	6.10
		13	1530	Φ6	1530		3	4.59

材料表

地下水活荷载覆土	构件名称	钢筋 直径(mm)	钢筋 总长(m)	钢筋 重量(kg)	钢筋 总重(kg)	混凝土 强度等级	混凝土 体积(m^3)
无地下水和有地下水 顶面不过汽车 无覆土	GC-2. 2S	Φ6	13	3	764~929	C25	6.90~8.69
		Φ10	1234~1501	761~926			

GC-2. 2S钢筋表及材料表 (无地下水和有地下水 顶面不过汽车 无覆土)								图集号	04S519
审核	郭奕雄	郭奕雄	校对	武明美	武明美	设计	王龙生	王龙生	页 155

钢筋表

地下水活荷载覆土	构件名称	钢筋编号	简图	直径(mm)	长度(mm)	间距(mm)	根数	共长(m)
无地下水和有地下水 顶面可过汽车 无覆土	GC-2Q. 2SQ	1	2530~3330 130 1530 130 2530~3330	Φ14	6850~8450	150	31	212.35~262.00
		2	130 2530~3330 150	Φ10	2810~3610	150	56	157.40~202.20
		3	490 4330 490	Φ14	5310	100及150	40~50	212.40~265.50
		4	200 4330 200	Φ10	4730	100及150	40~50	189.20~236.50
		5	350 1530 350	Φ10	2230	100及150	40~50	89.20~111.50
		6	200 1530 200	Φ10	1930	100及150	40~50	77.20~96.50
		7	130 2530~3330 150	Φ10	2810~3610	150	24	67.44~86.64
		8	130 2530~3330 150	Φ10	2810~3610	150	18	50.60~65.00
		9	200 4330 200	Φ10	4730	150	12	56.76
		10	200 4330 200	Φ10	4730	150	12	56.76
		11	200 1530 200	Φ10	1930	150	31	59.83
		12	160 500 100	Φ6	760	150	8	6.10
		13	1530	Φ6	1530		3	4.59

材料表

地下水活荷载覆土	构件名称	钢筋 直径(mm)	钢筋 总长(m)	钢筋 重量(kg)	钢筋 总重(kg)	混凝土 强度等级	混凝土 体积(m^3)
无地下水和有地下水 顶面可过汽车 无覆土	GC-2Q. 2SQ	Φ6	13	3	1014~1242	C25	6.67~8.47
		Φ10	805~972	497~600			
		Φ14	425~528	514~639			

GC-2Q. 2SQ钢筋表及材料表 (无地下水和有地下水 顶面可过汽车 无覆土)						图集号	04S519
审核 郭奕雄	校对 武明美	设计 王龙生				页	156

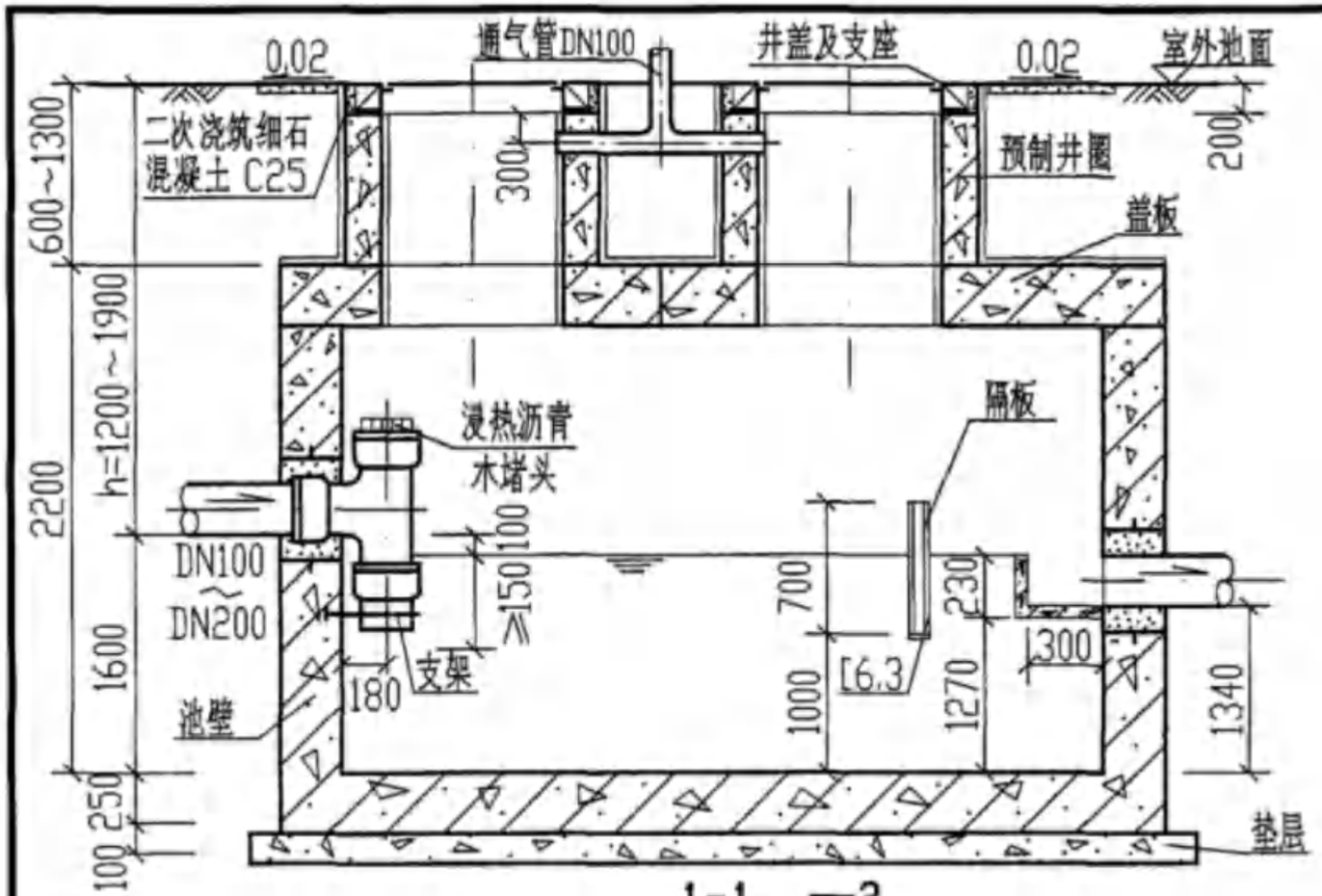

1-1

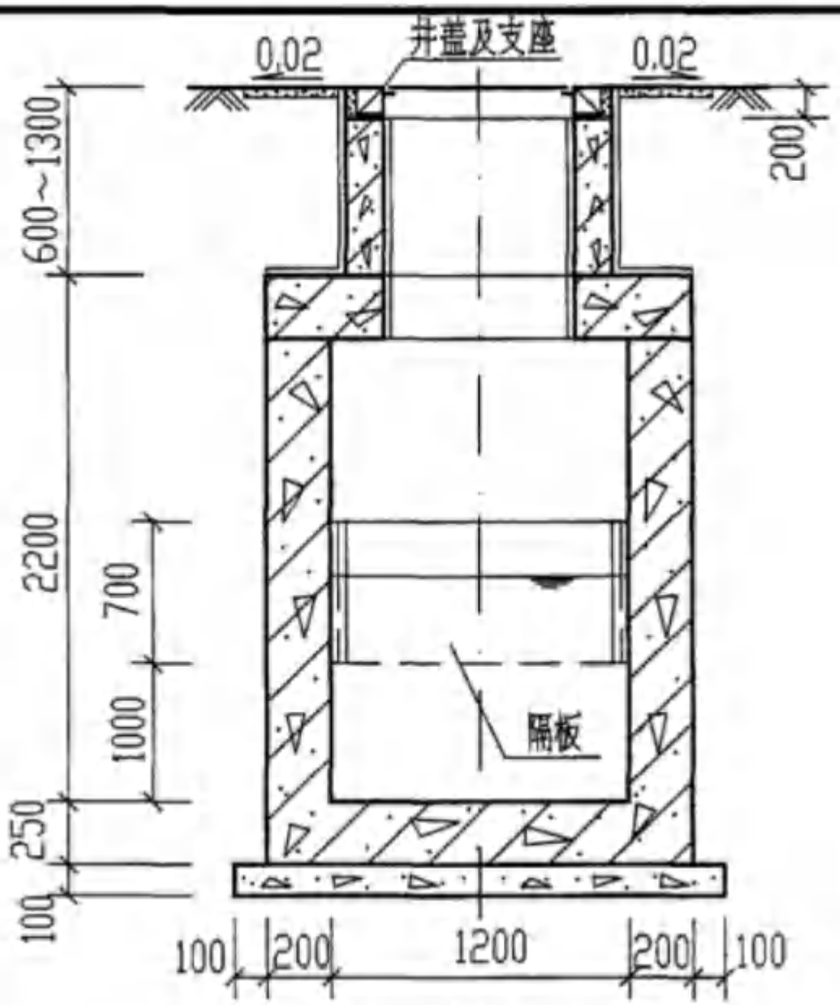

2-2

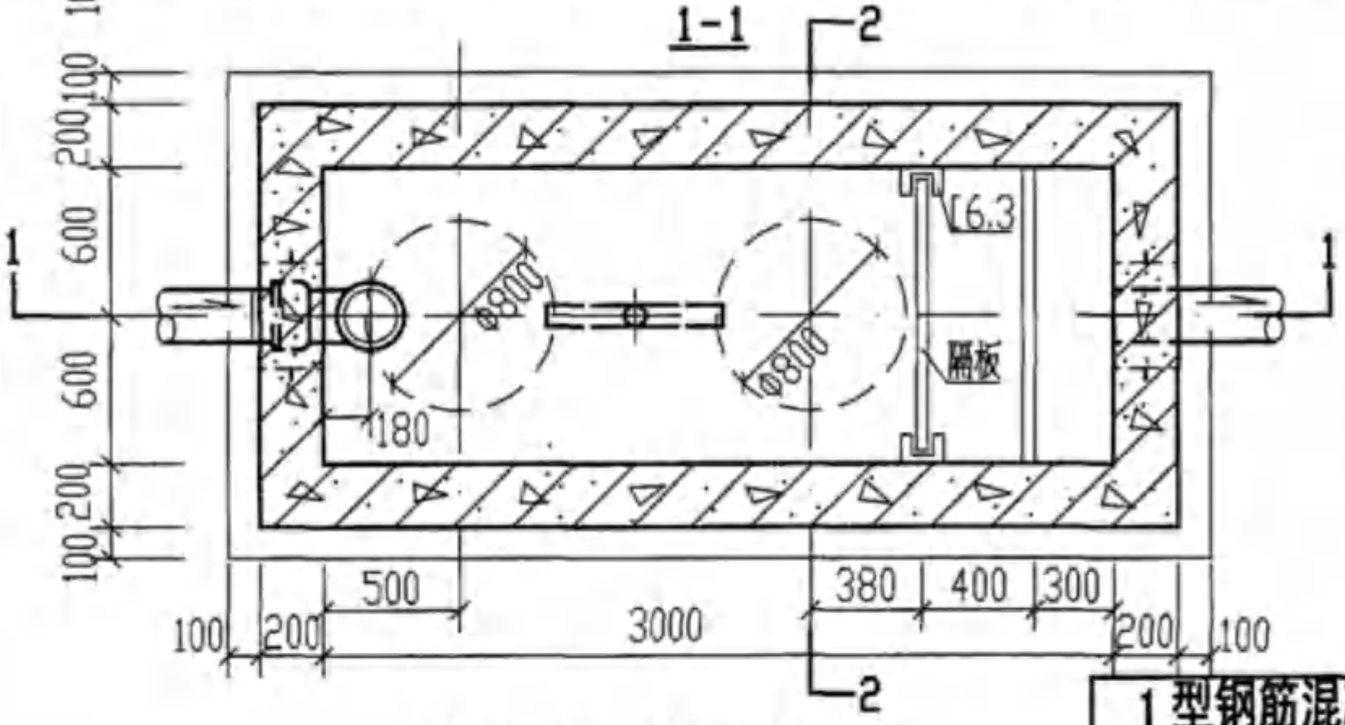

GC-1F、1SF、1QF、1SQF 平面图

说明：

1. 型号代号如下：

G	C	— 1	S	Q	F
钢筋混凝土	汽车洗车污水隔油沉淀池	1型	有地下水	过汽车	有覆土

2. 进水管的位置可以三个方向任选，管径及管材由设计人员选定。
3. 管道穿过(井)池壁做法见第100页。通气管管罩大样见第101页。
4. 隔板大样及池底做法见第174页，主要材料表详见第176页。
5. 保温做法详见第173页。预制井圈大样见第97页。
6. 盖板平面布置图见第166页。

1型钢筋混凝土汽车洗车污水隔油沉淀池平、剖面图（池顶有覆土 GC-1F、1SF、1QF、1SQF）								图集号	04S519
审核	郭奕雄	郭奕雄	校对	任向东	任向东	设计	林慧芝	林慧芝	页	157

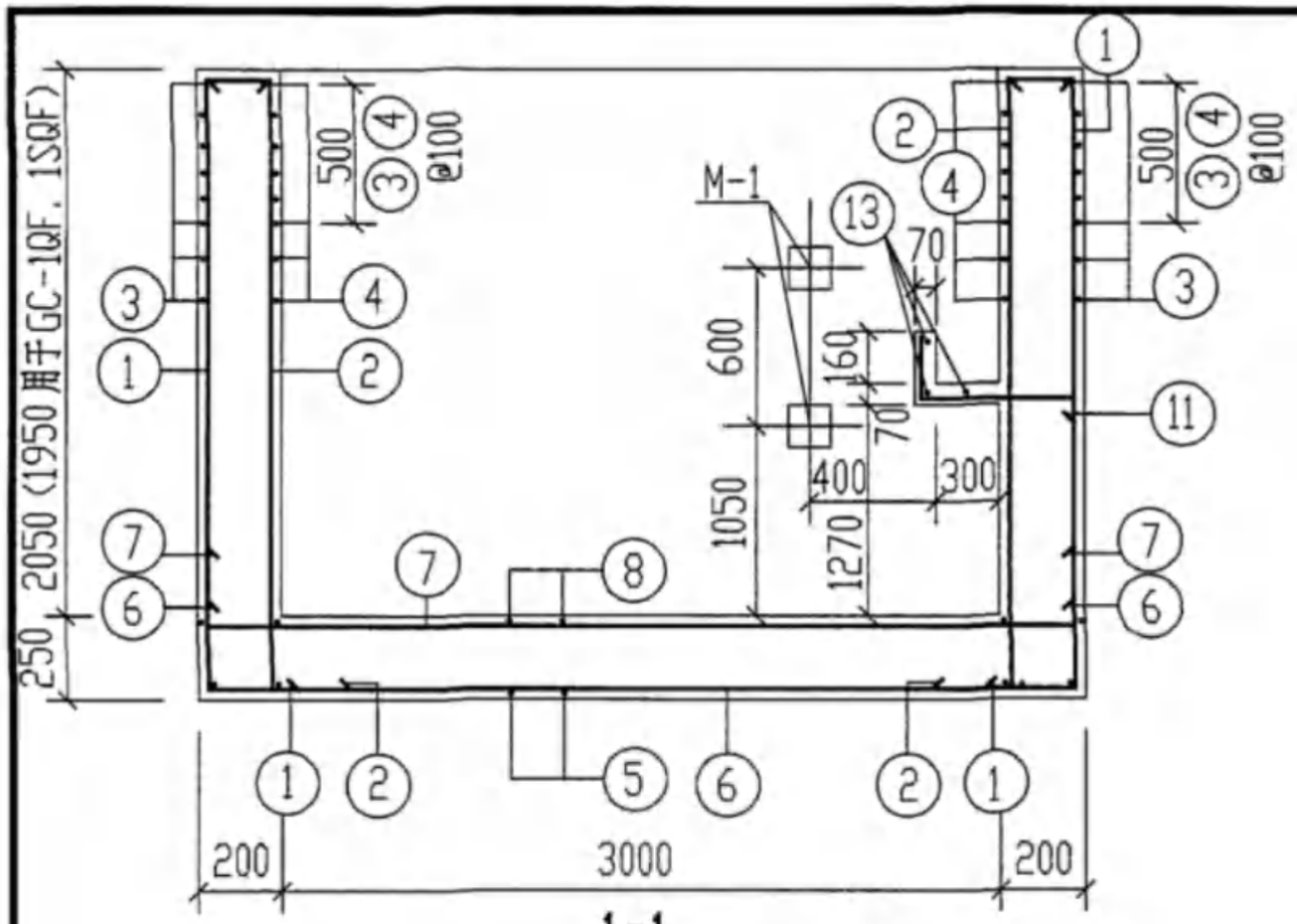

1-1

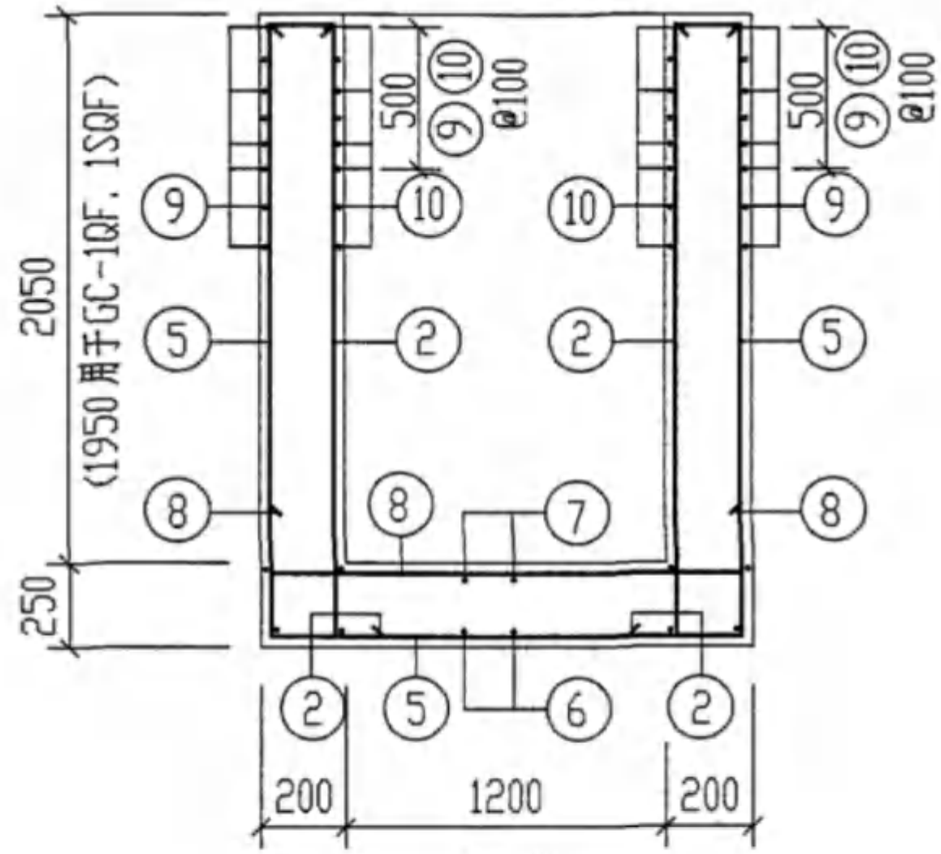

2-2

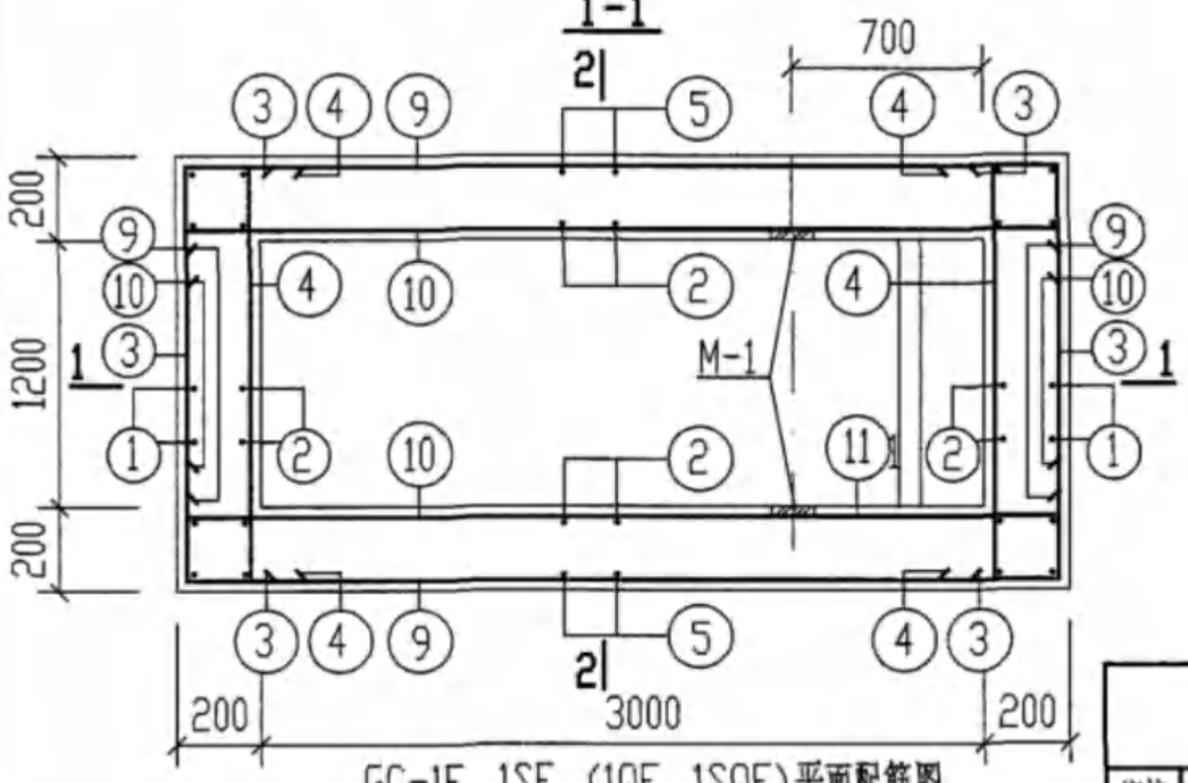

GC-1F, 1SF, (1QF, 1SQF)平面配筋图

说明：1. 钢筋表、材料表详见第159、160页。

2. 预埋件 M-1详见 第151页。

GC-1F、1SF、1QF、1SQF配筋图 (无地下水和有地下水 顶面不过和可过汽车 有覆土)								图集号	04S519
审核	郭奕雄		校对	武明美		设计	王龙生	页	158

钢筋表

地下水活荷载覆土	构件名称	钢筋编号	简图	直径(mm)	长度(mm)	间距(mm)	根数	共长(m)
无地下水和有地下水 顶面不过汽车 有覆土	GC-1F. 1SF	1	130 2230 150	Φ10	2510	150	24	60.24
		2	130 2230 150	Φ10	2510	150	56	140.56
		3	350 1530 350	Φ10	2230	100及150	32	71.36
		4	200 1530 200	Φ10	1930	100及150	32	61.76
		5	2230 130 1530 130 2230	Φ10	6250	150	24	150.00
		6	200 3330 200	Φ10	3730	150	12	44.76
		7	200 3330 200	Φ10	3730	150	12	44.76
		8	200 1530 200	Φ10	1930	150	24	46.32
		9	350 3330 350	Φ10	4030	100及150	32	129.00
		10	200 3330 200	Φ10	3730	100及150	32	119.36
		11	160 500 100	Φ6	760		8	6.10
		12	1530	Φ6	1530		3	4.59

材料表

地下水活荷载覆土	构件名称	钢筋 直径(mm)	钢筋 总长(m)	钢筋 重量(kg)	钢筋 总重(kg)	混凝土 强度等级	混凝土 体积(m^3)
无地下水和有地下水 顶面不过汽车 有覆土	GC-1F. 1SF	Φ6	13	3	539	C25	5.13
		Φ10	868	536			

GC-1F. 1SF 钢筋表及材料表 (无地下水和有地下水 顶面不过汽车 有覆土)								图集号	04S519
审核	郭奕雄	校对	武明美	设计	王龙生			页	159

钢筋表

地下水活荷载覆土	构件名称	钢筋编号	简图	直径(mm)	长度(mm)	间距(mm)	根数	共长(m)
无地下水和有地下水 顶面可过汽车 有覆土	GC-1QF，1SQF	1	130 2130 150	Φ10	2410	150	24	57.84
		2	130 2130 150	Φ10	2410	150	56	135.00
		3	350 1530 350	Φ10	2230	100及150	32	71.36
		4	200 1530 200	Φ10	1930	100及150	32	61.76
		5	130 130 2130 1530 2130	Φ10	6050	150	24	145.20
		6	200 3330 200	Φ10	3730	150	12	44.76
		7	200 3330 200	Φ10	3730	150	12	44.76
		8	200 1530 200	Φ10	1930	150	24	46.32
		9	350 3330 350	Φ10	4030	100及150	32	129.00
		10	200 3330 200	Φ10	3730	100及150	32	119.36
		11	160 500 100	Φ6	760		8	6.10
		12	1530	Φ6	1530		3	4.59

材料表

地下水活荷载覆土	构件名称	钢筋 直径(mm)	钢筋 总长(m)	钢筋 重量(kg)	钢筋 总重(kg)	混凝土 强度等级	混凝土 体积(m^3)
无地下水和有地下水 顶面可过汽车 有覆土	GC-1QF，1SQF	Φ6	13	3	532	C25	4.95
		Φ10	856	529			

GC-1QF，1SQF钢筋表及材料表 (无地下水和有地下水 顶面可过汽车 有覆土)								图集号	04S519
审核	郭奕雄	郭奕雄	校对	武明美	武明美	设计	王龙生	王龙生	页	160

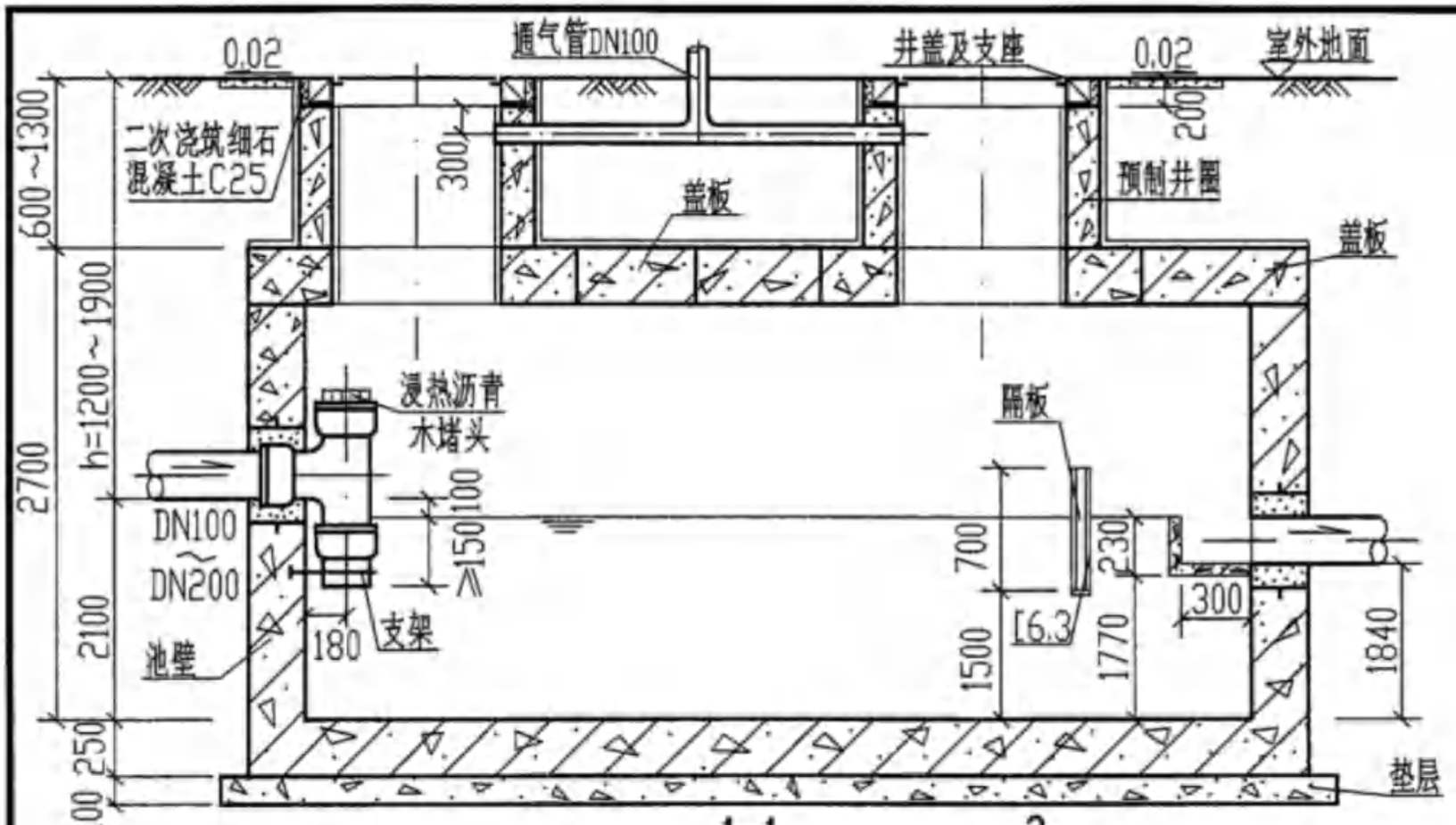

1-1

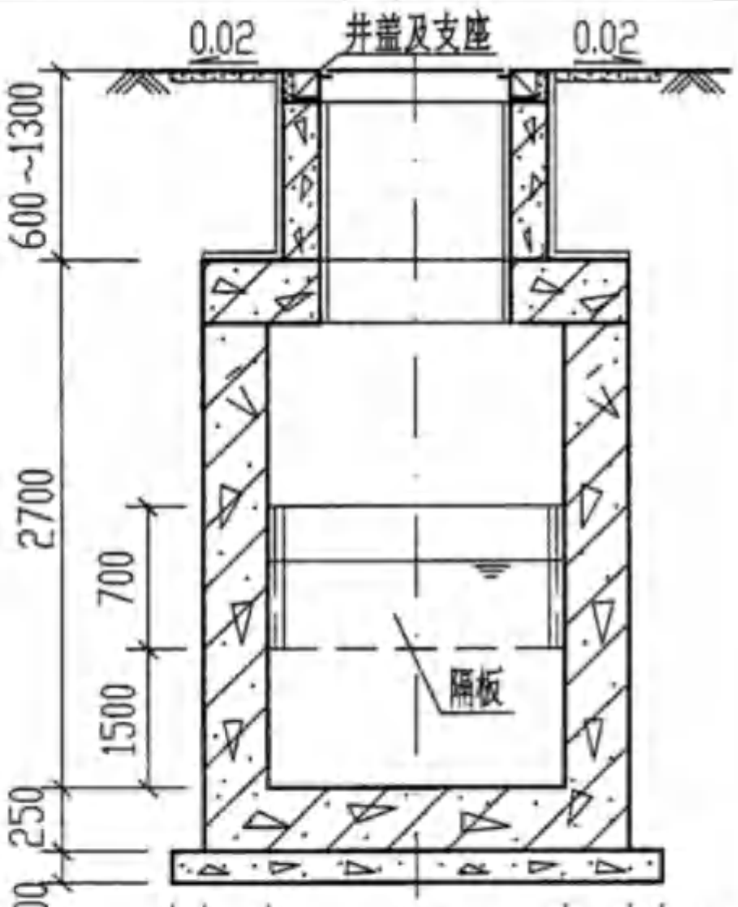

2-2

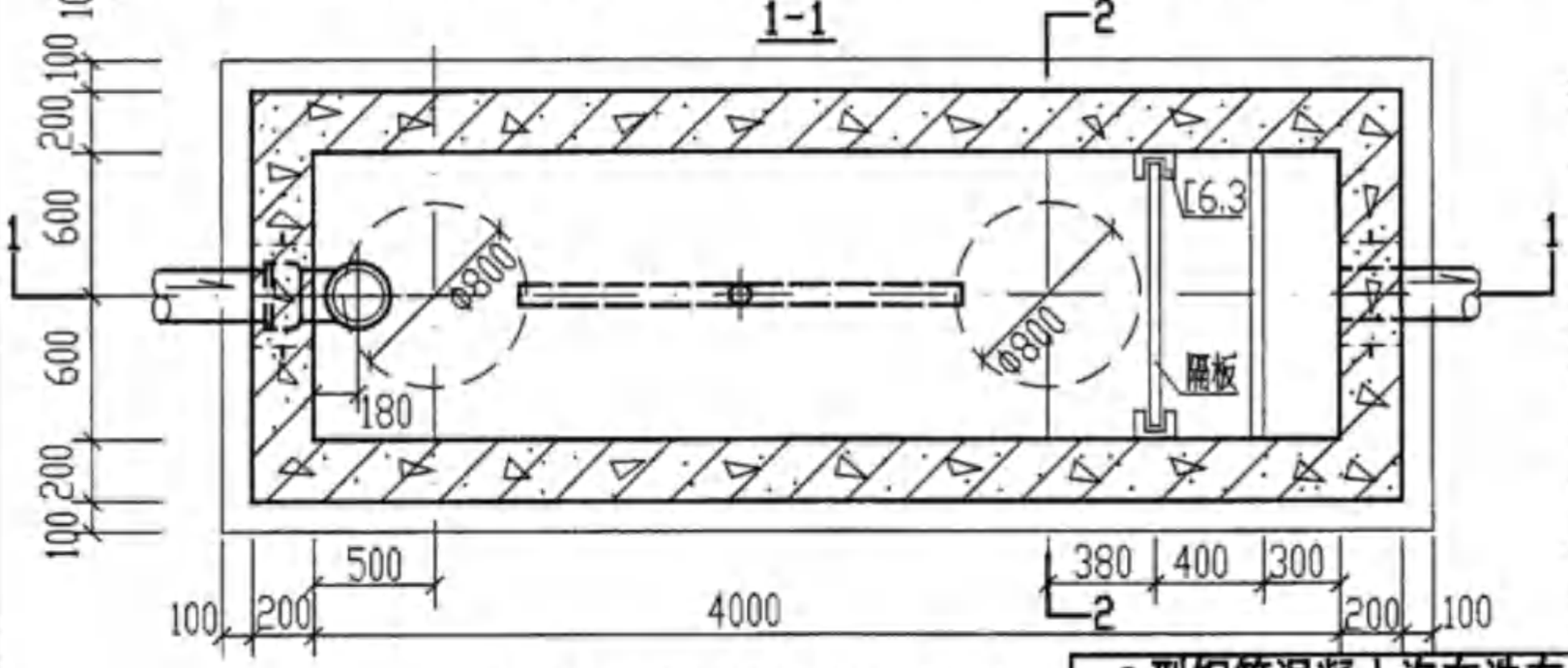

GC-2F、2SF、2QF、2SQF平面图

说明：

1. 型号代号如下：

G	C	—	2	S	Q	F
钢筋混凝土	洗车污水沉淀池		2型	有地下水	过汽车	有覆土

2. 进水管的位置可以三个方向任选。
3. 进、出水管管径及管材由设计人员选定。
4. 管道穿(井)池壁做法见第100页。通气管管罩大样见第101页。
5. 保温做法详见第173页。盖板平面布置图见第166页。
6. 隔板大样及池底做法见第174页，主要材料表详见第176页。
7. 预制井圈大样见第97页。

2型钢筋混凝土汽车洗车污水隔油沉淀池平、剖面图（池顶有覆土 GC-2F、2SF、2QF、2SQF）								图集号	04S519
审核	郭奕雄		校对	任向东		设计	林慧芝	页	161

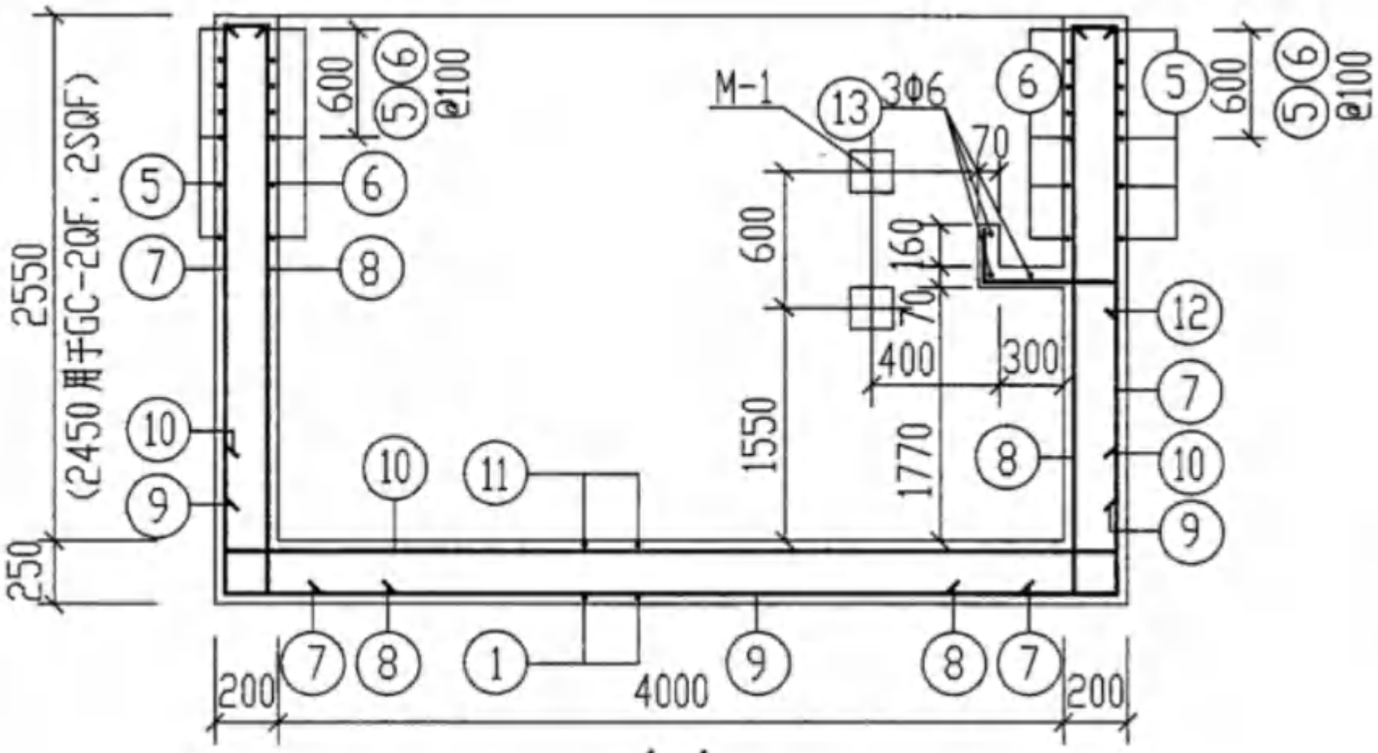

1-1

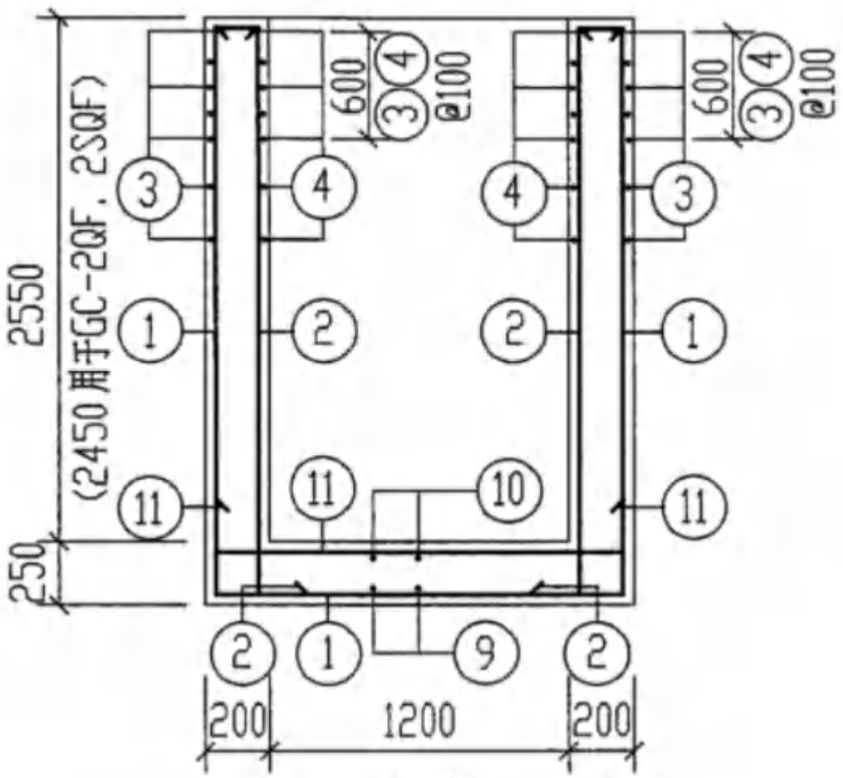

2-2

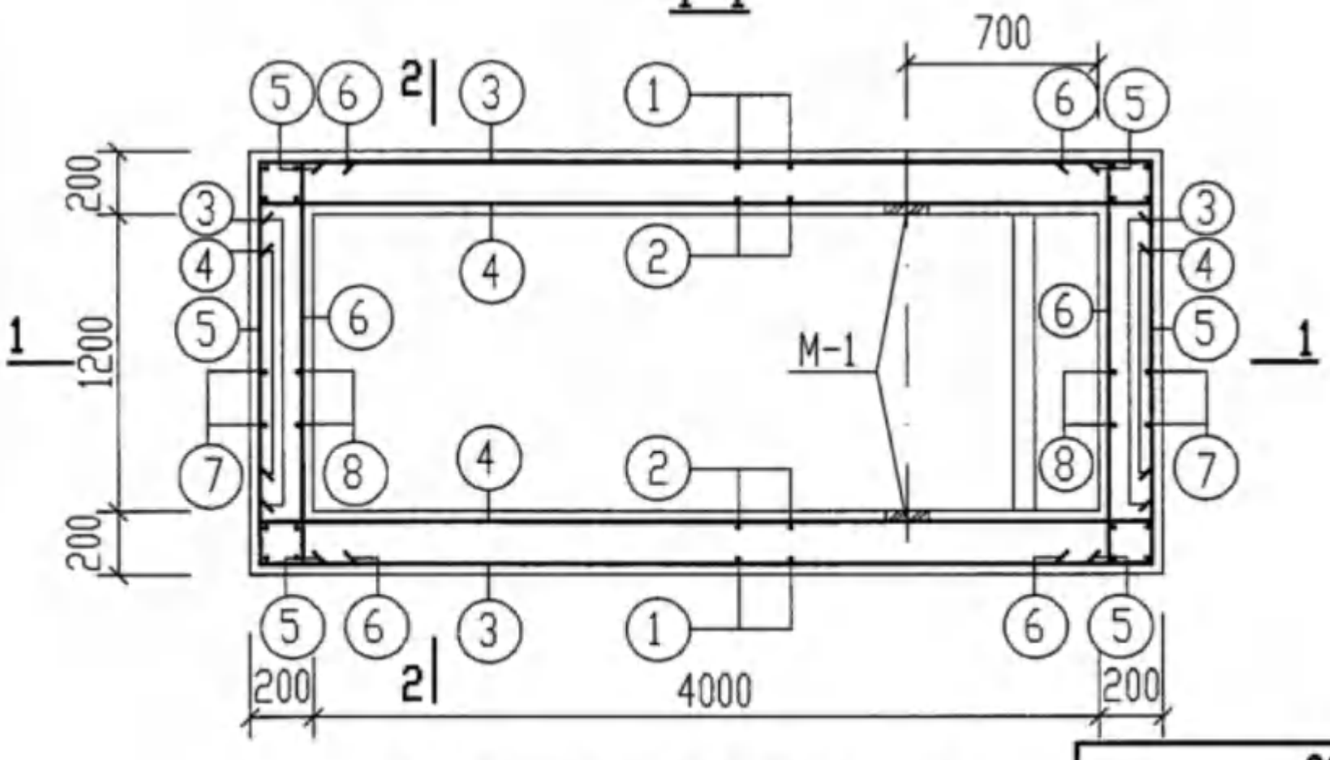

GC-2F，2SF，(2QF，2SQF)平面配筋图

说明：1. 预埋件M-1详见第151页。

2. 钢筋表，材料表详见第163，164页。

3. 其余说明详见第150页说明2，3，4。

GC-2F，2SF，2QF，2SQF配筋图 (无地下水和有地下水 顶面不过和可过汽车 有覆土)								图集号	04S519
审核	郭奕雄	郭奕雄	校对	武明美	武明美	设计	王龙生	王龙生	页	162

钢筋表

地下水活荷载覆土	构件名称	钢筋编号	简图	直径(mm)	长度(mm)	间距(mm)	根数	共长(m)
无地下水和有地下水 顶面不过汽车 有覆土	GC-2F、2SF	1	2730 130 1530 130 2730	Φ10	7250	150	31	224.75
		2	130 2730 150	Φ10	3010	150	56	168.56
		3	350 4330 350	Φ10	5030	100及150	40	201.20
		4	200 4330 200	Φ10	4730	100及150	40	189.20
		5	350 1530 350	Φ10	2230	100及150	40	89.20
		6	200 1530 200	Φ10	1930	100及150	40	77.20
		7	130 2730 150	Φ10	3010	150	24	72.24
		8	130 2730 150	Φ10	3010	150	18	54.18
		9	200 4330 200	Φ10	4730	150	12	56.76
		10	200 4330 200	Φ10	4730	150	12	56.76
		11	270 1530 270	Φ12	2070	150	31	64.17
		12	160 500 100	Φ6	760	150	8	6.10
		13	1530	Φ6	1530		3	4.59

材料表

地下水活荷载覆土	构件名称	钢筋 直径(mm)	钢筋 总长(m)	钢筋 重量(kg)	钢筋 总重(kg)	混凝土 强度等级	混凝土 体积(m^3)
无地下水和有地下水 顶面不过汽车 有覆土	GC-2F、2SF	Φ6	13	3	794	C25	7.47
		Φ10	1190	734			
		Φ12	64	57			

GC-2F、2SF 钢筋表及材料表
(无地下水和有地下水 顶面不过汽车 有覆土)

图集号	04S519
页	163

审核	郭奕雄	校对	武明美	设计	王龙生

钢筋表

地下水活荷载覆土	构件名称	钢筋编号	简图	直径(mm)	长度(mm)	间距(mm)	根数	共长(m)
无地下水和有地下水 顶面可过汽车 有覆土	GC-2QF、2SQF	1	2630 130 1530 130 2630	Φ10	7050	150	31	218.55
		2	130 2630 150	Φ10	2910	150	56	163.00
		3	350 4330 350	Φ10	5030	100及150	40	201.20
		4	200 4330 200	Φ10	4730	100及150	40	189.20
		5	350 1530 350	Φ10	2230	100及150	40	89.20
		6	200 1530 200	Φ10	1930	100及150	40	77.20
		7	130 2630 150	Φ10	2910	150	24	69.84
		8	130 2630 150	Φ10	2910	150	18	52.38
		9	200 4330 200	Φ10	4730	150	12	56.76
		10	200 4330 200	Φ10	4730	150	12	56.76
		11	270 1530 270	Φ12	2070	150	31	64.17
		12	160 500 100	Φ6	760	150	8	6.10
		13	1530	Φ6	1530		3	4.59

材料表

地下水活荷载覆土	构件名称	钢筋 直径(mm)	钢筋 总长(m)	钢筋 重量(kg)	钢筋 总重(kg)	混凝土 强度等级	混凝土 体积(m^3)
无地下水和有地下水 顶面可过汽车 有覆土	GC-2QF、1SQF	Φ6	13	3	785	C25	7.47
		Φ10	1175	725			
		Φ12	64	57			

GC-2QF、2SQF 钢筋表及材料表 (无地下水和有地下水 顶面可过汽车 有覆土)								图集号	04S519
审核	郭奕雄	郭奕雄	校对	武明美	武明美	设计	王龙生	王龙生	页 164

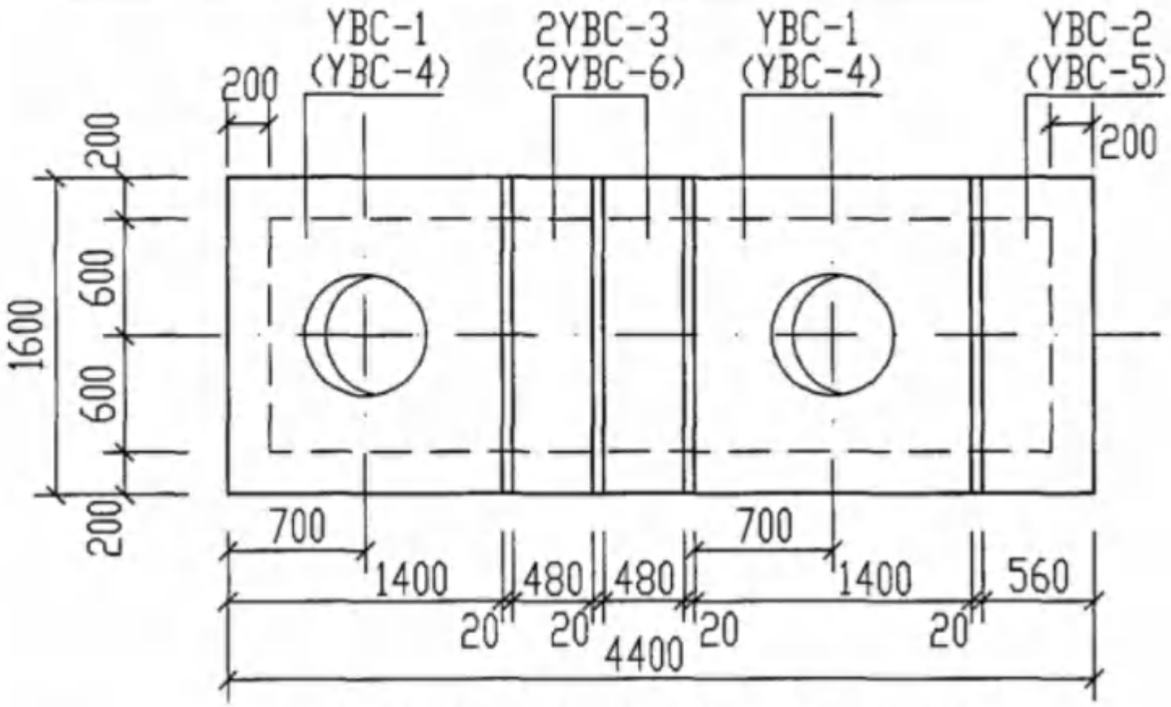

GC-2. 2S (GC-2Q. 2SQ)盖板平面布置图

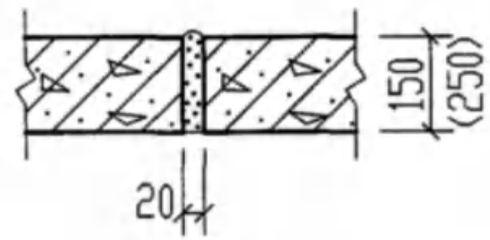

板缝示意图

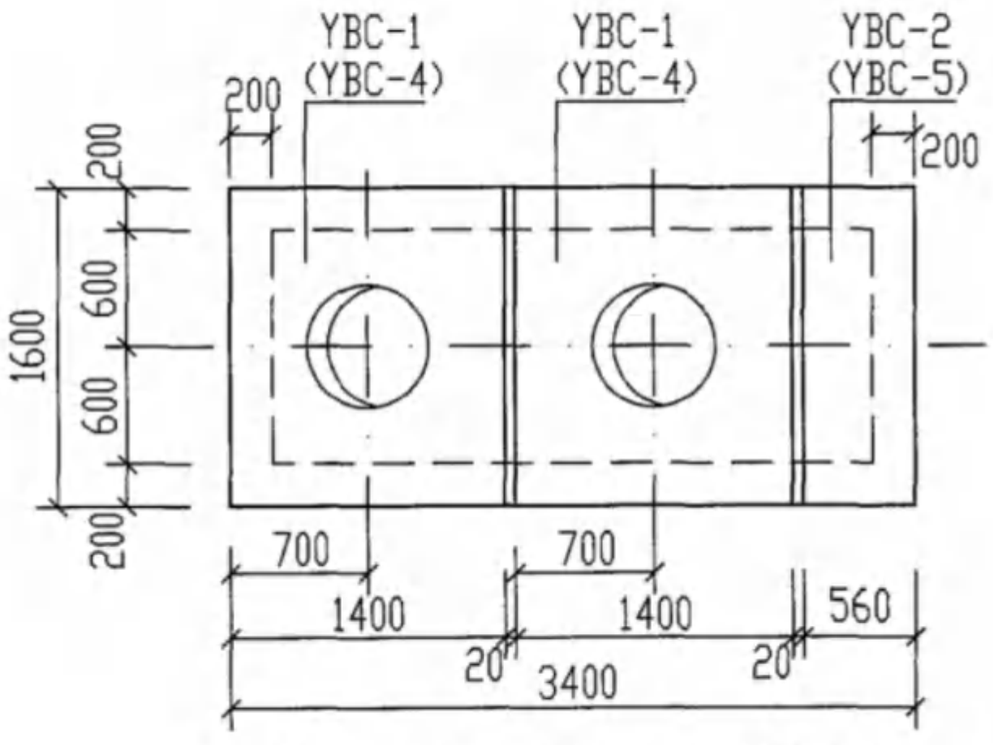

GC-1. 1S (GC-1Q. 1SQ)盖板平面布置图

说明:

1. Y B C — 1
   预制 盖板 汽车洗车污水隔油沉淀池 编号
2. 预制盖板间缝隙用1:2.5水泥砂浆灌缝。
3. 预制盖板配筋图见第167~171页。
4. 本图用于无地下水和有地下水，顶面不过和可过汽车，无覆土的钢筋混凝土汽车洗车污水隔油沉淀池。

GC-1. 1S. 1Q. 1SQ GC-2. 2S. 2Q. 2SQ 盖板平面布置图								图集号	04S519
审核	郭奕雄	校对	武明美	武明美	设计	王龙生	王龙生	页	165

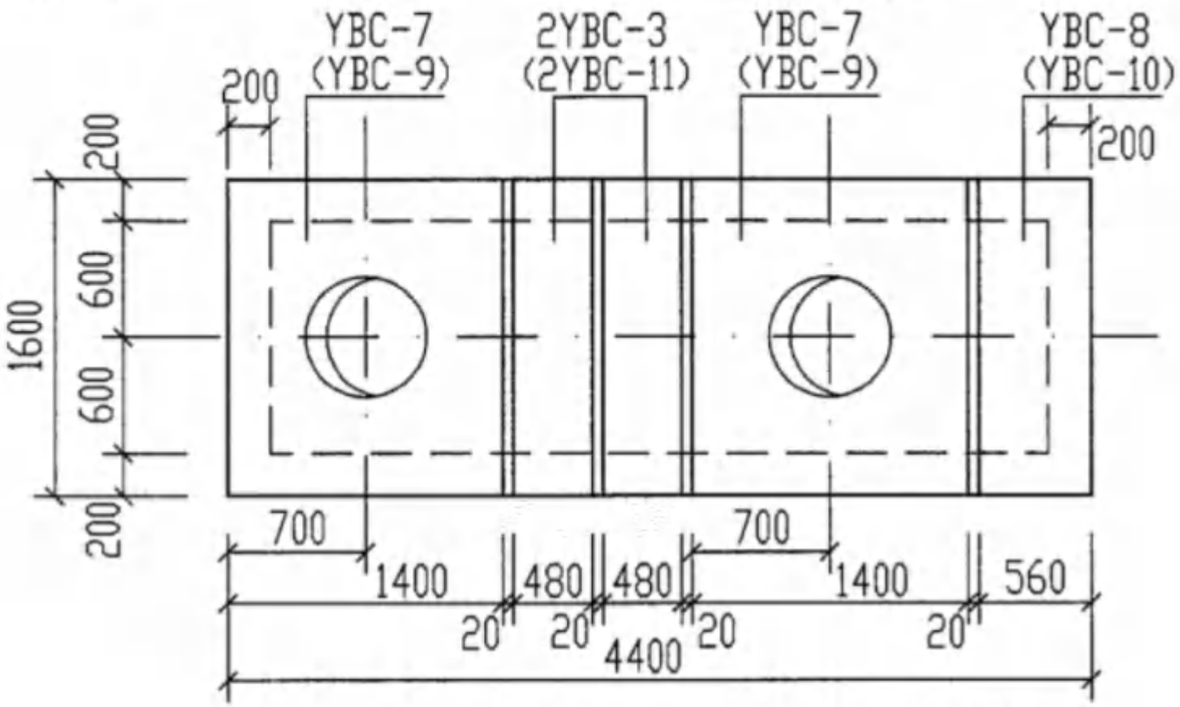

GC-2F. 2SF (GC-2QF. 2SQF)盖板平面布置图

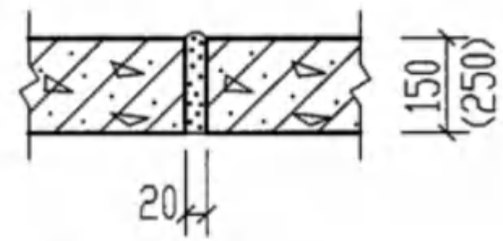

板缝示意图

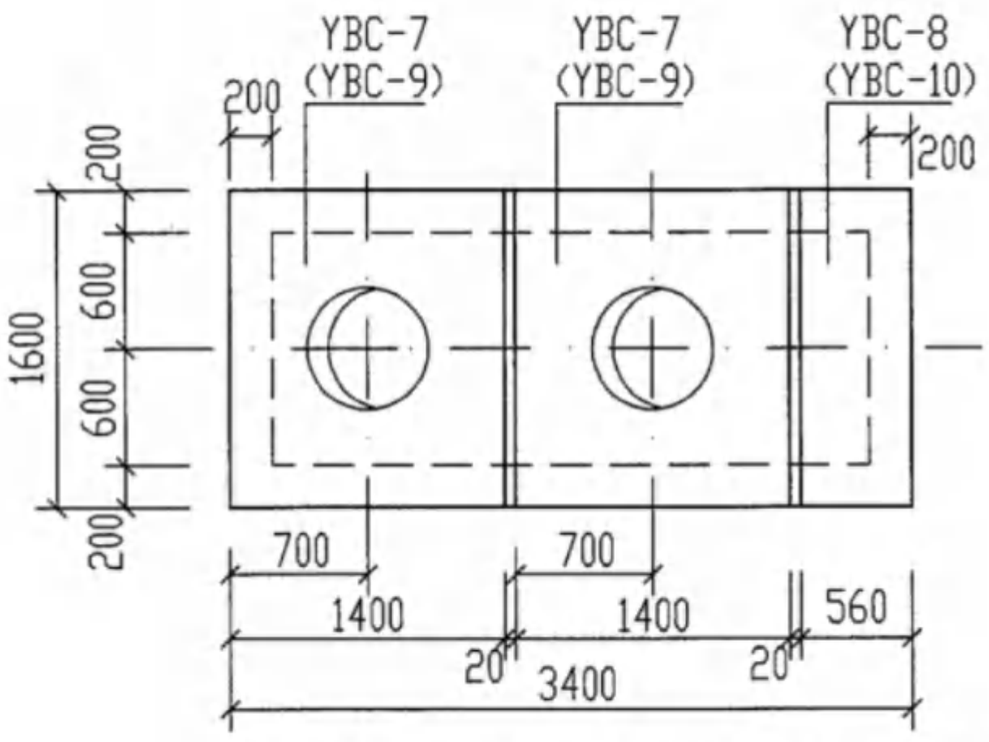

GC-1F. 1SF (GC-1QF. 1SQF)盖板平面布置图

说明:

1. Y B C — 7
   预制 盖板 汽车洗车污水隔油沉淀池 编号
2. 预制盖板间缝隙用1:2.5水泥砂浆灌缝。
3. 预制盖板配筋图见第167～171页。
4. 本图用于无地下水和有地下水，顶面不过和可过汽车，有覆土的钢筋混凝土汽车洗车污水隔油沉淀池。

GC-1F. 1SF. 1QF. 1SQF GC-2F. 2SF. 2QF. 2SQF 盖板平面布置图								图集号	04S519
审核	郭奕雄	郭奕雄	校对	武明美	武明美	设计	王龙生	王龙生	页	166

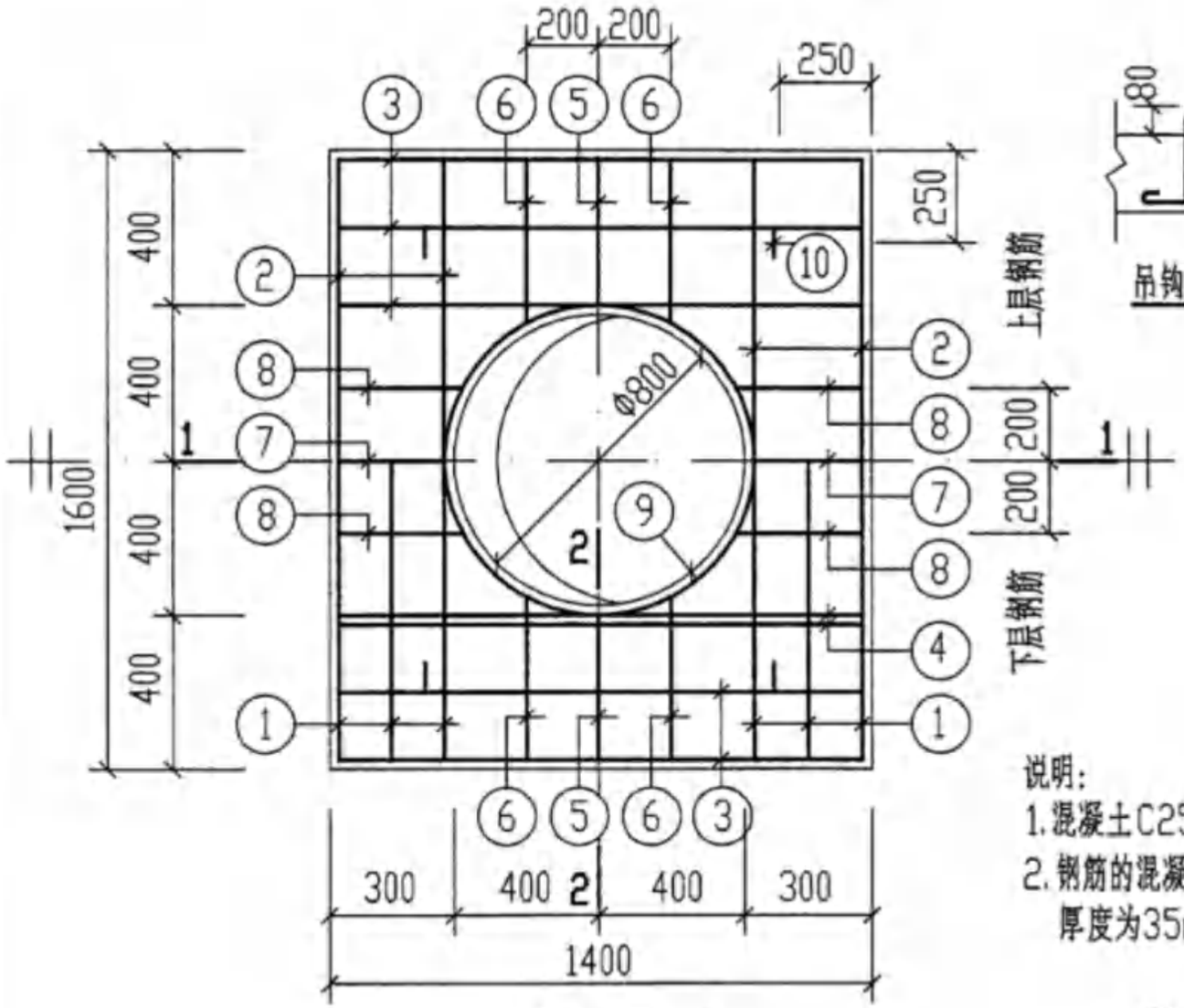

YBC-1, YBC-7

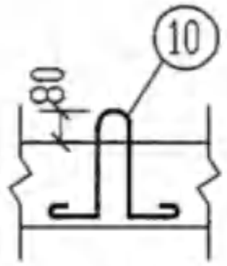

吊钩示意图

说明:

1. 混凝土C25。
2. 钢筋的混凝土保护层厚度为35mm。

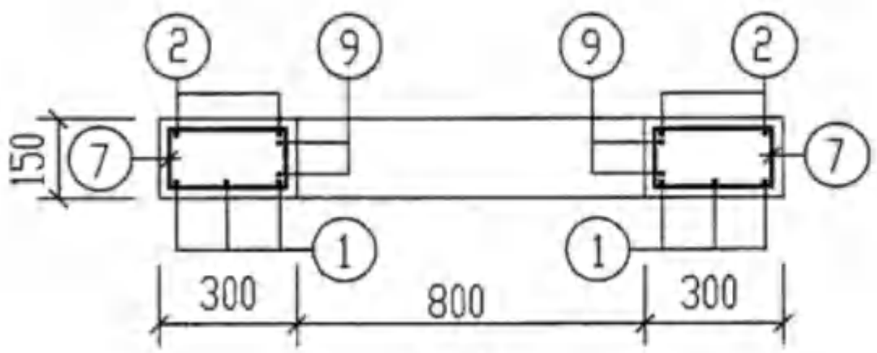

1-1

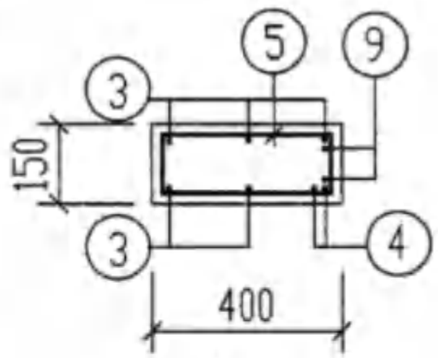

2-2

钢 筋 表

地下水活荷载覆土	构件名称	钢筋编号	简图	直径(mm)	长度(mm)	根数	共长(m)
无地下水和有地下水 顶面不过汽车 无覆土	YBC-1	1	1530	Φ12	1530	6	9.18
		2	1530	Φ10	1530	4	6.12
		3	1330	Φ10	1330	10	13.30
		4	1330	Φ12	1330	4	5.32
		5	90 340	Φ8	1010	2	2.02
		6	90 410	Φ8	1150	4	4.60
		7	90 240	Φ8	810	2	1.62
		8	90 310	Φ8	950	4	3.80
		9	400 r=430	Φ10	3100	2	6.20
		10	180 200 80 200 180	Φ10	970	4	3.88

材 料 表

地下水活荷载覆土	构件名称	钢筋 直径(mm)	钢筋 总长(m)	钢筋 重量(kg)	钢筋 总重(kg)	混凝土 强度等级	混凝土 体积(m^3)
同上	YBC-1	Φ8	12	5	37	C25	0.260
		Φ10	4	3			
		Φ10	26	16			
		Φ12	15	13			

YBC-1, YBC-7 配筋图 (无地下水和有地下水 顶面不过汽车 无覆土和有覆土)								图集号	04S519
审核	郭奕雄	郭奕雄	校对	武明美	武明美	设计	王龙生	页	167

钢筋表

地下水活荷载覆土	构件名称	钢筋编号	简图	直径(mm)	长度(mm)	间距(mm)	根数	共长(m)
无地下水和有地下水 顶面不过汽车 有覆土	YBC-7	1	1530	Φ14	1530		6	9.18
		2	1530	Φ10	1530		4	6.12
		3	1330	Φ10	1330		10	13.30
		4	1330	Φ12	1330		4	5.32
		5	90 340	Φ8	1010		2	2.02
		6	90 410	Φ8	1150		4	4.60
		7	90 240	Φ8	810		2	1.62
		8	90 310	Φ8	950		4	3.80
		9	400 r=430	Φ10	3100		2	6.20
		10	180 200 80 200 180	Φ10	970		4	3.88

材料表

地下水活荷载覆土	构件名称	钢筋 直径(mm)	钢筋 总长(m)	钢筋 重量(kg)	钢筋 总重(kg)	混凝土 强度等级	混凝土 体积(m^3)
无地下水和有地下水 顶面不过汽车 有覆土	YBC-7	Φ8	12	5	40	C25	0.26
		Φ10	4	3			
		Φ10	26	16			
		Φ12	5	5			
		Φ14	9	11			

YBC-7 钢筋表及材料表 (无地下水和有地下水 顶面不过汽车 有覆土)						图集号	04S519
审核	郭奕雄	校对	武明美	设计	王龙生	页	168

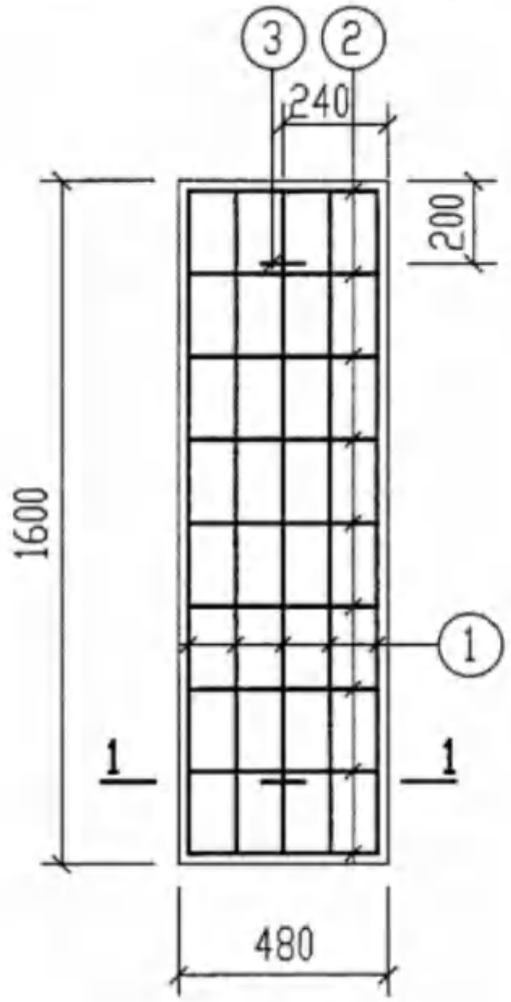

YBC-3. (6. 11)

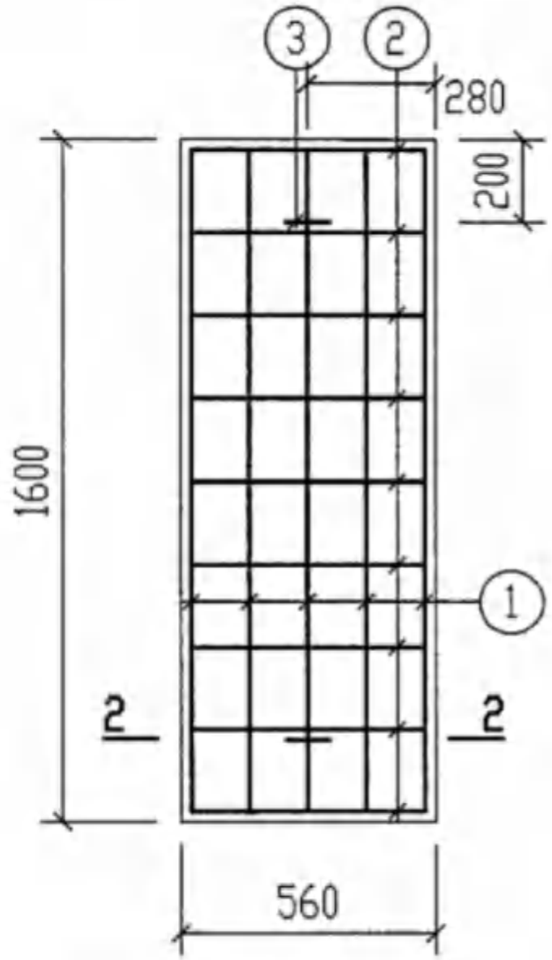

YBC-2. (5). 8. (10)

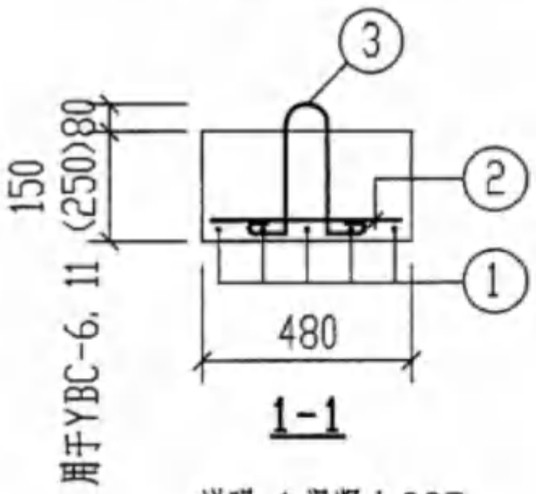

1-1

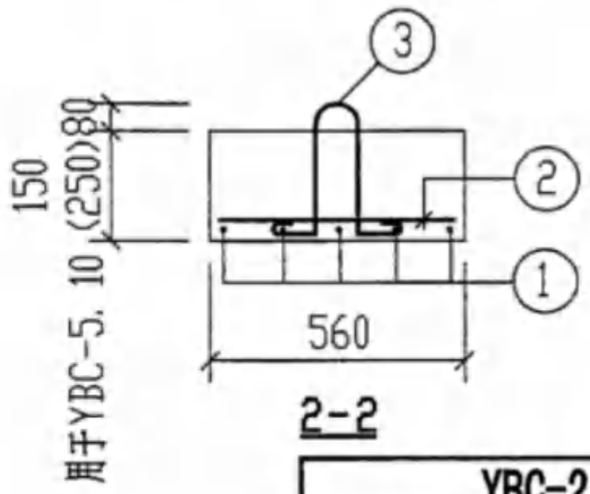

2-2

说明：1.混凝土C25。

2.钢筋的混凝土保护层为35mm。

钢筋表

地下水 活荷载 覆土	构件名称	钢筋编号	简图	直径(mm)	长度(mm)	根数	共长(m)
顶面不过汽车 无地下水和有地下水 无覆土	YBC-2	1	1530	Φ10	1530	5	7.65
		2	500	Φ6	500	9	4.50
		3	180 200 80 200 180	Φ10	970	2	1.94
	YBC-3	1	1530	Φ10	1530	5	7.65
		2	420	Φ6	420	9	3.78
		3	180 200 80 200 180	Φ10	970	2	1.94

材料表

地下水 活荷载 覆土	构件名称	钢筋				混凝土	
		直径(mm)	总长(m)	重量(kg)	总重(kg)	强度等级	体积(m^3)
顶面不过汽车 无地下水和有地下水 无覆土	YBC-2	Φ6	5	2	9	C25	0.14
		Φ10	2	2			
		Φ10	8	5			
	YBC-3	Φ6	4	1	8	C25	0.12
		Φ10	2	2			
		Φ10	8	5			

YBC-2. 3. 5. 6. 8. 10. 11 配筋图 (无地下水和有地下水 顶面不过和可过汽车 无覆土和有覆土)								图集号	04S519
审核	郭奕雄	郭奕雄	校对	武明美	武明美	设计	王龙生	王龙生	页	169

钢筋表

地下水 活荷载 覆土	构件名称	钢筋编号	简图	直径(mm)	长度(mm)	间距(mm)	根数	共长(m)
顶面不过和可过汽车 无地下水和有地下水 无覆土和有覆土	YBC-5	1	1530	Φ16	1530		5	7.65
		2	500	Φ6	500		9	4.50
		3	80 300 80 300 80	Φ10	970		2	1.94
	YBC-6	1	1530	Φ16	1530		5	7.65
		2	420	Φ6	420		9	3.78
		3	80 300 80 300 80	Φ10	970		2	1.94
	YBC-8	1	1530	Φ10	1530		5	7.65
		2	500	Φ6	500		9	4.50
		3	180 200 80 200 180	Φ10	970		2	1.94
	YBC-10	1	1530	Φ12	1530		5	7.65
		2	500	Φ6	500		9	4.50
		3	180 200 80 200 180	Φ10	970		2	1.94
	YBC-11	1	1530	Φ12	1530		5	7.65
		2	420	Φ6	420		9	3.78
		3	180 200 80 200 180	Φ10	970		2	1.94

材料表

地下水 活荷载 覆土	构件名称	钢筋 直径(mm)	钢筋 总长(m)	钢筋 重量(kg)	钢筋 总重(kg)	混凝土 强度等级	混凝土 体积(m^3)
顶面不过和可过汽车 无地下水和有地下水 无覆土和有覆土	YBC-5	Φ6	5	2	17	C25	0.23
		Φ10	2	2			
		Φ16	8	13			
	YBC-6	Φ6	4	1	16	C25	0.19
		Φ10	2	2			
		Φ16	8	13			
	YBC-8	Φ6	5	2	9	C25	0.14
		Φ10	2	2			
		Φ10	8	5			
	YBC-10	Φ6	5	2	11	C25	0.23
		Φ10	2	2			
		Φ12	8	7			
	YBC-11	Φ6	4	1	10	C25	0.19
		Φ10	2	2			
		Φ12	8	7			

YBC-5. 6. 8. 10. 11钢筋表及材料表
(无地下水和有地下水 顶面不过和可过汽车 无覆土和有覆土)

审核	郭奕雄	校对	武明美	设计	王龙生	图集号	04S519
						页	170

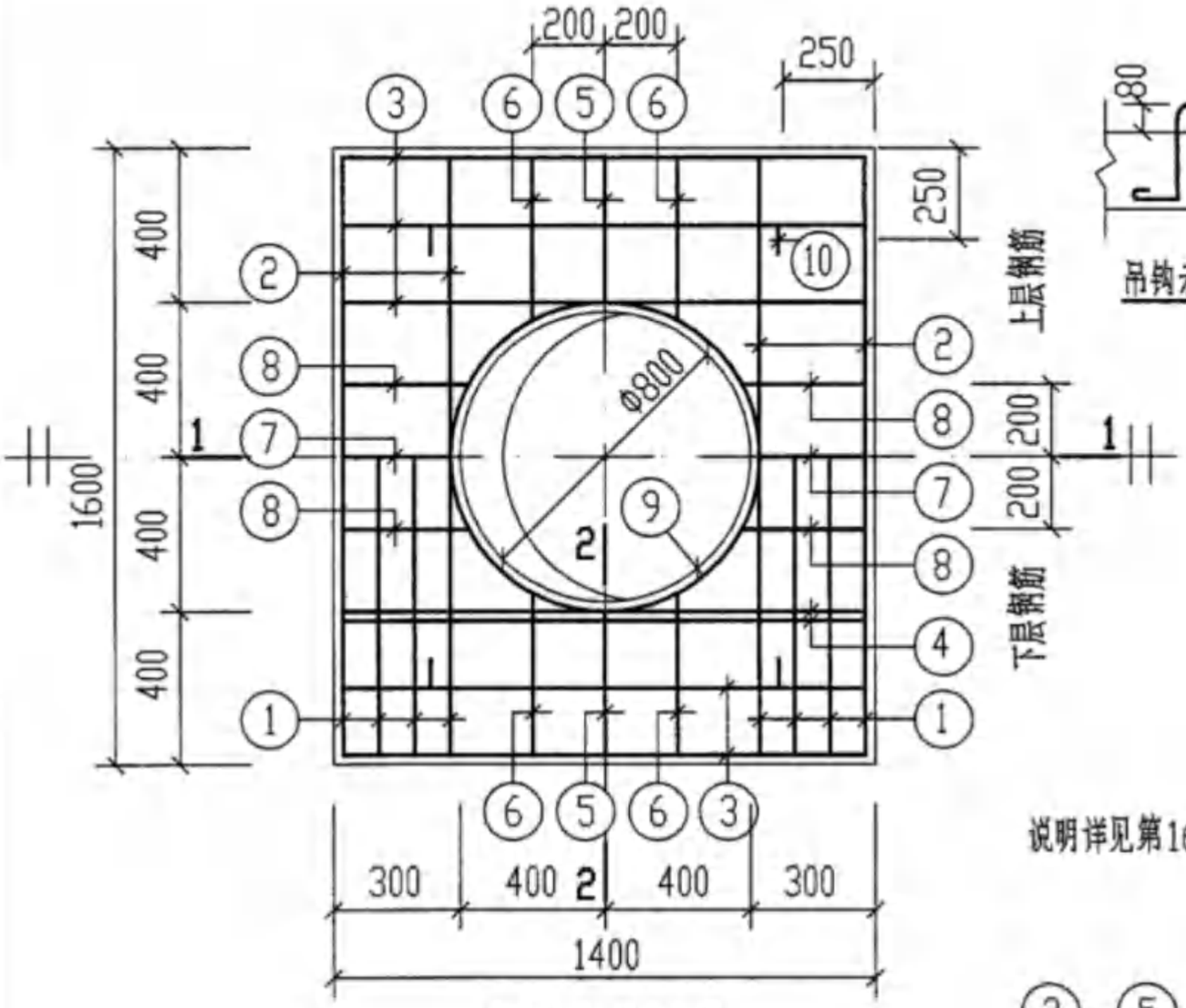

YBC-4, YBC-9

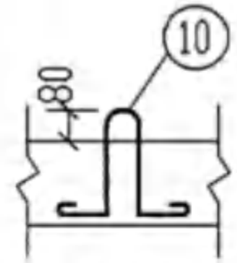

吊钩示意图

说明详见第167页。

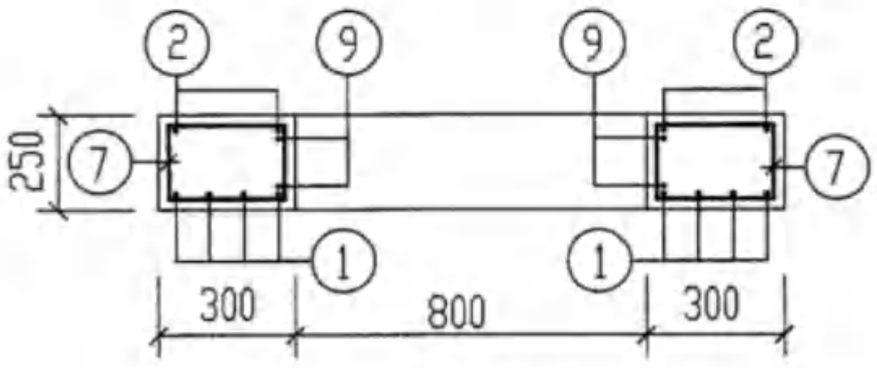

1-1

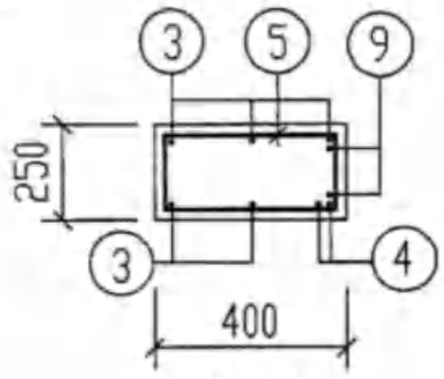

2-2

钢　筋　表

地下水 活荷载 覆土	构件名称	钢筋编号	简图	直径(mm)	长度(mm)	根数	共长(m)
无地下水和有地下水 顶面可过汽车 无覆土	YBC-4	1	1530	Φ18	1530	8	12.24
		2	1530	Φ12	1530	4	6.12
		3	1330	Φ12	1330	10	13.30
		4	1330	Φ14	1330	4	5.32
		5	190 340	Φ10	1210	2	2.42
		6	190 410	Φ10	1350	4	5.40
		7	190 240	Φ10	1010	2	2.02
		8	190 310	Φ10	1150	4	4.60
		9	480 r=430	Φ12	3180	2	6.36
		10	80 300 80 300 80	Φ10	970	4	3.88

材　料　表

地下水 活荷载 覆土	构件名称	钢筋 直径(mm)	钢筋 总长(m)	钢筋 重量(kg)	钢筋 总重(kg)	混凝土 强度等级	混凝土 体积(m^3)
同上	YBC-4	Φ10	4	3	66	C25	0.43
		Φ10	15	9			
		Φ12	26	23			
		Φ14	6	7			
		Φ18	12	24			

YBC-4, YBC-9 配筋图
(无地下水和有地下水　顶面可过汽车　无覆土和有覆土)

图集号	04S519
页	171

审核	郭奕雄	校对	武明美	设计	王龙生

钢筋表

地下水 活荷载 覆土	构件名称	钢筋编号	简图	直径(mm)	长度(mm)	间距(mm)	根数	共长(m)
顶面可过汽车 无地下水和有地下水 有覆土	YBC-9	1	1530	Φ18	1530		8	12.24
		2	1530	Φ12	1530		4	6.12
		3	1330	Φ12	1330		10	13.30
		4	1330	Φ14	1330		4	5.32
		5	90 340	Φ10	1010		2	2.02
		6	90 410	Φ10	1150		4	4.60
		7	90 240	Φ10	810		2	1.62
		8	90 310	Φ10	950		4	3.80
		9	480 r=430	Φ12	3180		2	6.36
		10	180 200 80 200 180	Φ10	970		4	3.88

材料表

地下水 活荷载 覆土	构件名称	钢筋 直径(mm)	钢筋 总长(m)	钢筋 重量(kg)	钢筋 总重(kg)	混凝土 强度等级	混凝土 体积(m^3)
顶面可过汽车 无地下水和有地下水 有覆土	YBC-9	Φ10	4	3	64	C25	0.43
		Φ10	12	8			
		Φ12	26	23			
		Φ14	5	6			
		Φ18	12	24			

YBC-9 钢筋表及材料表
(无地下水和有地下水 顶面可过汽车 有覆土)

图集号	04S519
页	172

审核	郭奕雄	校对	武明美	设计	王龙生

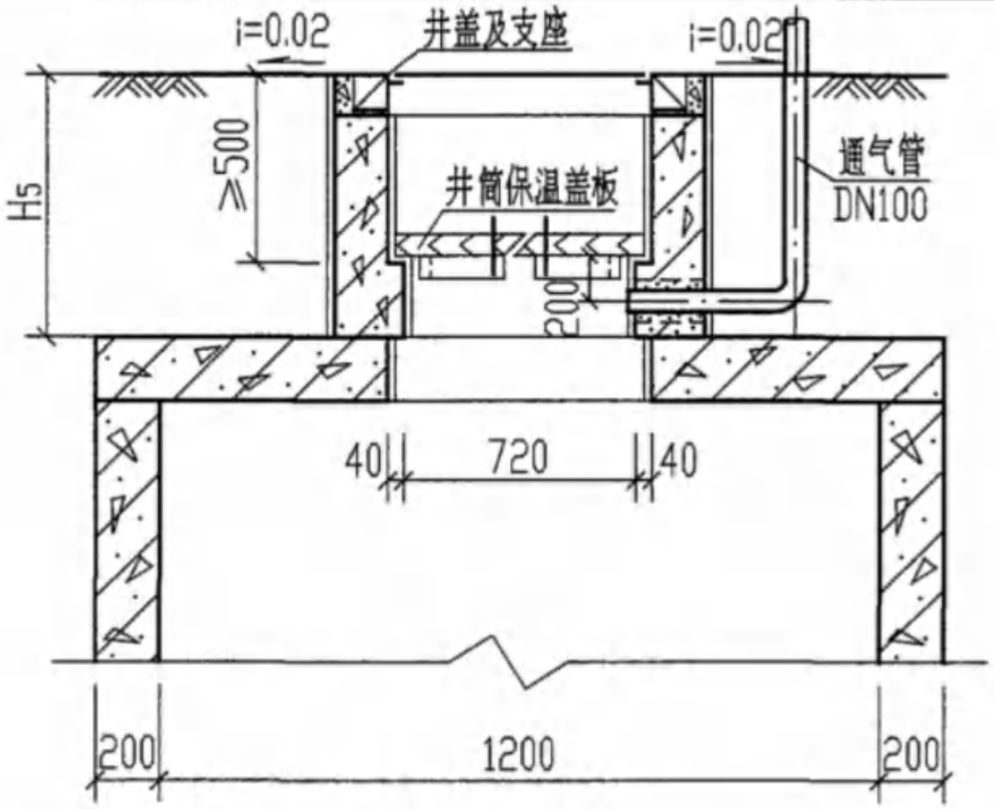

钢筋混凝土保温井口

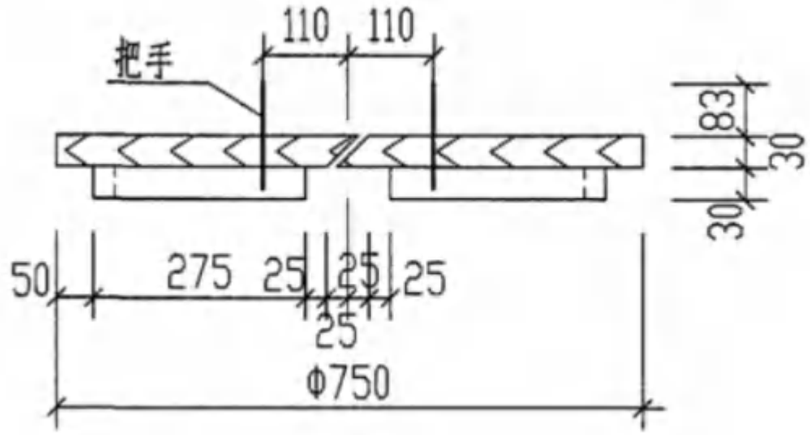

1-1

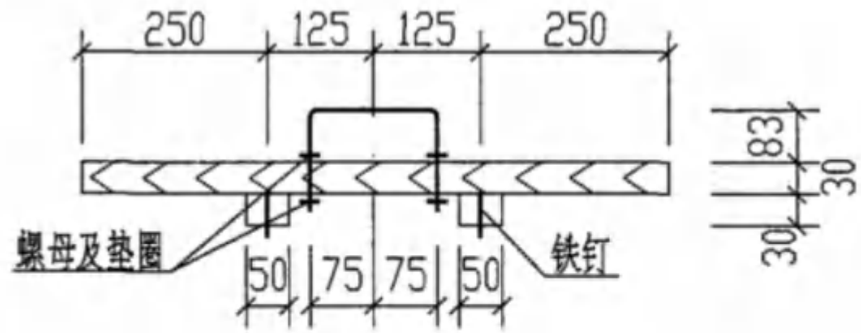

2-2

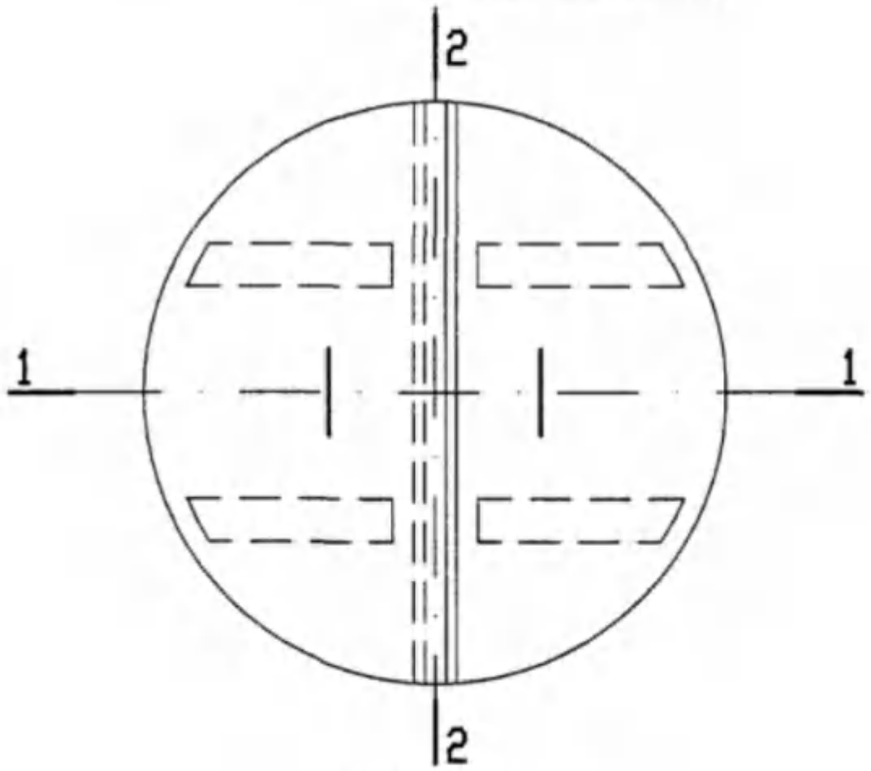

木制保温盖板平面图

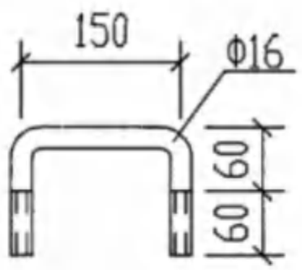

把手大样图

说明：

1. 当地采暖计算温度低于-10°C的地区须做保温。
2. 木制保温盖板材料为松木。
3. 木制井盖须浸热沥青防腐。
4. 凡做保温的池，井筒高度必须Hs≥800mm。
5. 凡做保温的池通气管必须埋在保温板以下。

有覆土钢筋混凝土汽车洗车污水隔油沉淀池 保温井口及木制保温盖板做法								图集号	04S519
审核	郭奕雄	郭奕雄	校对	武明美	武明美	设计	王龙生	王龙生	页	173

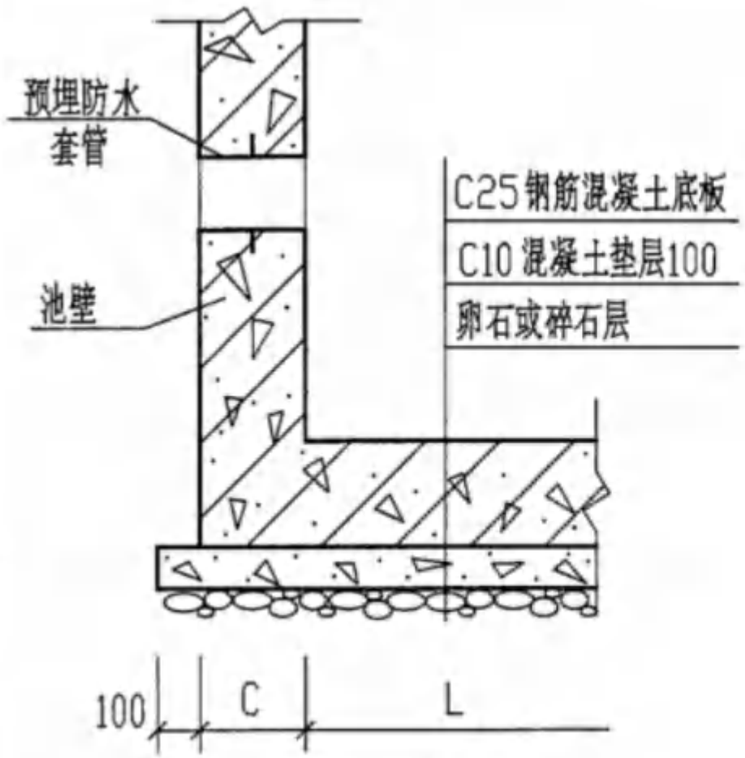

池底做法大样图(用于有地下水)

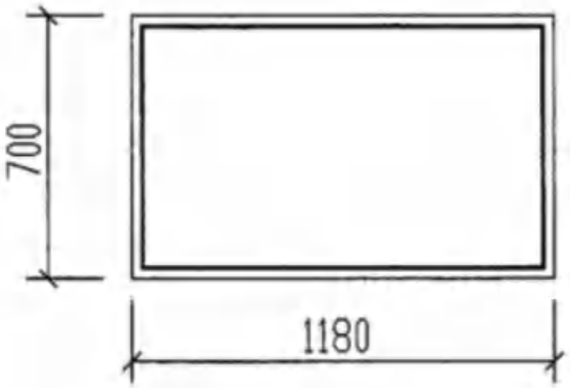

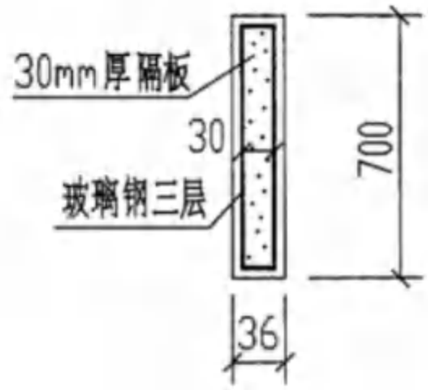

中间隔板大样图

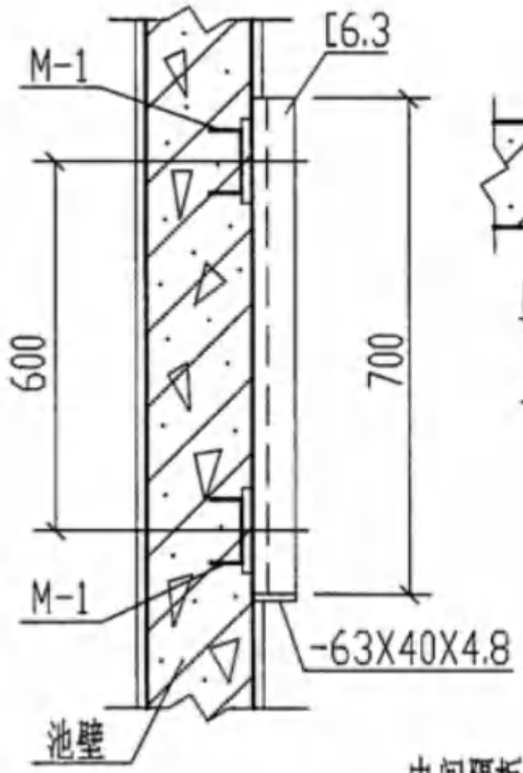

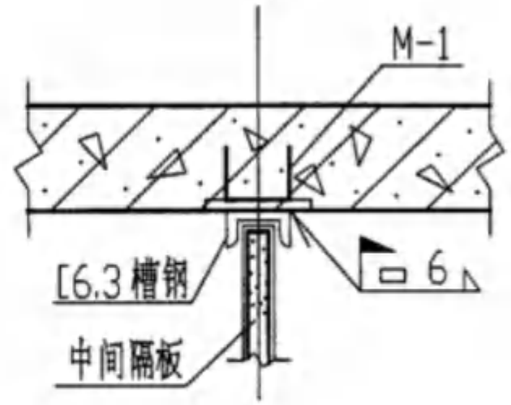

中间隔板预埋件大样图

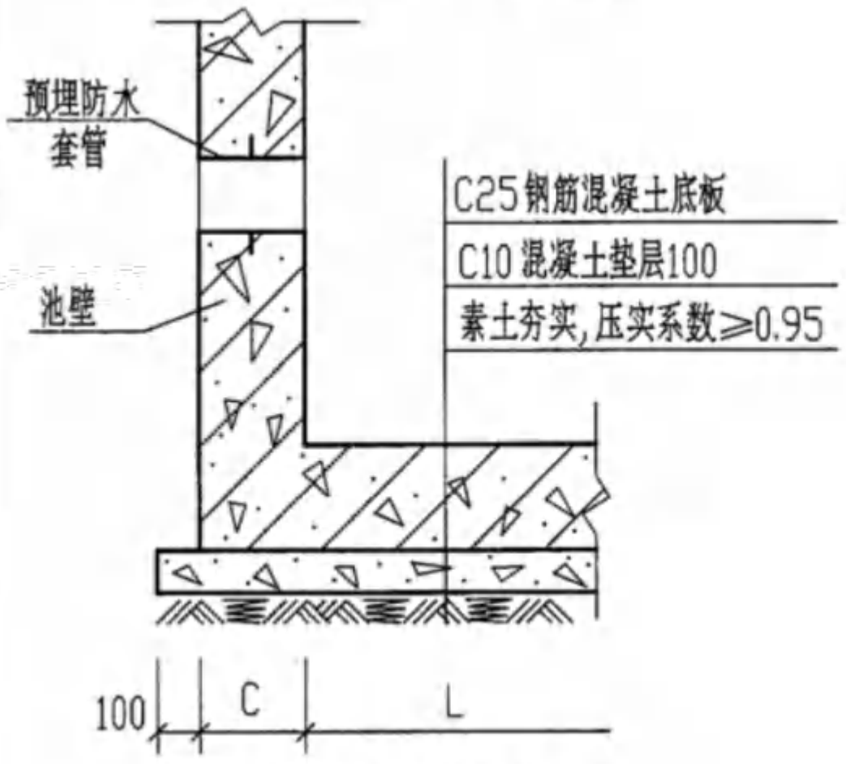

池底做法大样图(用于无地下水)

说明:

1. 管道穿钢筋混凝土壁须预埋防水套管,做法见第100页。
2. 本图所示隔板为复合聚苯板,中间为30mm聚苯板,外贴玻璃钢护面,三层玻璃布四层树脂,总厚36mm。
3. 预埋件M-1详见第151页。
4. 池内所有外露铁件均刷防腐漆二道。

钢筋混凝土汽车洗车污水隔油沉淀池隔板大样及底板做法详图								图集号	04S519
审核	郭奕雄	郭奕雄	校对	武明美	武明美	设计	王龙生	页	174

钢筋混凝土汽车洗车污水隔油沉淀池所需构件一览表

地下水	活荷载	覆土	钢筋混凝土汽车洗车污水隔油沉淀池		预制盖板			预制井圈			隔板			井盖及支座	
			池号	型号	构件号	个数	页次	构件号	个数	页次	构件号	个数	页次	型号(铸铁)	数量(套)
无地下水	顶面不过汽车	无覆土	1	GC-1	YBC-1 YBC-2	2 1	167 169	——			隔板	1	174	Φ800 轻型	2
			2	GC-2	YBC-1 YBC-2 YBC-3	2 1 2	167 169	——			隔板	1	174	Φ800 轻型	2
		有覆土	1	GC-1F	YBC-7 YBC-8	2 1	167 169	JQ-1～JQ-5	随覆土深度定	97～99	隔板	1	174	Φ800 轻型	2
			2	GC-2F	YBC-3 YBC-7 YBC-8	2 2 1	169 167	JQ-1～JQ-5	随覆土深度定	97～99	隔板	1	174	Φ800 轻型	2
	顶面可过汽车	无覆土	1	GC-1Q	YBC-4 YBC-5	2 1	171 169	——			隔板	1	174	Φ800 重型	2
			2	GC-2Q	YBC-4 YBC-5 YBC-6	2 1 2	171 169	——			隔板	1	174	Φ800 重型	2
		有覆土	1	GC-1QF	YBC-9 YBC-10	2 1	171 169	JQ-1～JQ-5	随覆土深度定	97～99	隔板	1	174	Φ800 重型	2
			2	GC-2QF	YBC-9 YBC-10 YBC-11	2 1 2	171 169	JQ-1～JQ-5	随覆土深度定	97～99	隔板	1	174	Φ800 重型	2
有地下水	顶面不过汽车	无覆土	1	GC-1S	YBC-1 YBC-2	2 1	167 169	——			隔板	1	174	Φ800 轻型	2
			2	GC-2S	YBC-1 YBC-2 YBC-3	2 1 2	167 169	——			隔板	1	174	Φ800 轻型	2
		有覆土	1	GC-1SF	YBC-7 YBC-8	2 1	167 169	JQ-1～JQ-5	随覆土深度定	97～99	隔板	1	174	Φ800 轻型	2
			2	GC-2SF	YBC-3 YBC-7 YBC-8	2 2 1	169 167	JQ-1～JQ-5	随覆土深度定	97～99	隔板	1	174	Φ800 轻型	2
	顶面可过汽车	无覆土	1	GC-1SQ	YBC-4 YBC-5	2 1	171 169	——			隔板	1	174	Φ800 重型	2
			2	GC-2SQ	YBC-4 YBC-5 YBC-6	2 1 2	171 169	——			隔板	1	174	Φ800 重型	2
		有覆土	1	GC-1SQF	YBC-9 YBC-10	2 1	171 169	JQ-1～JQ-5	随覆土深度定	97～99	隔板	1	174	Φ800 重型	2
			2	GC-2SQF	YBC-9 YBC-10 YBC-11	2 1 2	171 169	JQ-1～JQ-5	随覆土深度定	97～99	隔板	1	174	Φ800 重型	2

钢筋混凝土汽车洗车污水隔油沉淀池主要材料汇总表

地下水	活荷载	覆土	钢筋混凝土汽车洗车污水隔油沉淀池 池号	型号	C10混凝土垫层(m^3)	池壁及池底 混凝土 强度等级	池壁及池底 混凝土 体积(m^3)	池壁及池底 钢筋 种类	池壁及池底 钢筋 重量(kg)	预制盖板 混凝土 强度等级	预制盖板 混凝土 体积(m^3)	预制盖板 钢筋 种类	预制盖板 钢筋 重量(kg)	预制井圈 钢筋(kg)	预制井圈 混凝土体积(m^3)	预制井圈 抹面(m^2)(防水砂浆厚20)1:2	井盖及支座 型号(铸铁)	井盖及支座 数量(套)	通气管(m)	管罩(套)	90°三通(个)
无地下水	顶面不过汽车	无覆土	1	GC-1	0.97	C25	4.95~6.42	HRB335(Φ)	531~668	C25	0.66	HRB335(Φ)	83	—	—	—	Φ800轻型	2	1~3	1	1
			2	GC-2	1.20		6.90~8.69	HRB335(Φ)	764~929		0.90	HRB335(Φ)	99	—	—	—	Φ800轻型	2	1~3	1	1
		有覆土	1	GC-1F	0.97	C25	5.13	HRB335(Φ)	539	C25	0.66	HRB335(Φ)	89	11~40	0.23~0.44	7.84~16.98	Φ800轻型	2	3~5	1	1
			2	GC-2F	1.20		7.47	HRB335(Φ)	794		0.90	HRB335(Φ)	105	11~40	0.23~0.44	7.84~16.98	Φ800轻型	2	3~5	1	1
	顶面可过汽车	无覆土	1	GC-1Q	0.97	C25	4.76~6.24	HRB335(Φ)	596~754	C25	1.09	HRB335(Φ)	149	—	—	—	Φ800重型	2	1~3	1	1
			2	GC-2Q	1.20		6.67~8.47	HRB335(Φ)	1014~1242		1.47	HRB335(Φ)	181	—	—	—	Φ800重型	2	1~3	1	1
		有覆土	1	GC-1QF	0.97	C25	4.95	HRB335(Φ)	532	C25	1.09	HRB335(Φ)	139	11~40	0.23~0.44	7.84~16.98	Φ800重型	2	3~5	1	1
			2	GC-2QF	1.20		7.25	HRB335(Φ)	785		1.47	HRB335(Φ)	159	11~40	0.23~0.44	7.84~16.98	Φ800重型	2	3~5	1	1
有地下水	顶面不过汽车	无覆土	1	GC-1S	0.97	C25	4.95~6.42	HRB335(Φ)	531~668	C25	0.66	HRB335(Φ)	83	—	—	—	Φ800轻型	2	1~3	1	1
			2	GC-2S	1.20		6.90~8.69	HRB335(Φ)	764~929		0.90	HRB335(Φ)	99	—	—	—	Φ800轻型	2	1~3	1	1
		有覆土	1	GC-1SF	0.97	C25	5.13	HRB335(Φ)	539	C25	0.66	HRB335(Φ)	89	11~40	0.23~0.44	7.84~16.98	Φ800轻型	2	3~5	1	1
			2	GC-2SF	1.20		7.47	HRB335(Φ)	794		0.90	HRB335(Φ)	105	11~40	0.23~0.44	7.84~16.98	Φ800轻型	2	3~5	1	1
	顶面可过汽车	无覆土	1	GC-1SQ	0.97	C25	4.76~6.24	HRB335(Φ)	596~754	C25	1.09	HRB335(Φ)	149	—	—	—	Φ800重型	2	1~3	1	1
			2	GC-2SQ	1.20		6.67~8.47	HRB335(Φ)	1014~1242		1.47	HRB335(Φ)	181	—	—	—	Φ800重型	2	1~3	1	1
		有覆土	1	GC-1SQF	0.97	C25	4.95	HRB335(Φ)	532	C25	1.09	HRB335(Φ)	139	11~40	0.23~0.44	7.84~16.98	Φ800重型	2	3~5	1	1
			2	GC-2SQF	1.20		7.25	HRB335(Φ)	785		1.47	HRB335(Φ)	159	11~40	0.23~0.44	7.84~16.98	Φ800重型	2	3~5	1	1

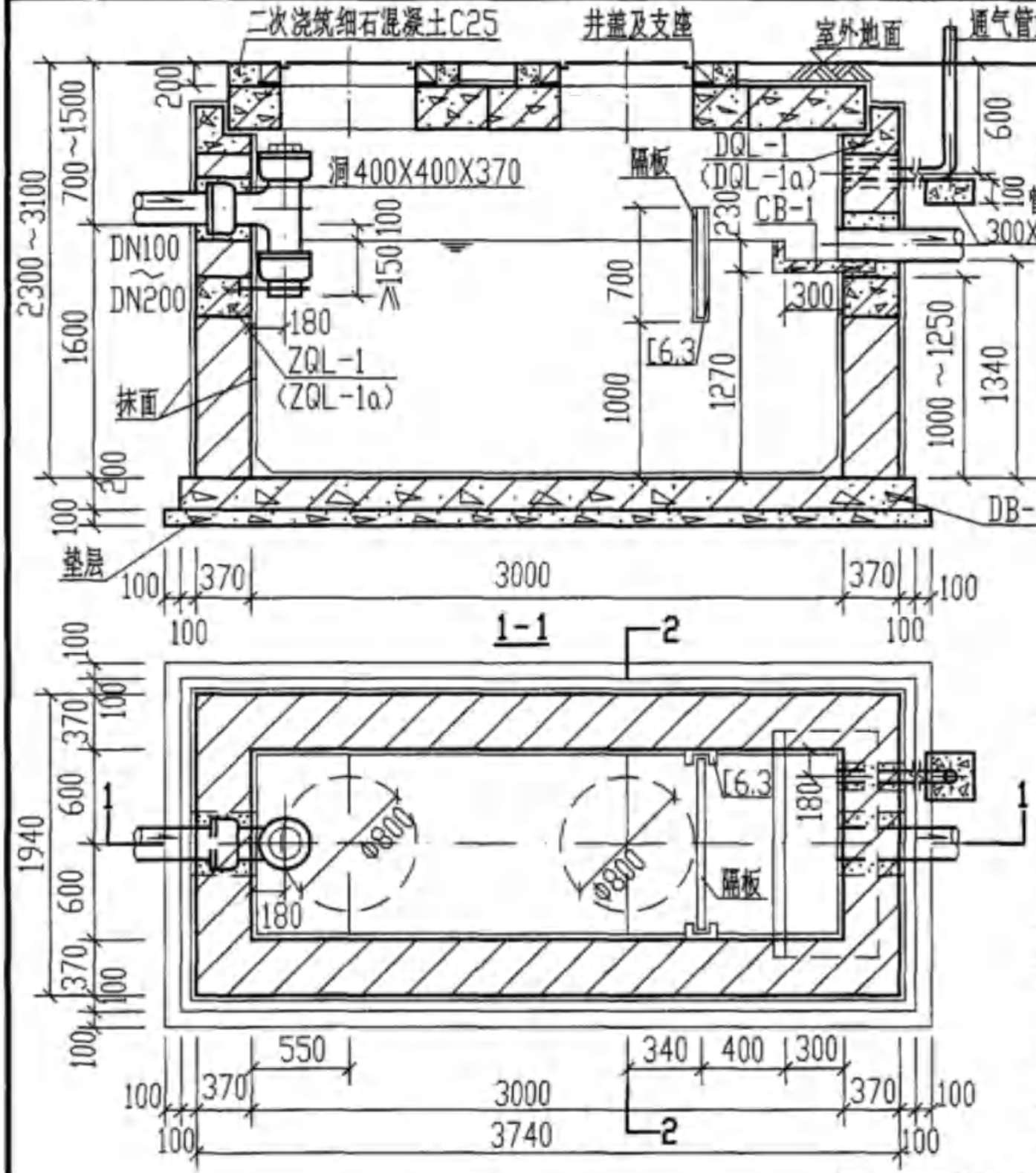

ZC-1 (ZC-1Q)平面图

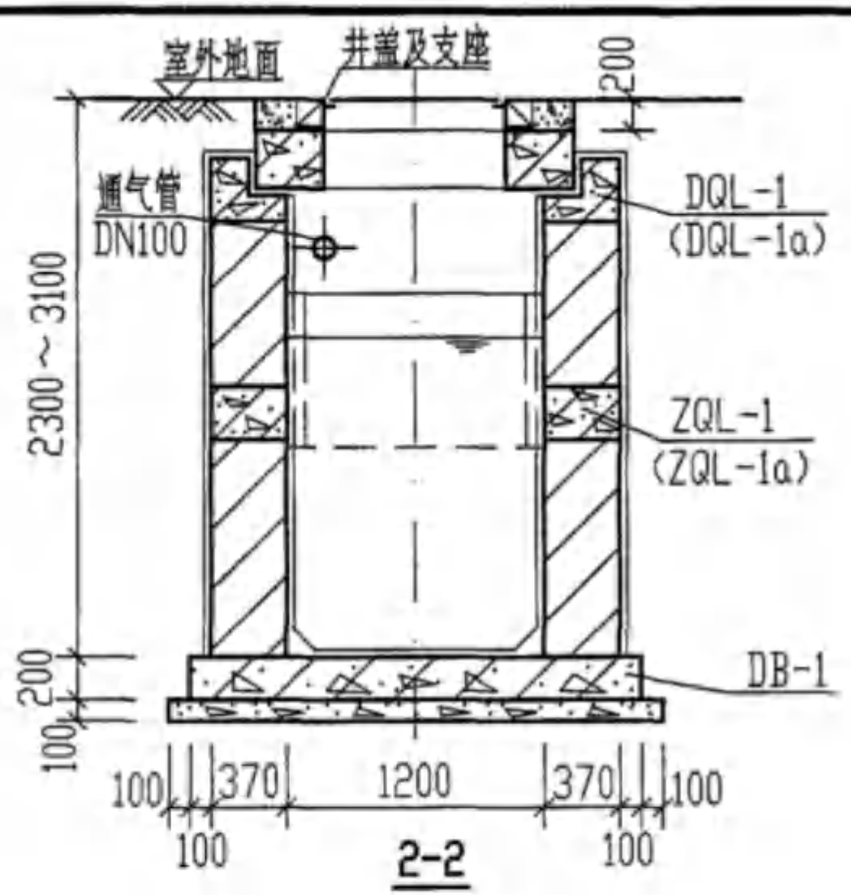

说明：

1. 型号代号如下：

Z	C	——	1	Q
砖砌	汽车洗车污水隔油沉淀池		1型	过汽车

2. 进水管的位置可以三个方向任选。
3. 进、出水管管径及管材由设计人员选定，主要材料表见第205、206页。管道穿池壁做法见第100页。通气管管罩大样见第101页。
4. 盖板平面布置图见第192页，圈架见第181、182、187、188页，CB-1见第201页。
5. 隔板大样及池底做法见第202页，底板见第198～200页。

1型砖砌汽车洗车污水隔油沉淀池平、剖面图（池顶无覆土ZC-1、1Q）								图集号	04S519
审核	郭奕雄	郭奕雄	校对	任向东	任向东	设计	林慧芝	林慧芝	页	177

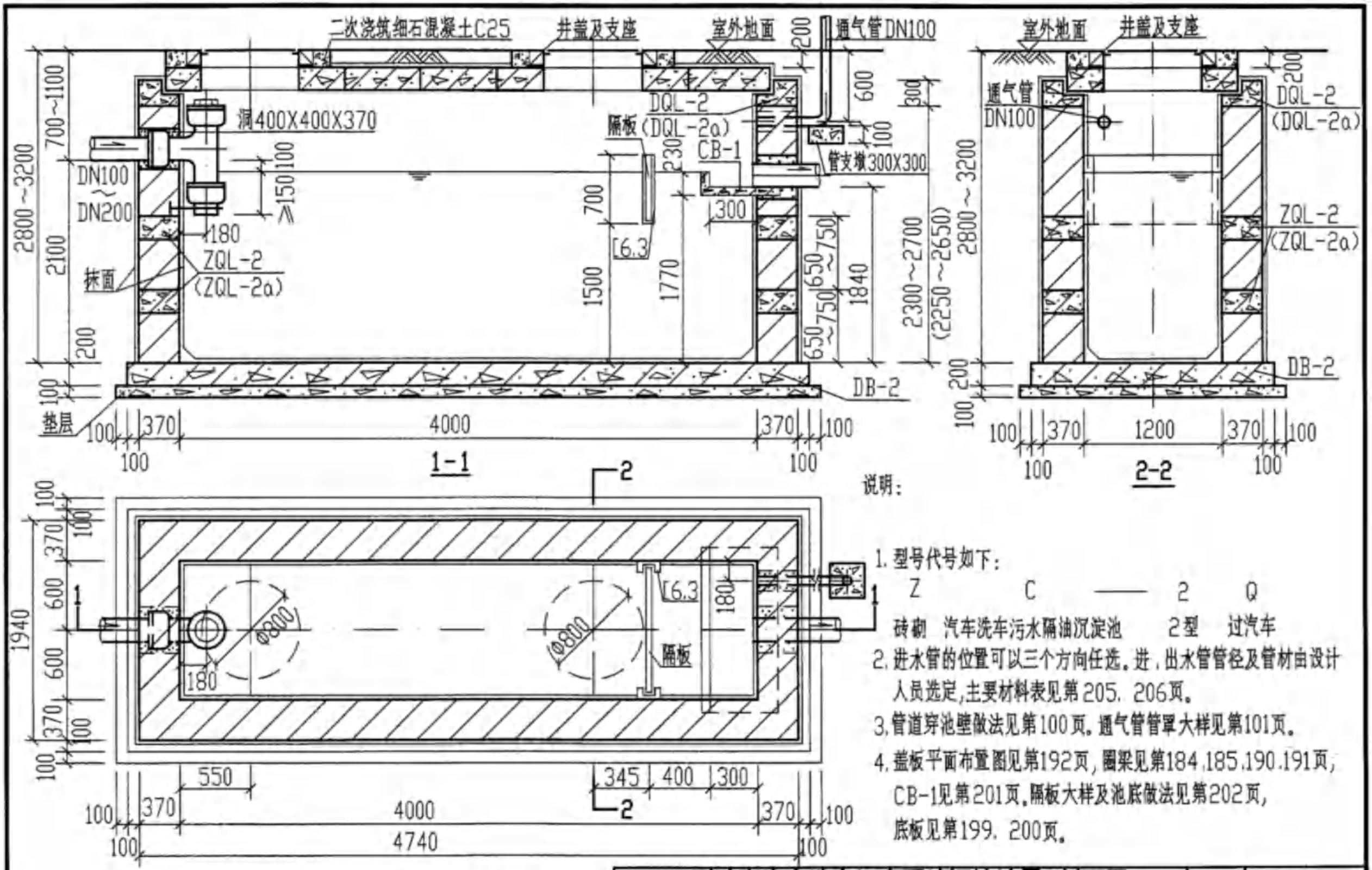

2型砖砌汽车洗车污水隔油沉淀池平.剖面图 (池顶无覆土ZC-2. 2Q)								图集号	04S519
审核	郭奕雄		校对	任向东		设计	林慧芝	页	178

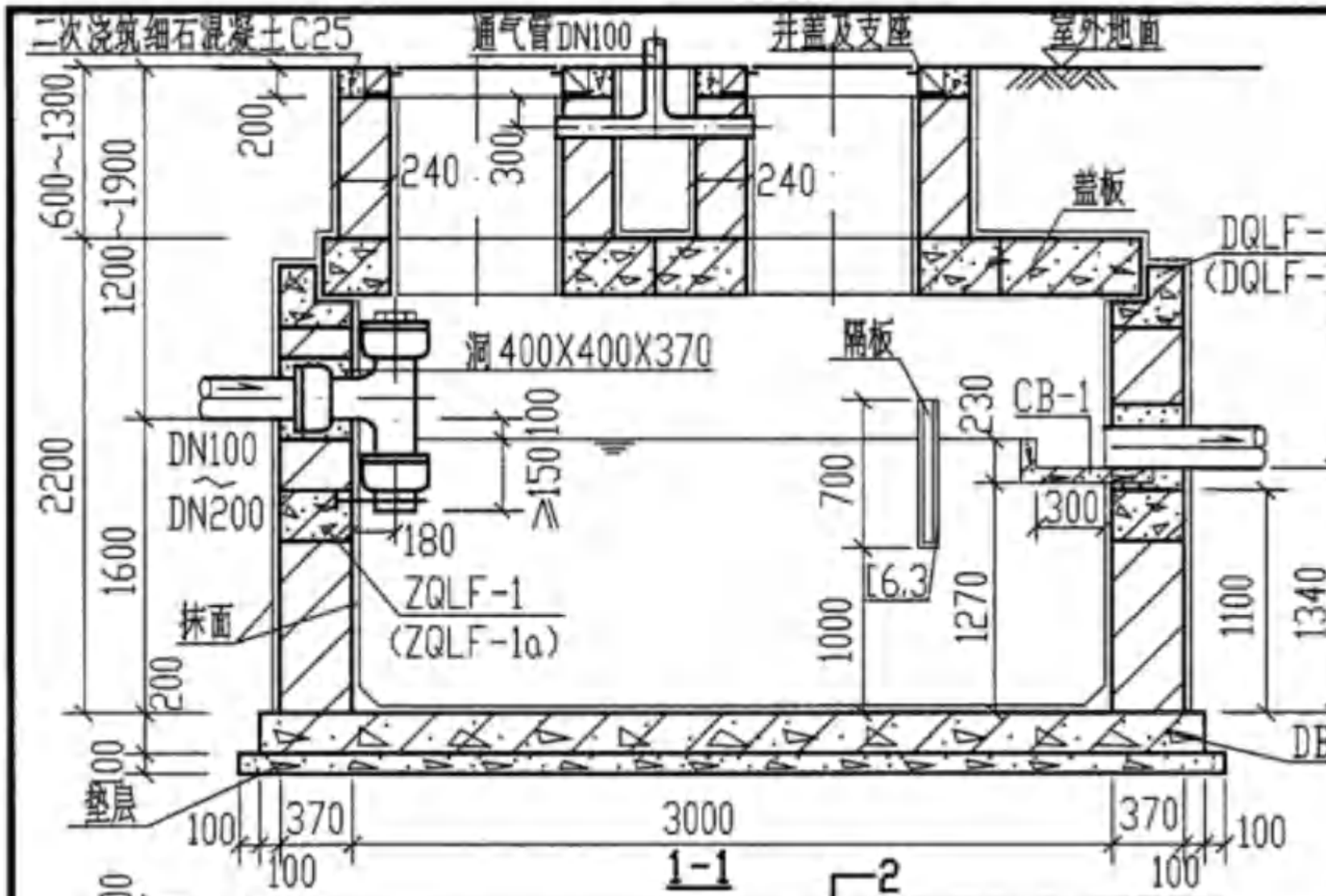

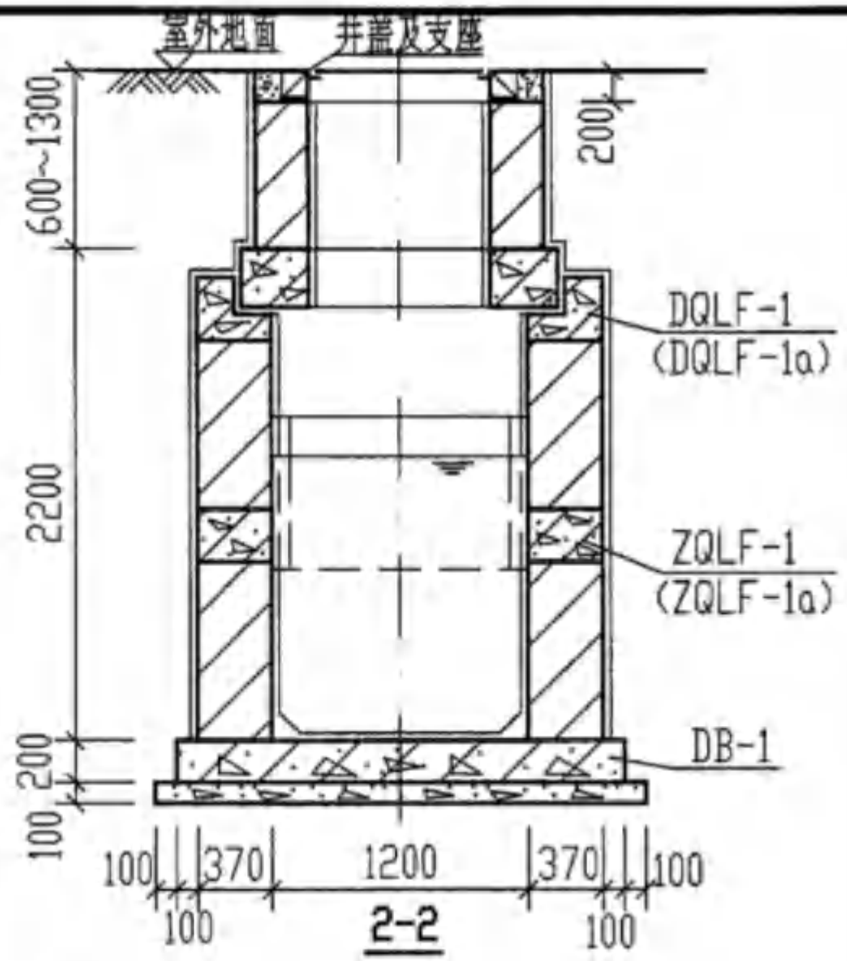

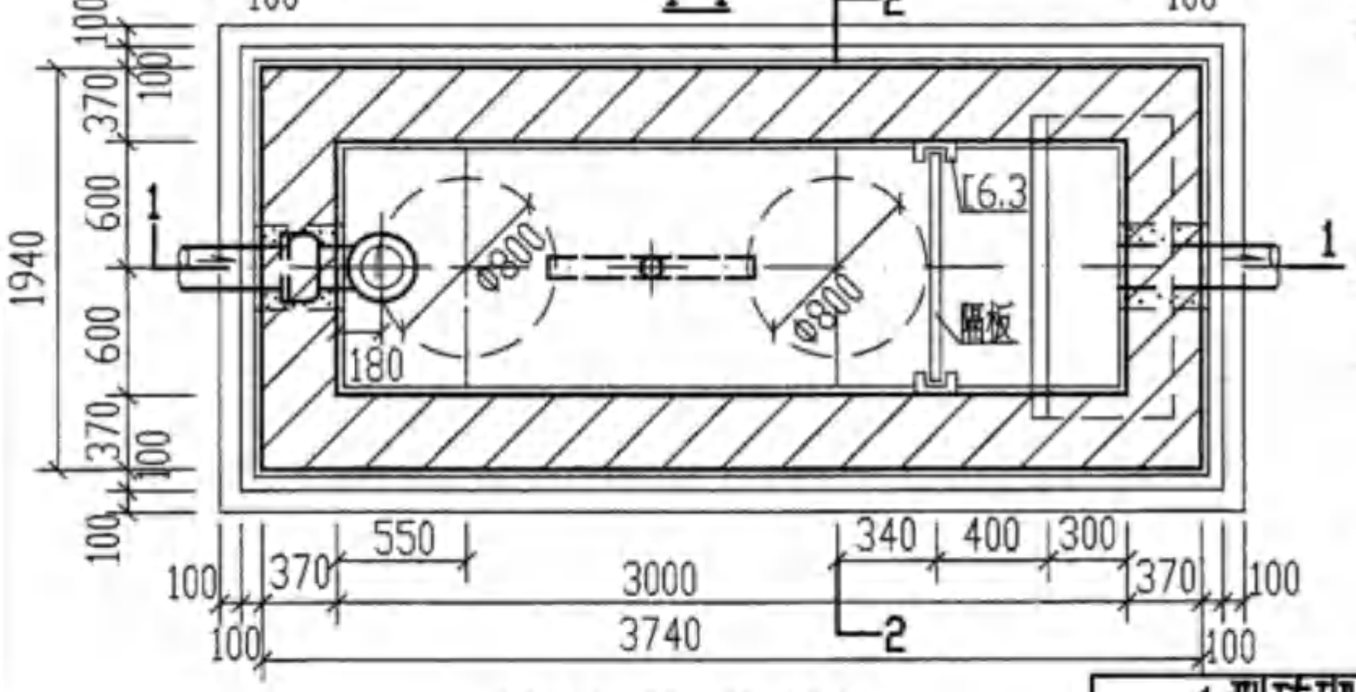

ZC-1F (ZC-1QF)平面图

说明：

1. 型号代号如下：

Z	C	——	1	Q	F
砖砌	汽车洗车污水隔油沉淀池		1型	过汽车	有覆土

2. 进水管的位置可以三个方向任选。
3. 进，出水管管径及管材由设计人员选定，主要材料表见第205. 206页。管道穿(井)池壁做法见第100页。通气管管罩大样见第101页。
4. 当需要加保温盖时，采用井口保温，保温做法参见第203页。
5. 盖板平面布置图见第193页，圈梁见第181.183.187.189页，CB-1见第201页。隔板大样及池底做法见第202页，底板见第198. 200页。

1型砖砌汽车洗车污水隔油沉淀池平.剖面图 (池顶有覆土ZC-1F. 1QF)								图集号	04S519
审核	郭奕雄	郭奕雄	校对	任向东	任向东	设计	林慧芝 林慧芝	页	179

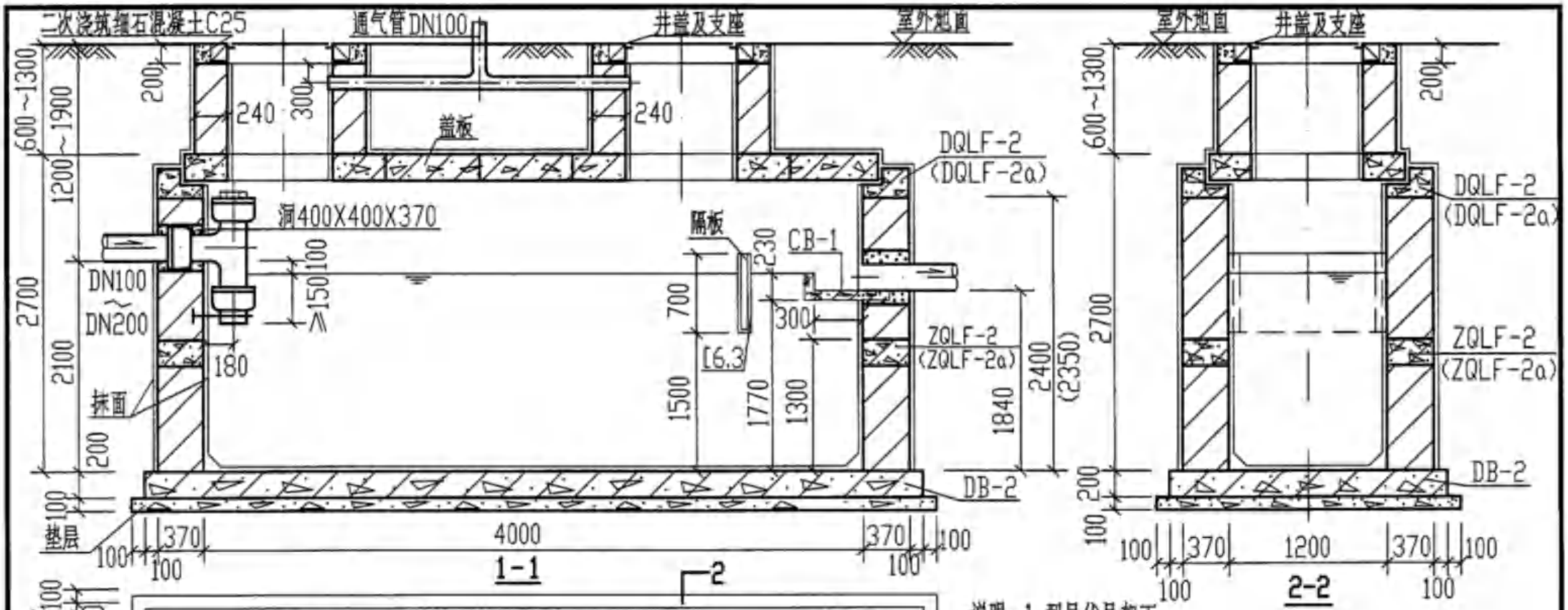

说明：1. 型号代号如下：

Z	C	—2	Q	F
砖砌	汽车洗车污水隔油沉淀池	2型	过汽车	有覆土

2. 进水管的位置可以三个方向任选，进、出水管管径及管材由设计人员选定，主要材料表见第205、206页。
3. 管道穿(井)池壁做法见第100页。通气管管罩大样见第101页。
4. 当池子需加保温时，采用井口保温，保温做法参见第203页。
5. 盖板平面布置图见第193页，圈架见第184.186.190.191页，CB-1见第201页。隔板大样及池底做法见第202页，底板见第199、200页。

ZC-2F (ZC-2QF)平面图

2型砖砌汽车洗车污水隔油沉淀池平、剖面图 (池顶有覆土 ZC-2F、2QF)								图集号	04S519
审核	郭奕雄	郭奕雄	校对	任向东	任向东	设计	林慧芝	页	180

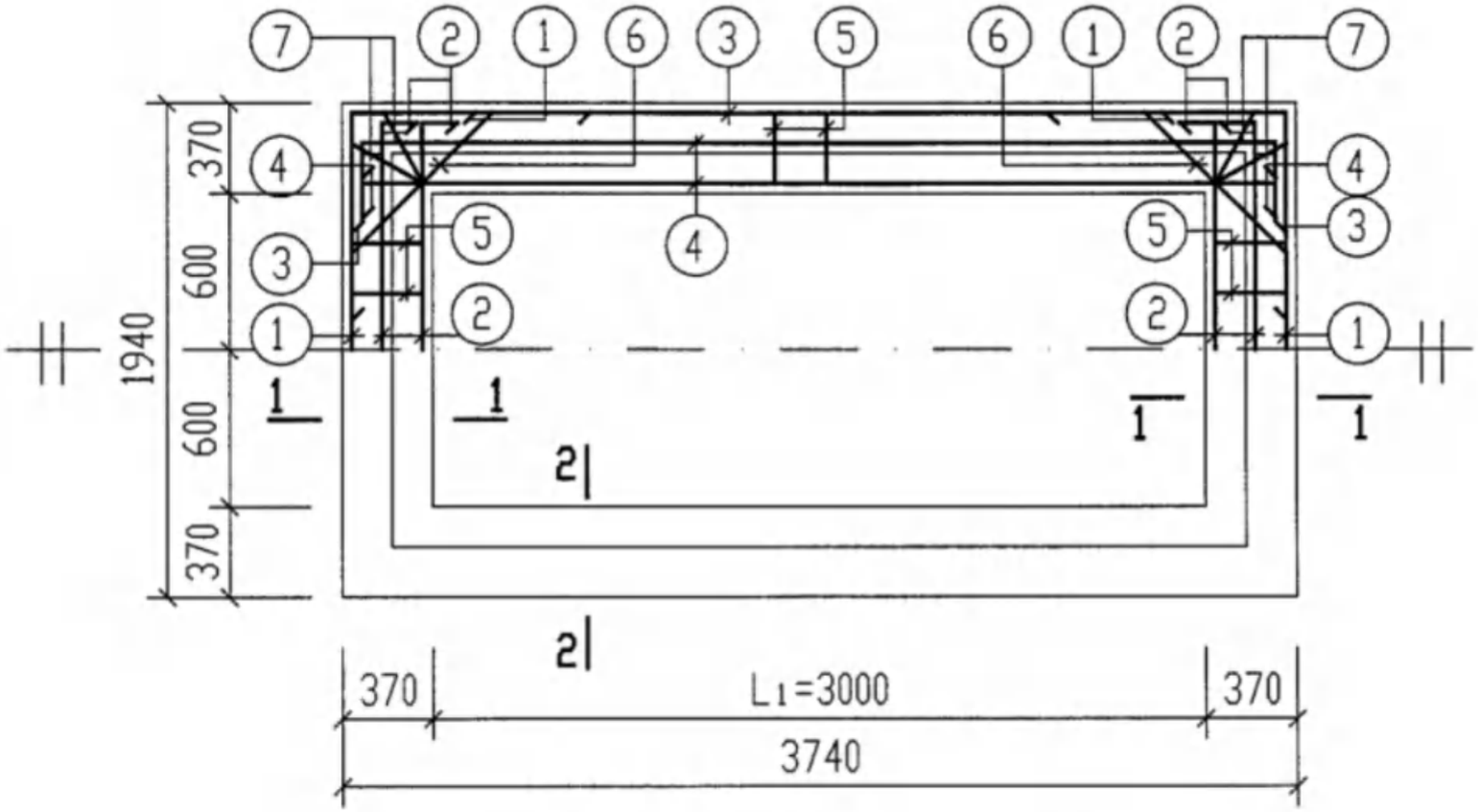

顶圈梁DQL-1. 1a DQLF-1. 1a配筋图

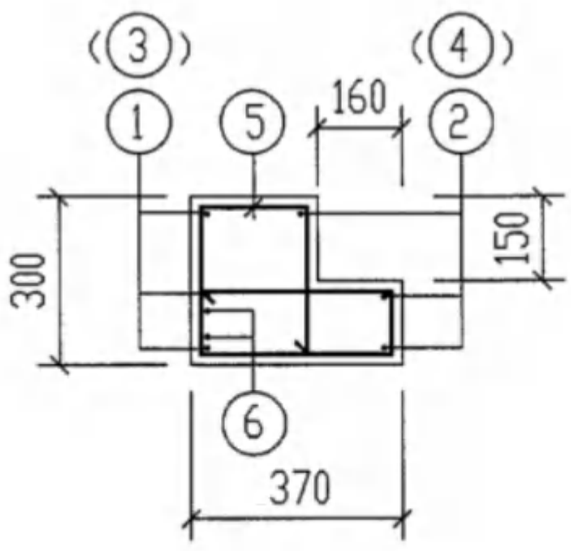

1-1(2-2)

说明:

1. 混凝土C25, 钢筋:HPB235(Φ), HRB335(Φ)。
2. 钢筋的混凝土保护层35mm。
3. 钢筋需搭接时, 其HRB335级钢搭接长度为42d, 且靠池内壁的钢筋在靠支座$L_1/3$范围内搭接, 靠池外壁的钢筋在跨中$L_1/3$范围内搭接。

顶圈梁DQL-1. 1a DQLF-1. 1a配筋图 (顶面不过和可过汽车 无覆土和有覆土)								图集号	04S519
审核	郭奕雄	郭奕雄	校对	武明美	武明美	设计	王龙生	王龙生	页	181

钢筋表

活荷载覆土	构件名称	钢筋编号	简图	直径(mm)	长度(mm)	间距(mm)	根数	共长(m)
顶面不过汽车 无覆土	DQL-1	1	450 1870 450	Φ12	2770		6	16.62
		2	100 1840 100	Φ12	2040		6	12.24
		3	450 3670 450	Φ12	4570		6	27.42
		4	100 3640 100	Φ12	3840		6	23.04
		5	230 140 300 80	Φ6	1360	150	60	81.60
		6	350 850 250 45°	Φ12	1350		8	10.80
		7	230 190 360 80	Φ6	1560		8	12.48
顶面可过汽车 无覆土	DQL-1a	1	450 1870 450	Φ12	2770		6	16.62
		2	100 1840 100	Φ12	2040		6	12.24
		3	500 3670 500	Φ14	4670		6	28.02
		4	150 3640 150	Φ14	3940		6	23.64
		5	230 140 300 80	Φ8	1380	150	60	82.80
		6	350 850 250 45°	Φ12	1350		8	10.80
		7	230 190 360 80	Φ8	1580		8	12.64

材料表

活荷载覆土	构件名称	钢筋 直径(mm)	钢筋 总长(m)	钢筋 重量(kg)	钢筋 总重(kg)	混凝土 强度等级	混凝土 体积(m^3)
顶面不过汽车 无覆土	DQL-1	Φ6	94	21	102	C25	0.86
		Φ12	91	81			
顶面可过汽车 无覆土	DQL-1a	Φ8	96	38	137	C25	0.86
		Φ12	40	36			
		Φ14	52	63			

顶圈梁DQL-1. 1a钢筋表及材料表 (顶面不过和可过汽车 无覆土)								图集号	04S519
审核	郭奕雄	郭奕雄	校对	武明美	武明美	设计	王龙生	王龙生	页	182

钢筋表

活荷载覆土	构件名称	钢筋编号	简图	直径(mm)	长度(mm)	间距(mm)	根数	共长(m)
顶面不过汽车 有覆土	DQLF-1	1	450 1870 450	Φ12	2770		6	16.62
		2	100 1840 100	Φ12	2040		6	12.24
		3	500 3670 500	Φ14	4670		6	28.02
		4	150 3640 150	Φ14	3940		6	23.64
		5	230 140 300 80	Φ8	1380	150	60	82.80
		6	250 850 250 45°	Φ12	1350		8	10.80
		7	230 190 360 80	Φ8	1580		8	12.64
顶面可过汽车 有覆土	DQLF-1a	1	450 1870 450	Φ12	2770		6	16.62
		2	100 1840 100	Φ12	2040		6	12.24
		3	500 3670 500	Φ14	4670		6	28.02
		4	150 3640 150	Φ14	3940		6	23.64
		5	230 140 300 80	Φ8	1380	150	60	82.80
		6	250 850 250 45°	Φ12	1350		8	10.80
		7	230 190 360 80	Φ8	1580		8	12.64

材料表

活荷载覆土	构件名称	钢筋 直径(mm)	钢筋 总长(m)	钢筋 重量(kg)	钢筋 总重(kg)	混凝土 强度等级	混凝土 体积(m^3)
顶面不过汽车 有覆土	DQLF-1	Φ8	96	38	137	C25	0.86
		Φ12	40	36			
		Φ14	52	63			
顶面可过汽车 有覆土	DQLF-1a	Φ8	96	38	137	C25	0.86
		Φ12	40	36			
		Φ14	52	63			

顶圈梁DQLF-1、1a钢筋表及材料表 (顶面不过和可过汽车 有覆土)								图集号	04S519
审核	郭奕雄	郭奕雄	校对	武明美	武明美	设计	王龙生	王龙生	页	183

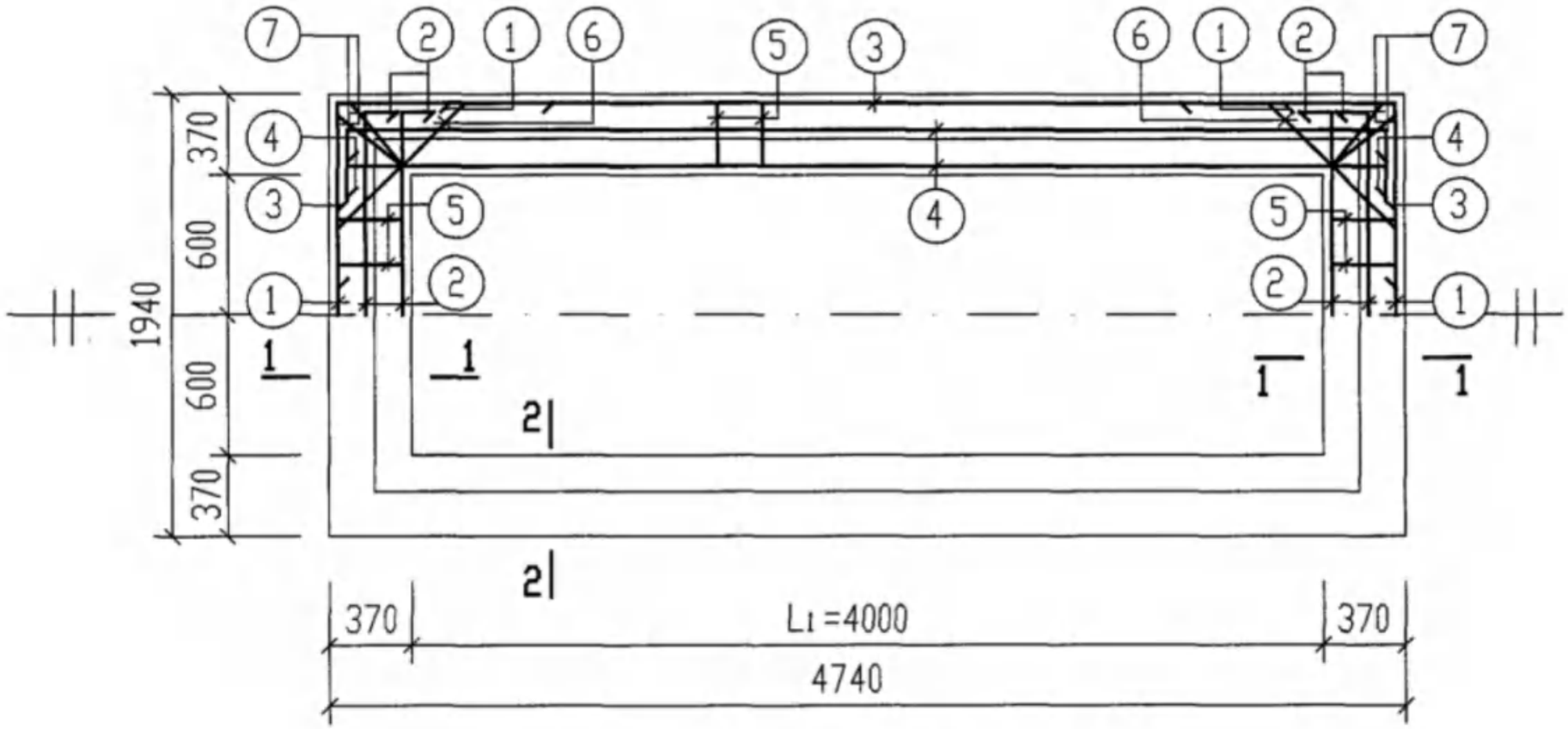

顶圈梁DQL-2. 2a DQLF-2. 2a配筋图

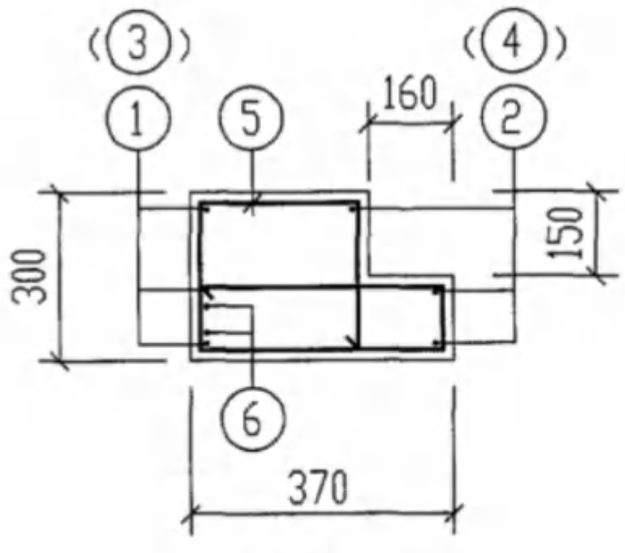

1-1(2-2)

说明:

1. 混凝土C25,钢筋:HPB235(Φ),HRB335(Φ)。
2. 钢筋的混凝土保护层35mm。
3. 钢筋需搭接时,其HRB335级钢搭接长度为42d,且靠池内壁的钢筋在靠支座L1/3范围内搭接,靠池外壁的钢筋在跨中L1/3范围内搭接。

顶圈梁DQL-2. 2a DQLF-2. 2a配筋图 (顶面不过和可过汽车 无覆土和有覆土)									图集号	04S519
审核	郭奕雄	郭奕雄	校对	武明美	武明美	设计	王龙生	王龙生	页	184

钢筋表

活荷载覆土	构件名称	钢筋编号	简图	直径(mm)	长度(mm)	间距(mm)	根数	共长(m)
顶面不过汽车 无覆土	DQL-2	1	450 1870 450	Φ12	2770		6	16.62
		2	100 1840 100	Φ12	2040		6	12.24
		3	500 4670 500	Φ14	5670		6	34.02
		4	150 4640 150	Φ14	4940		6	29.64
		5	230 140 300 80	Φ8	1380	150	74	102.12
		6	250 850 250 45°	Φ12	1350		8	10.80
		7	230 190 360 80	Φ8	1580		8	12.64
顶面可过汽车 无覆土	DQL-2a	1	450 1870 450	Φ12	2770		6	16.62
		2	100 1840 100	Φ12	2040		6	12.24
		3	550 4670 550	Φ16	5770		6	34.62
		4	150 4640 150	Φ14	4940		6	29.64
		5	230 140 300 80	Φ8	1380	150	74	102.12
		6	250 850 250 45°	Φ12	1350		8	10.80
		7	230 190 360 80	Φ8	1580		8	12.64

材料表

活荷载覆土	构件名称	钢筋 直径(mm)	钢筋 总长(m)	钢筋 重量(kg)	钢筋 总重(kg)	混凝土 强度等级	混凝土 体积(m^3)
顶面不过汽车 无覆土	DQL-2	Φ8	115	46	157	C25	1.04
		Φ12	40	36			
		Φ14	64	75			
顶面可过汽车 无覆土	DQL-2a	Φ8	115	46	175	C25	1.04
		Φ12	40	36			
		Φ14	30	37			
		Φ16	35	56			

顶圈梁DQL-2. 2a钢筋表及材料表 (顶面不过和可过汽车 无覆土)								图集号	04S519
审核	郭奕雄	郭奕雄	校对	武明美	武明美	设计	王龙生	王龙生	页	185

钢筋表

活荷载覆土	构件名称	钢筋编号	简图	直径(mm)	长度(mm)	间距(mm)	根数	共长(m)
顶面不过汽车 有覆土	DQLF-2	1	450 1870 450	Φ12	2770		6	16.62
		2	100 1840 100	Φ12	2040		6	12.24
		3	500 4670 500	Φ14	5670		6	34.02
		4	150 4640 150	Φ14	4940		6	29.64
		5	230 140 300 80	Φ8	1380	150	74	102.12
		6	250 850 250 45°	Φ12	1350		8	10.80
		7	230 190 360 80	Φ8	1580		8	12.64
顶面可过汽车 有覆土	DQLF-2a	1	450 1870 450	Φ12	2770		6	16.62
		2	100 1840 100	Φ12	2040		6	12.24
		3	500 4670 500	Φ14	5670		6	34.02
		4	150 4640 150	Φ14	4940		6	29.64
		5	230 140 300 80	Φ8	1380	150	74	102.12
		6	250 850 250 45°	Φ12	1350		8	10.80
		7	230 190 360 80	Φ8	1580		8	12.64

材料表

活荷载覆土	构件名称	钢筋 直径(mm)	钢筋 总长(m)	钢筋 重量(kg)	钢筋 总重(kg)	混凝土 强度等级	混凝土 体积(m^3)
顶面不过汽车 有覆土	DQLF-2	Φ8	115	46	157	C25	1.04
		Φ12	40	36			
		Φ14	64	75			
顶面可过汽车 有覆土	DQLF-2a	Φ8	115	46	157	C25	1.04
		Φ12	40	36			
		Φ14	64	75			

顶圈梁DQLF-2. 2a钢筋表及材料表（顶面不过和可过汽车 有覆土）								图集号	04S519
审核	郭奕雄	郭奕雄	校对	武明美	武明美	设计	王龙生	王龙生	页	186

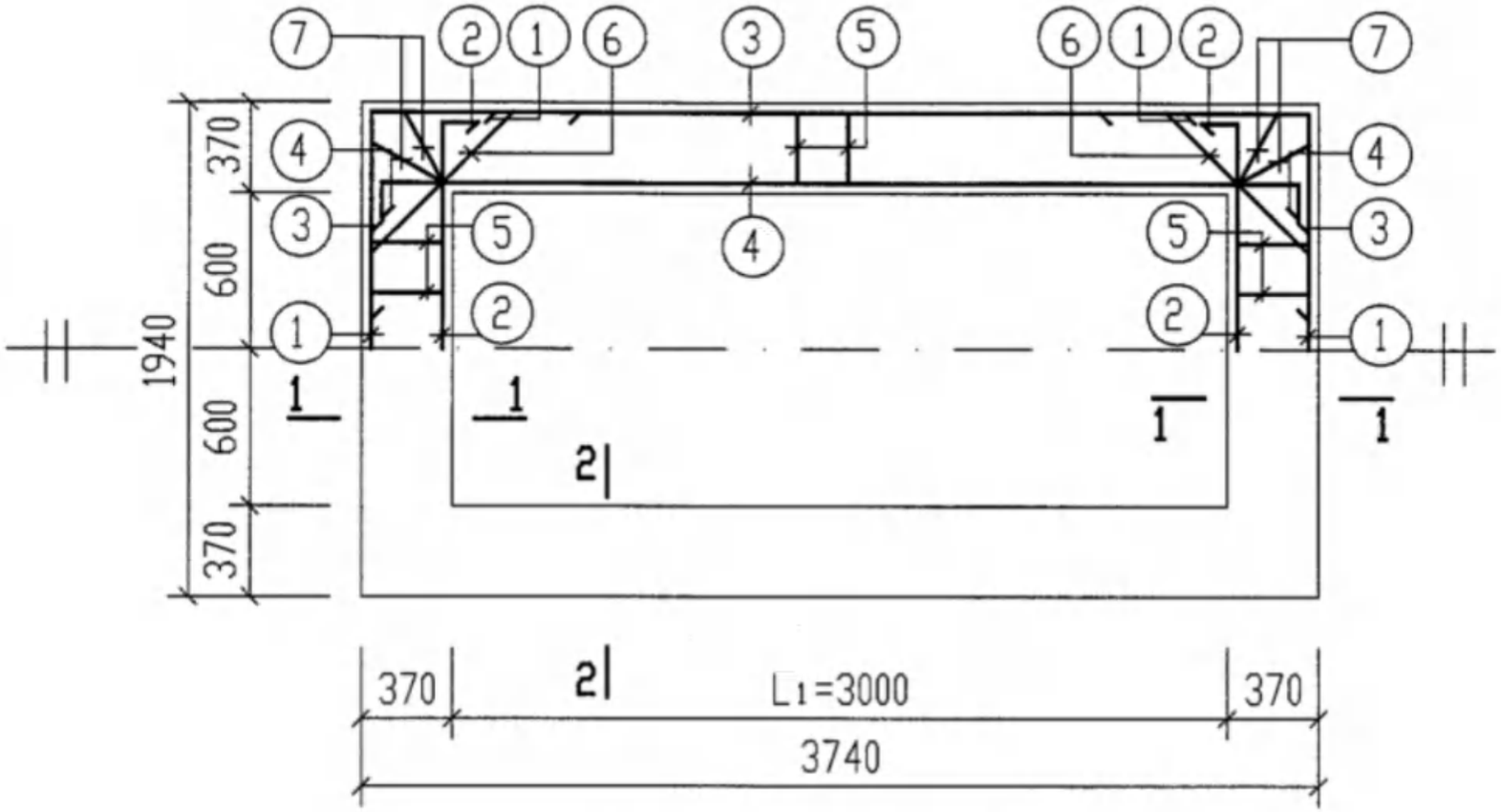

中圈梁ZQL-1. 1a ZQLF-1. 1a配筋图

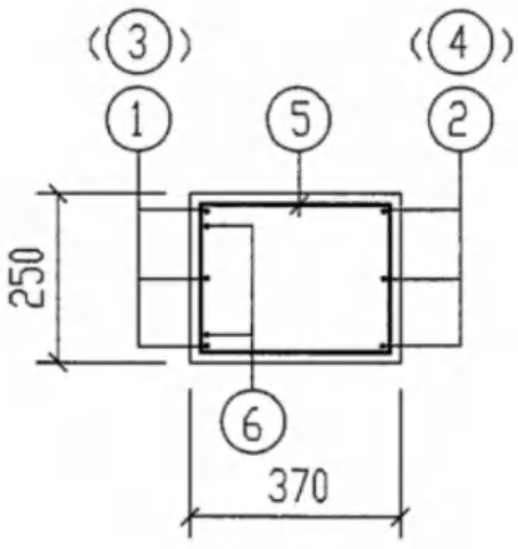

1-1(2-2)

说明:

1. 混凝土C25,钢筋:HPB235(Φ),HRB335(Φ)。
2. 钢筋的混凝土保护层35mm。
3. 钢筋需搭接时,其HRB335级钢搭接长度为42d,且靠池内壁的钢筋在靠支座L1/3范围内搭接,靠池外壁的钢筋在跨中L1/3范围内搭接。

中圈梁ZQL-1. 1a ZQLF-1. 1a配筋图 (顶面不过和可过汽车 无覆土和有覆土)									图集号	04S519
审核	郭奕雄		校对	武明美		设计	王龙生		页	187

钢筋表

活荷载覆土	构件名称	钢筋编号	简图	直径(mm)	长度(mm)	间距(mm)	根数	共长(m)
顶面不过汽车 无覆土	ZQL-1	1	450 1870 450	Φ12	2770		6	16.62
		2	100 1840 100	Φ12	2040		6	12.24
		3	450 3670 450	Φ12	4570		6	27.42
		4	100 3640 100	Φ12	3840		6	23.04
		5	180 300	Φ6	1110	150	60	66.60
		6	250 850 250 45°	Φ12	1350		8	10.80
		7	230 360	Φ6	1330		8	10.64
顶面可过汽车 无覆土	ZQL-1a	1	450 1870 450	Φ12	2770		6	16.62
		2	100 1840 100	Φ12	2040		6	12.24
		3	550 3670 550	Φ16	4770		6	28.62
		4	150 3640 150	Φ14	3940		6	23.64
		5	180 300	Φ8	1110	150	60	66.60
		6	250 850 250 45°	Φ12	1350		8	10.80
		7	180 360	Φ8	1330		8	10.64

材料表

活荷载覆土	构件名称	钢筋 直径(mm)	钢筋 总长(m)	钢筋 重量(kg)	钢筋 总重(kg)	混凝土 强度等级	混凝土 体积(m^3)
顶面不过汽车 无覆土	ZQL-1	Φ6	78	18	85	C25	0.92
		Φ12	75	67			
顶面可过汽车 无覆土	ZQL-1a	Φ8	78	31	142	C25	0.92
		Φ12	40	36			
		Φ14	24	29			
		Φ16	29	46			

中圈梁ZQL-1、1a钢筋表及材料表（顶面不过和可过汽车 无覆土）								图集号	04S519
审核	郭奕雄		校对	武明美		设计	王龙生	页	188

钢筋表

活荷载覆土	构件名称	钢筋编号	简图	直径(mm)	长度(mm)	间距(mm)	根数	共长(m)
顶面不过汽车 有覆土	ZQLF-1	1	450 1870 450	Φ12	2770		6	16.62
		2	100 1840 100	Φ12	2040		6	12.24
		3	500 3670 500	Φ14	4670		6	28.02
		4	150 3640 150	Φ14	3940		6	23.64
		5	180 300	Φ8	1110	150	60	66.60
		6	250 850 250 45°	Φ12	1350		8	10.80
		7	180 360	Φ8	1230		8	9.84
顶面可过汽车 有覆土	ZQLF-1a	1	450 1870 450	Φ12	2770		6	16.62
		2	100 1840 100	Φ12	2040		6	12.24
		3	500 3670 500	Φ14	4670		6	28.02
		4	150 3640 150	Φ14	3940		6	23.64
		5	180 300	Φ8	1110	150	60	66.60
		6	250 850 250 45°	Φ12	1350		8	10.80
		7	180 360	Φ8	1230		8	9.84

材料表

活荷载覆土	构件名称	钢筋 直径(mm)	钢筋 总长(m)	钢筋 重量(kg)	钢筋 总重(kg)	混凝土 强度等级	混凝土 体积(m^3)
顶面不过汽车 有覆土	ZQLF-1	Φ8	76	30	129	C25	0.92
		Φ12	40	36			
		Φ14	52	63			
顶面可过汽车 有覆土	ZQLF-1a	Φ8	76	30	129	C25	0.92
		Φ12	40	36			
		Φ14	52	63			

中圈梁ZQLF-1. 1a钢筋表及材料表 (顶面不过和可过汽车 有覆土)								图集号	04S519
审核	郭奕雄	郭奕雄	校对	武明美	武明美	设计	王龙生	王龙生	页	189

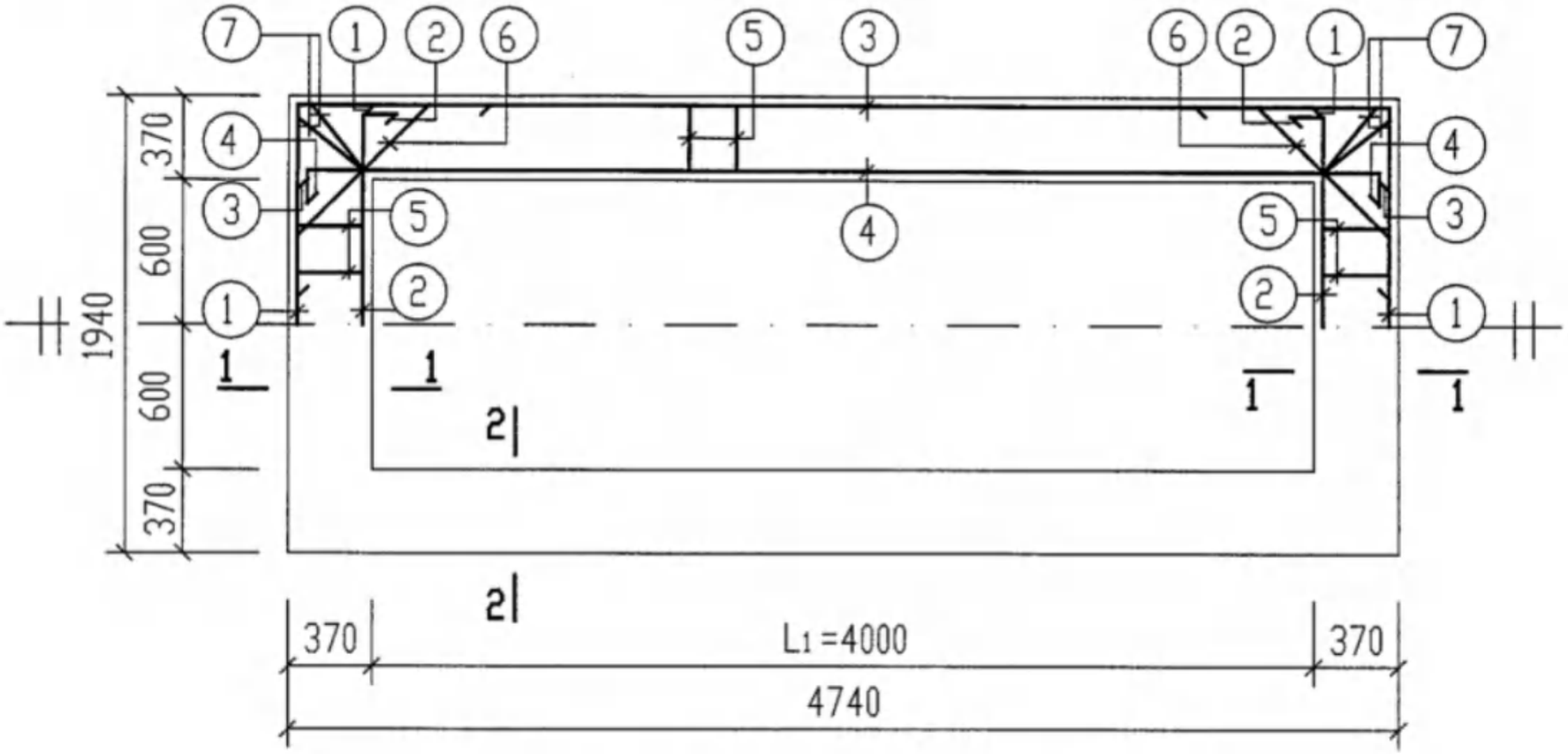

中圈梁 ZQL-2. 2a ZQLF-2. 2a 配筋图

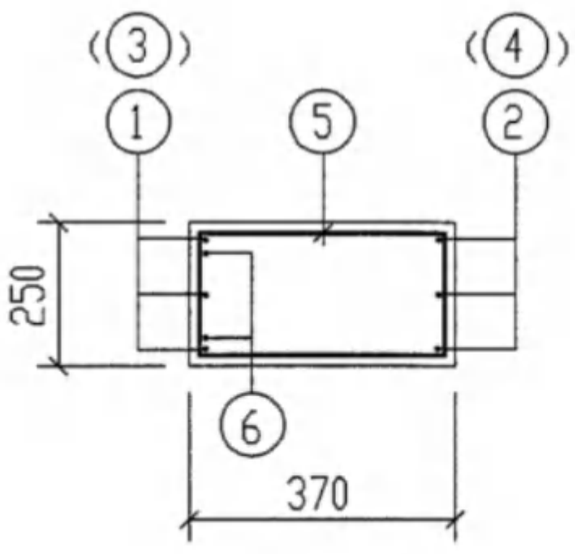

1-1(2-2)

说明:

1. 混凝土C25, 钢筋:HPB235(Φ), HRB335(Φ)。
2. 钢筋的混凝土保护层35mm。
3. 钢筋需搭接时, 其HRB335级钢搭接长度为42d, 且靠池内壁的钢筋在靠支座 $L_1/3$ 范围内搭接, 靠池外壁的钢筋在跨中 $L_1/3$ 范围内搭接。

中圈梁ZQL-2. 2a ZQLF-2. 2a配筋图 (顶面不过和可过汽车 无覆土和有覆土)								图集号	04S519
审核	郭奕雄	校对	武明美	设计	王龙生			页	190

钢筋表

活荷载覆土	构件名称	钢筋编号	简图	直径(mm)	长度(mm)	间距(mm)	根数	共长(m)
顶面不过和可过汽车 无覆土和有覆土	ZQL-2 ZQLF-2. 2a	1	450 1870 450	Φ12	2770		6	16.62
		2	100 1840 100	Φ12	2040		6	12.24
		3	550 4670 550	Φ16	5770		6	34.62
		4	150 4640 150	Φ14	4940		6	29.64
		5	180 300	Φ8	1110	150	74	82.14
		6	250 850 250 45°	Φ12	1350		8	10.80
		7	180 360	Φ8	1230		8	9.84
顶面可过汽车 无覆土	ZQL-2a	1	450 1870 450	Φ12	2770		6	16.62
		2	100 1840 100	Φ12	2040		6	12.24
		3	750 4670 750	Φ22	6170		6	37.02
		4	300 4640 300	Φ18	5240		6	31.44
		5	180 300	Φ8	1110	150	74	82.14
		6	250 850 250 45°	Φ12	1350		8	10.80
		7	180 360	Φ8	1230		8	9.84

材料表

活荷载覆土	构件名称	钢筋 直径(mm)	钢筋 总长(m)	钢筋 重量(kg)	钢筋 总重(kg)	混凝土 强度等级	混凝土 体积(m^3)
顶面不过和可过汽车 无覆土和有覆土	ZQL-2 ZQLF-2. 2a	Φ8	93	37	116	C25	1.10
		Φ12	40	36			
		Φ14	30	37			
		Φ16	35	56			
顶面可过汽车 无覆土	ZQL-2a	Φ8	93	37	248	C25	1.10
		Φ12	40	36			
		Φ18	32	64			
		Φ22	37	111			

中圈梁 ZQL-2. 2a ZQLF-2. 2a 钢筋表及材料表 (顶面不过和可过汽车 无覆土和有覆土)								图集号	04S519
审核	郭奕雄	校对	武明美	设计	王龙生			页	191

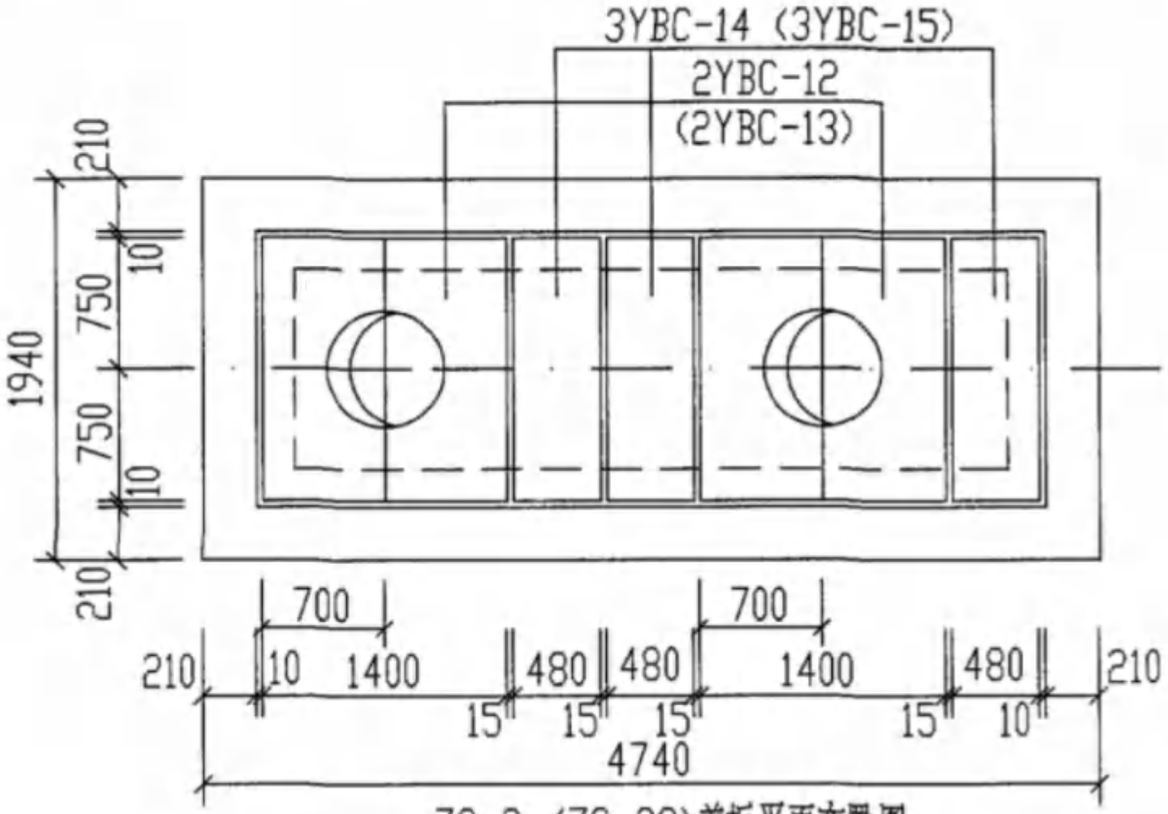

ZC-2. (ZC-2Q)盖板平面布置图

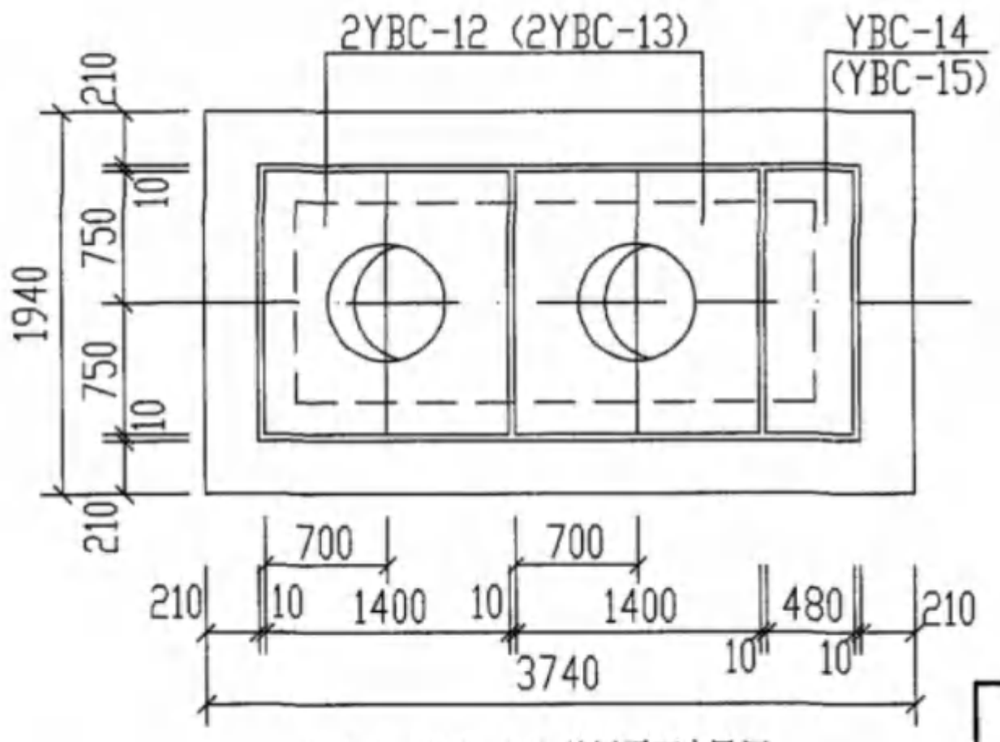

ZC-1. (ZC-1Q)盖板平面布置图

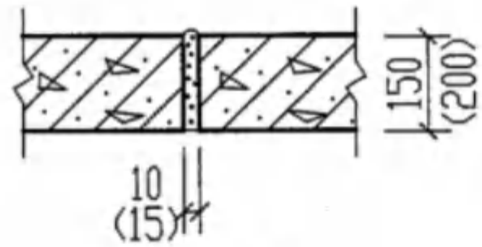

板缝示意图

说明：

1. 盖板代号如下：

Y	B	C	——	12
预制	盖板	汽车洗车污水隔油沉淀池		编号

2. 预制盖板间缝隙用1:2.5水泥砂浆灌缝，板与顶圈梁之座浆厚20mm。
3. 预制盖板配筋图见第194～197页。
4. 本图用于顶面不过和可过汽车，无覆土的砖砌汽车洗车污水隔油沉淀池。

ZC-1. 1Q. ZC-2. 2Q盖板平面布置图								图集号	04S519
审核	郭奕雄	郭奕雄	校对	武明美	武明美	设计	王龙生	王龙生	页	192

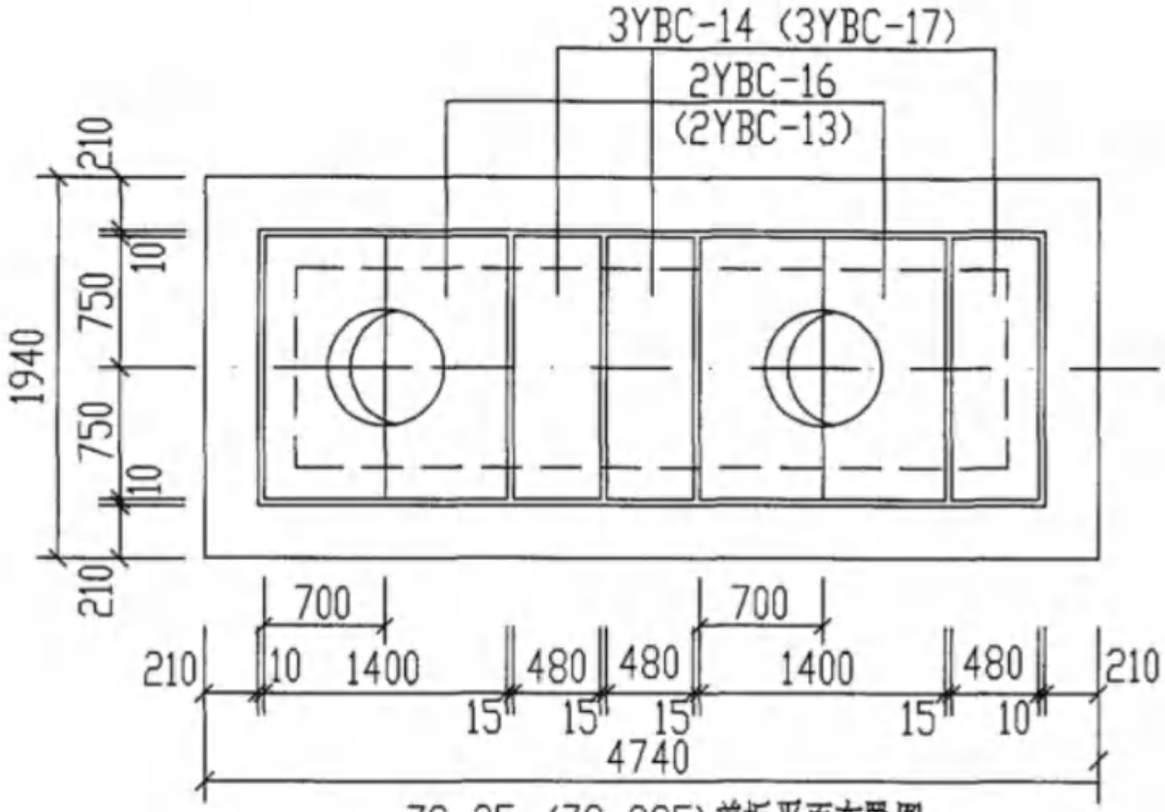

ZC-2F.(ZC-2QF)盖板平面布置图

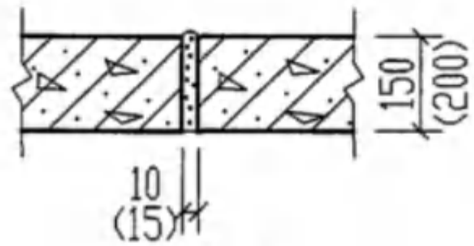

板缝示意图

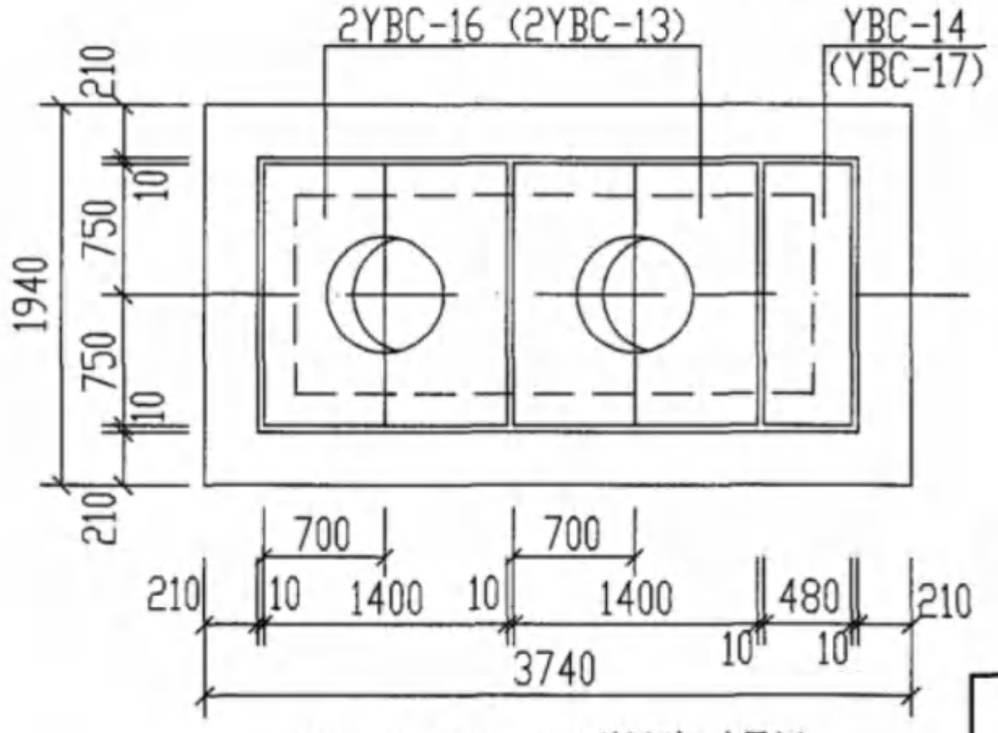

ZC-1F.(ZC-1QF)盖板平面布置图

说明：

1. 盖板代号如下：

Y	B	C	——	14
预制	盖板	汽车洗车污水隔油沉淀池		编号

2. 预制盖板间缝隙用1:2.5水泥砂浆灌缝，板与顶圈梁之座浆厚20mm。
3. 预制盖板配筋图见第194～197页。
4. 本图用于顶面不过和可过汽车，有覆土的砖砌汽车洗车污水隔油沉淀池。

ZC-1F. 1QF. ZC-2F. 2QF盖板平面布置图								图集号	04S519
审核	郭奕雄	郭奕雄	校对	武明美	武明美	设计	王龙生	王龙生	页	193

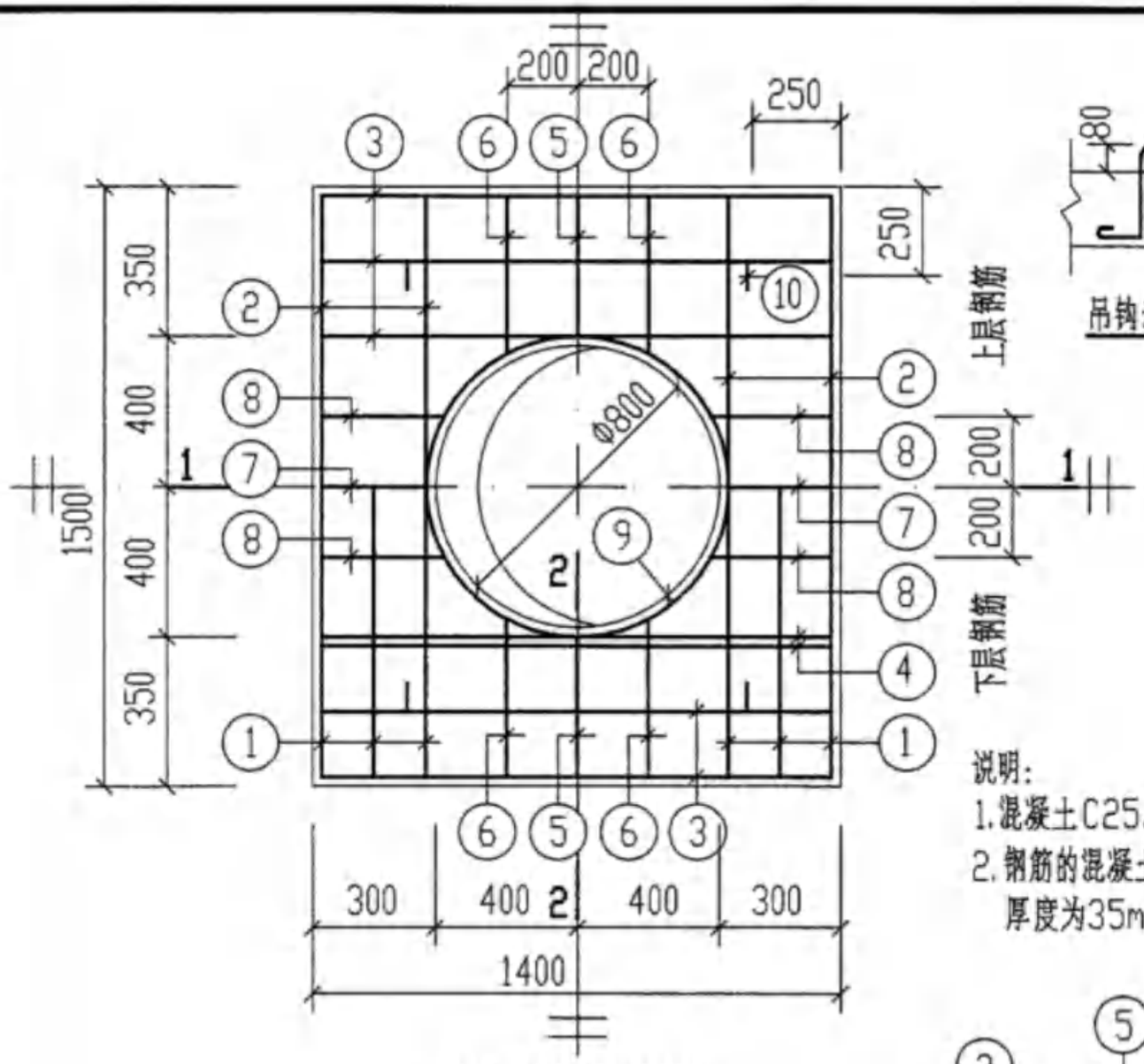

YBC-12, YBC-16

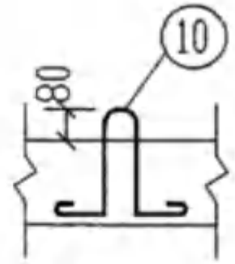

吊钩示意图

说明:

1. 混凝土C25。
2. 钢筋的混凝土保护层厚度为35mm。

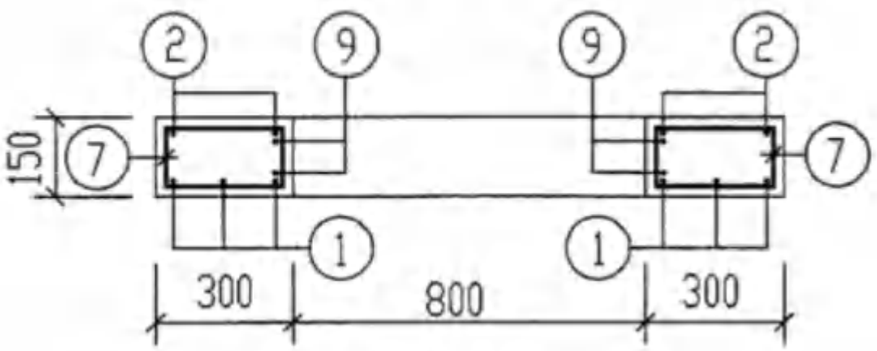

1-1

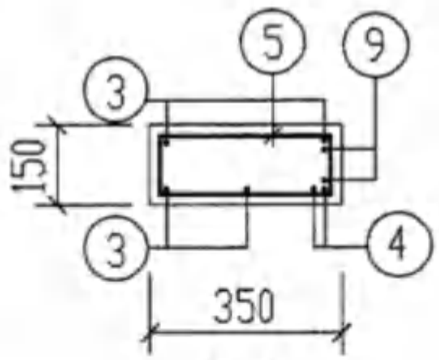

2-2

钢 筋 表

活荷载覆土	构件名称	钢筋编号	简图	直径(mm)	长度(mm)	根数	共长(m)
顶面不过汽车 无覆土	YBC-12	1	1430	Φ12	1430	6	8.58
		2	1430	Φ10	1430	4	5.72
		3	1330	Φ10	1330	10	13.30
		4	1330	Φ12	1330	4	5.32
		5	90 290	Φ8	910	2	1.82
		6	90 360	Φ8	1050	4	4.20
		7	90 240	Φ8	810	2	1.62
		8	90 310	Φ8	950	4	3.80
		9	400 r=430	Φ10	3100	2	6.20
		10	180 200 80 200 180	Φ10	970	4	3.88

材 料 表

活荷载覆土	构件名称	钢筋 直径(mm)	总长(m)	重量(kg)	总重(kg)	混凝土 强度等级	体积(m^3)
顶面不过汽车 无覆土	YBC-12	Φ8	11	5	37	C25	0.240
		Φ10	4	3			
		Φ10	25	16			
		Φ12	14	13			

YBC-12, YBC-16配筋图 (顶面不过汽车 无覆土和有覆土)								图集号	04S519
审核	郭奕雄	郭奕雄	校对	武明美	武明美	设计	王龙生	页	194

钢筋表

活荷载覆土	构件名称	钢筋编号	简图	直径(mm)	长度(mm)	间距(mm)	根数	共长(m)
顶面不过汽车 有覆土	YBC-16	1	1430	Φ14	1430		6	8.58
		2	1430	Φ10	1430		4	5.72
		3	1330	Φ10	1330		10	13.30
		4	1330	Φ12	1330		4	5.32
		5	90 290	Φ8	910		2	1.82
		6	90 360	Φ8	1050		4	4.20
		7	90 240	Φ8	810		2	1.62
		8	90 310	Φ8	950		4	3.80
		9	400 r=430	Φ10	3100		2	6.20
		10	180 200 80 200 180	Φ10	970		4	3.88

材料表

活荷载覆土	构件名称	钢筋 直径(mm)	钢筋 总长(m)	钢筋 重量(kg)	钢筋 总重(kg)	混凝土 强度等级	混凝土 体积(m^3)
顶面不过汽车 有覆土	YBC-16	Φ8	12	5	40	C25	0.240
		Φ10	4	3			
		Φ10	25	16			
		Φ12	5	5			
		Φ14	9	11			

YBC-16钢筋表及材料表 (顶面不过汽车 有覆土)						图集号	04S519
审核	郭奕雄	校对	武明美	设计	王龙生	页	195

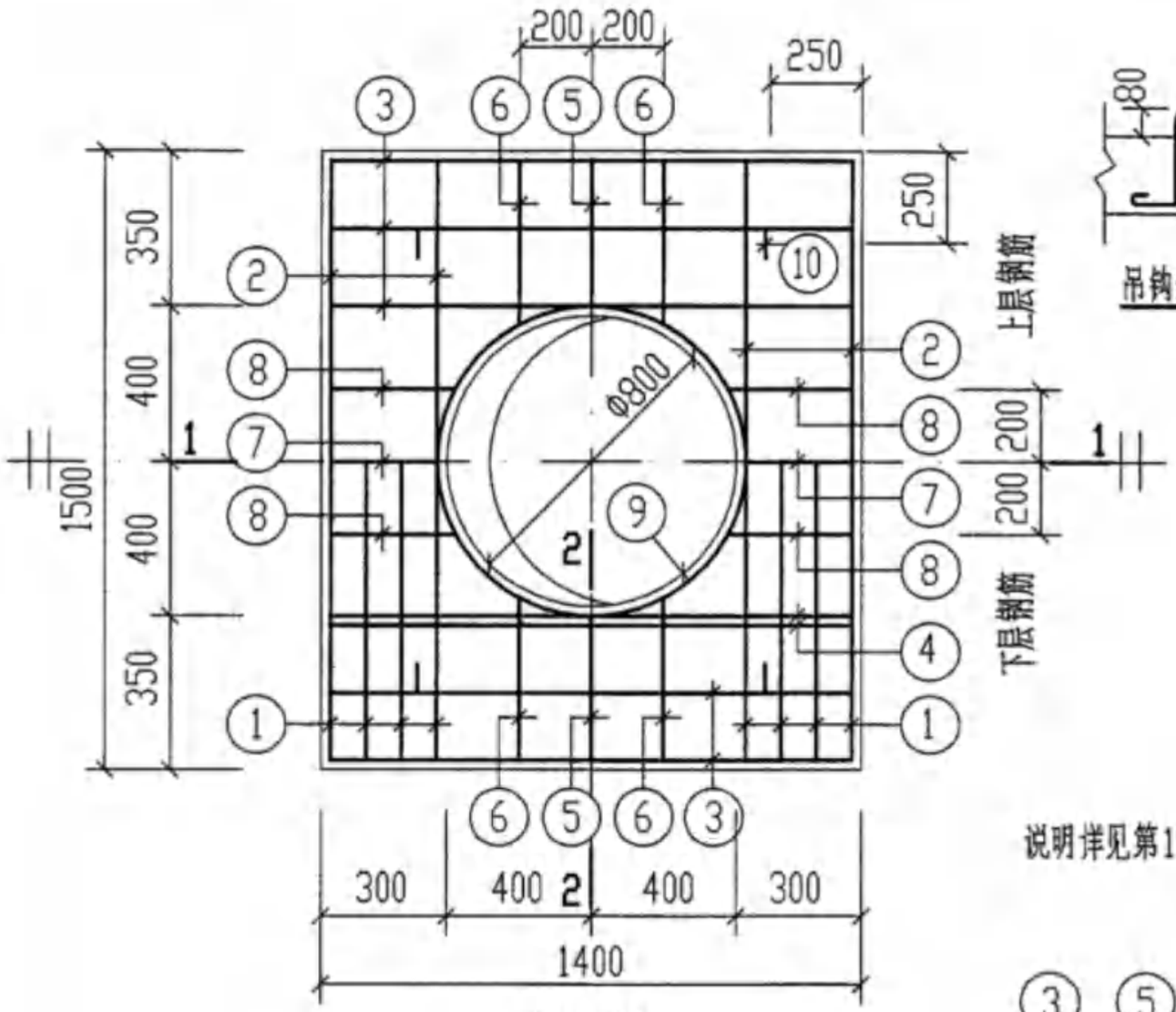

YBC-13

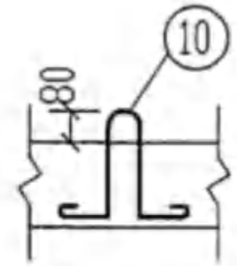

吊钩示意图

说明详见第194页。

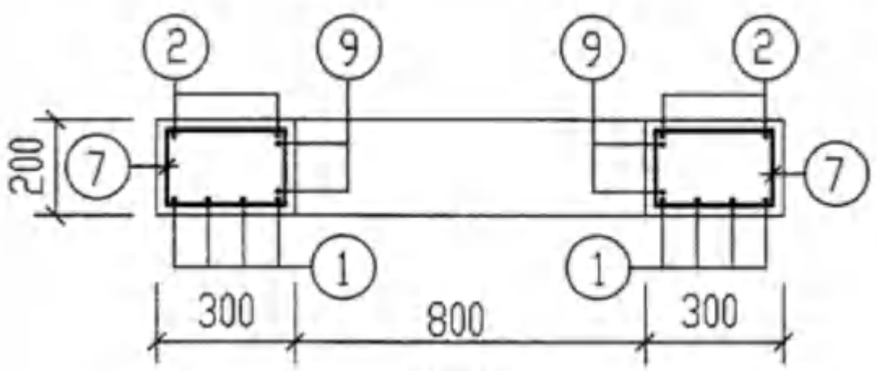

1-1

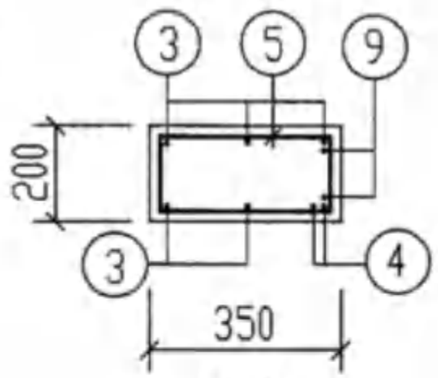

2-2

钢　筋　表

活荷载覆土	构件名称	钢筋编号	简图	直径(mm)	长度(mm)	根数	共长(m)
无覆土和有覆土 顶面可过汽车	YBC-13	1	1430	Φ18	1430	8	11.44
		2	1430	Φ12	1430	4	5.72
		3	1330	Φ12	1330	10	13.30
		4	1330	Φ14	1330	4	5.32
		5	140 290	Φ10	1010	2	2.02
		6	140 360	Φ10	1150	4	4.60
		7	140 240	Φ10	910	2	1.82
		8	140 310	Φ10	1050	4	4.20
		9	480 r=430	Φ12	3180	2	6.36
		10	130 250 80 250 130	Φ10	970	4	3.88

材　料　表

活荷载覆土	构件名称	钢筋				混凝土	
		直径(mm)	总长(m)	重量(kg)	总重(kg)	强度等级	体积(m^3)
无覆土和有覆土 顶面可过汽车	YBC-13	Φ10	4	3	65	C25	0.32
		Φ10	13	8			
		Φ12	26	23			
		Φ14	6	7			
		Φ18	12	24			

YBC-13 配筋图
(顶面可过汽车　无覆土和有覆土)

审核	郭奕雄	校对	武明美	设计	王龙生	图集号	04S519
						页	196

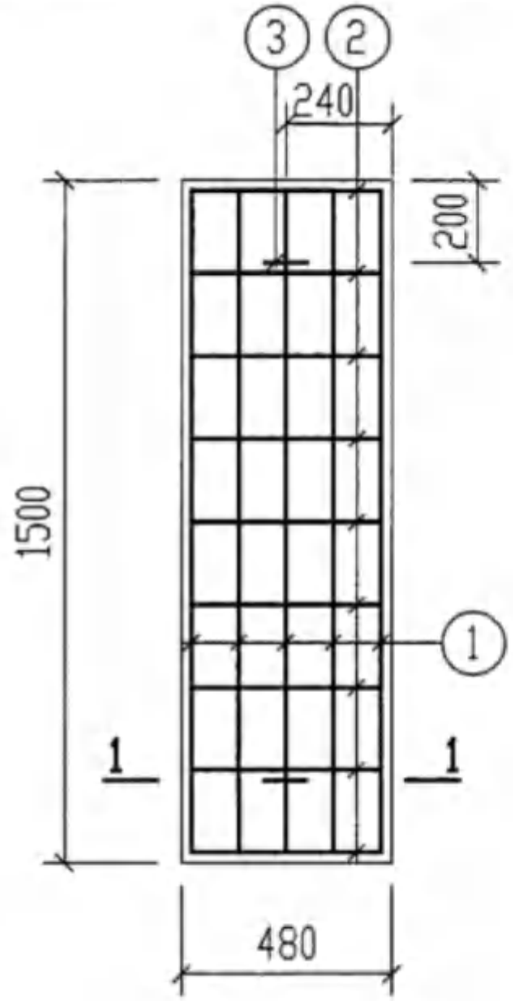

YBC-14

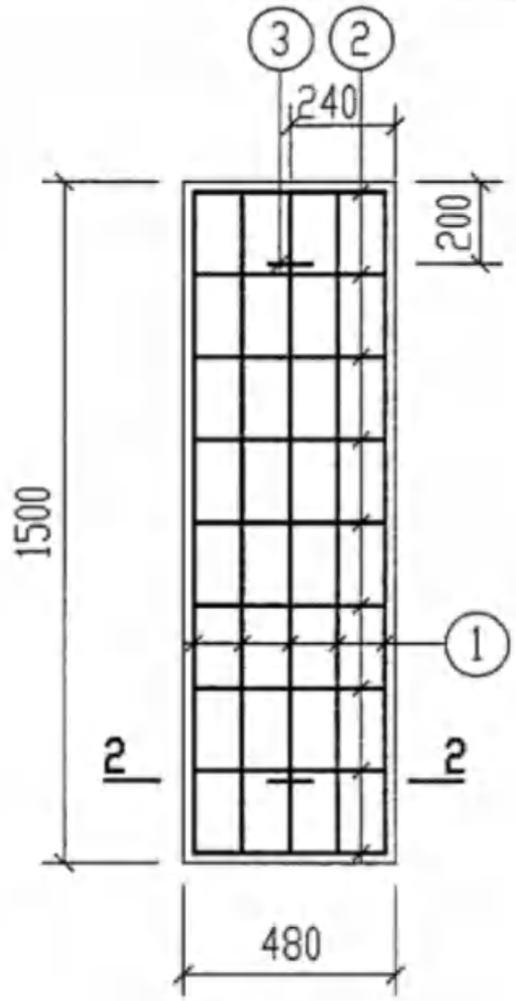

YBC-15. 17

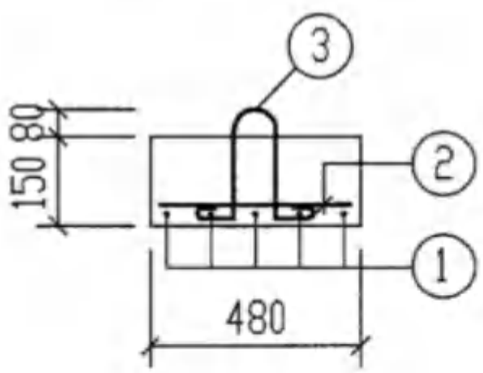

1-1

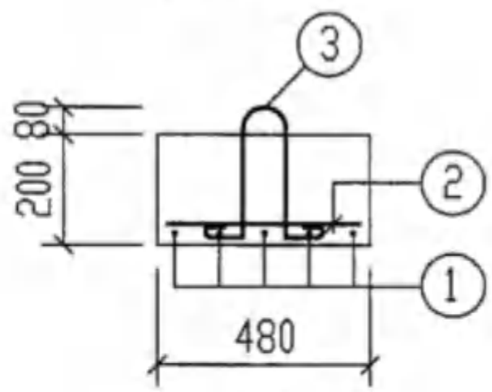

2-2

钢筋表

活荷载覆土	构件名称	钢筋编号	简图	直径(mm)	长度(mm)	根数	共长(m)
顶面不过和可过汽车 无覆土和有覆土	YBC-14	1	1430	Φ10	1430	5	7.15
		2	420	Φ6	420	9	3.78
		3	180 200 80 200 180	Φ10	970	2	1.94
	YBC-15	1	1430	Φ14	1430	5	7.15
		2	420	Φ6	420	9	3.78
		3	130 250 80 250 130	Φ10	970	2	1.94
	YBC-17	1	1430	Φ12	1430	5	7.15
		2	420	Φ6	420	9	3.78
		3	130 250 80 250 130	Φ10	970	2	1.94

材料表

活荷载覆土	构件名称	钢筋 直径(mm)	钢筋 总长(m)	钢筋 重量(kg)	钢筋 总重(kg)	混凝土 强度等级	混凝土 体积(m^3)
顶面不过和可过汽车 无覆土和有覆土	YBC-14	Φ6	4	1	8	C25	0.11
		Φ10	2	2			
		Φ10	8	5			
	YBC-15	Φ6	4	1	13	C25	0.15
		Φ10	2	2			
		Φ14	8	10			
	YBC-17	Φ6	4	1	10	C25	0.15
		Φ10	2	2			
		Φ12	8	7			

说明：1.混凝土C25。
2.钢筋的混凝土保护层为35mm。

YBC-14. 15. 17配筋图 (顶面不过和可过汽车 无覆土和有覆土)								图集号	04S519
审核	郭奕雄	郭奕雄	校对	武明美	武明美	设计	王龙生	王龙生	页	197

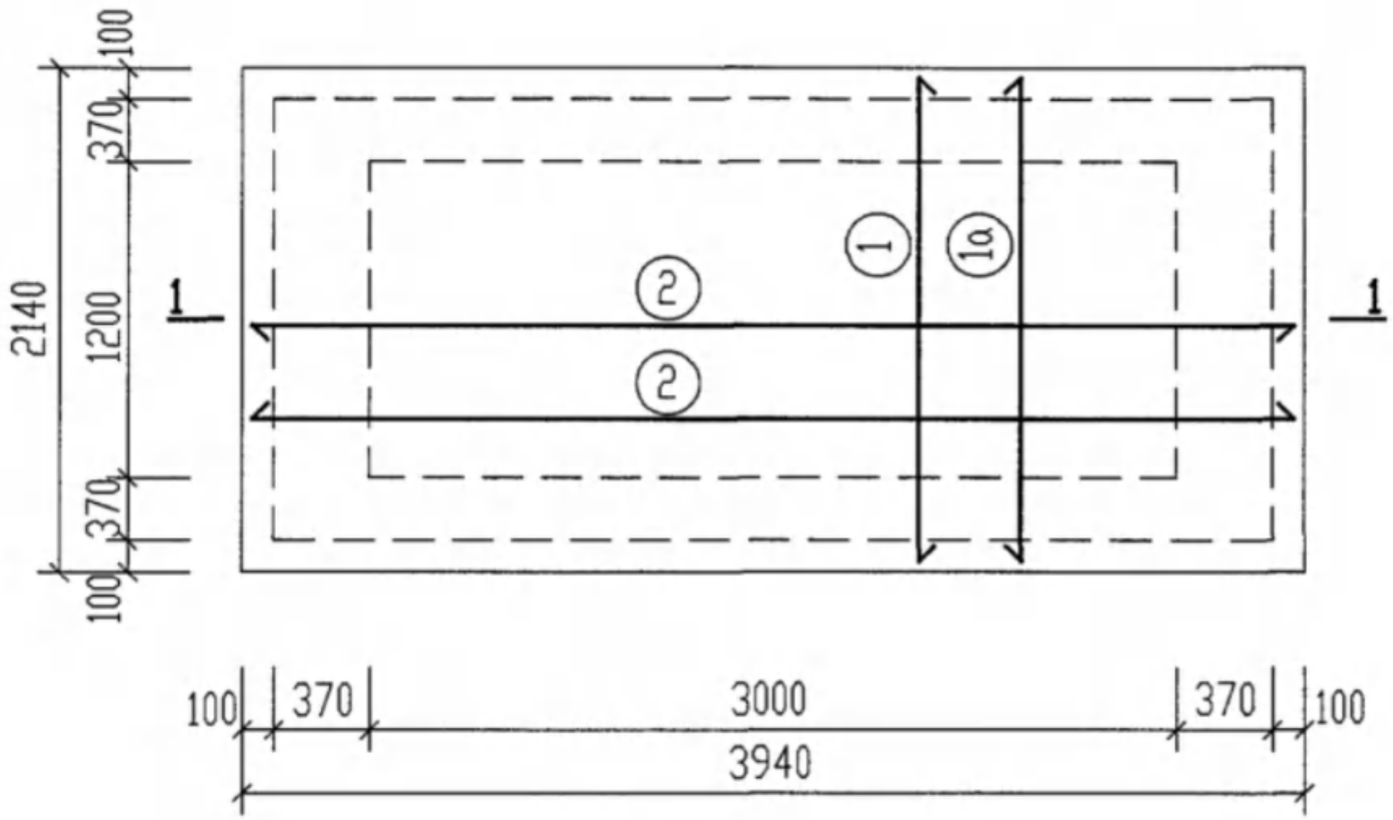

底板 DB-1 配筋图

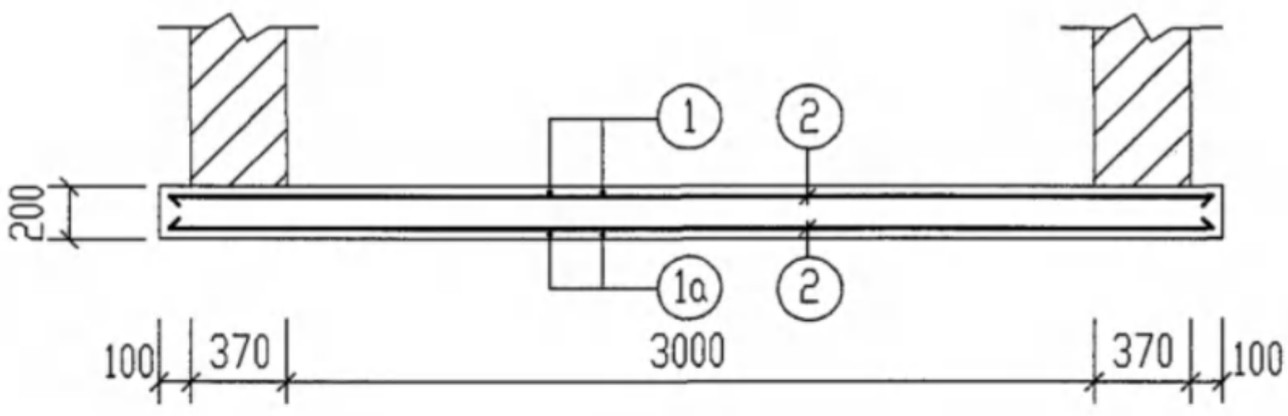

1-1

说明:

1. 混凝土 C25，钢筋:HPB235(Φ)，HRB335(Φ)。
2. 钢筋的混凝土保护层：底板上部为35mm，下部为40mm。

底板 DB-1 配筋图 (顶面不过和可过汽车 无覆土和有覆土)								图集号	04S519
审核	郭奕雄	校对	武明美	设计	王龙生			页	198

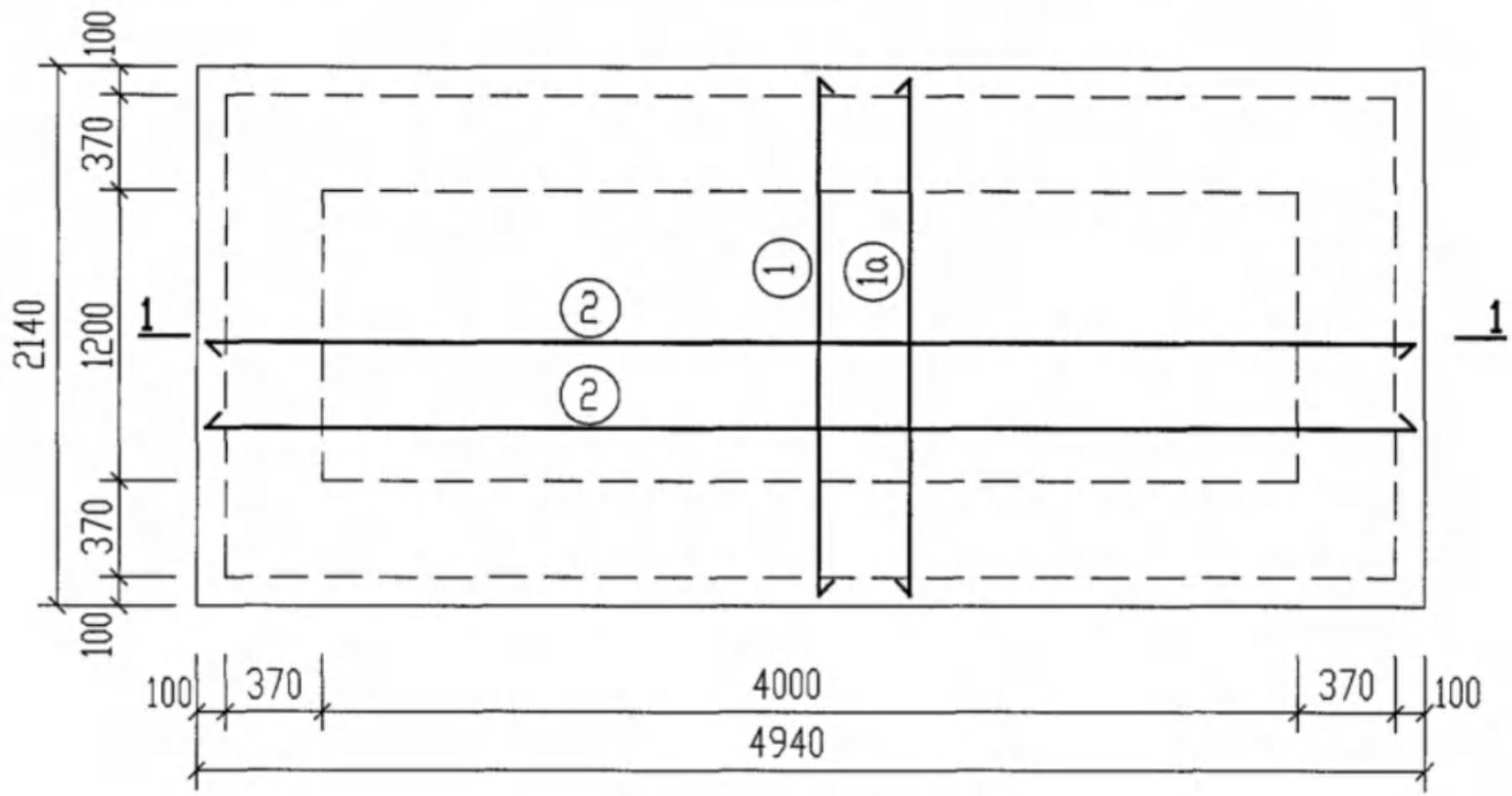

底板 DB-2 配筋图

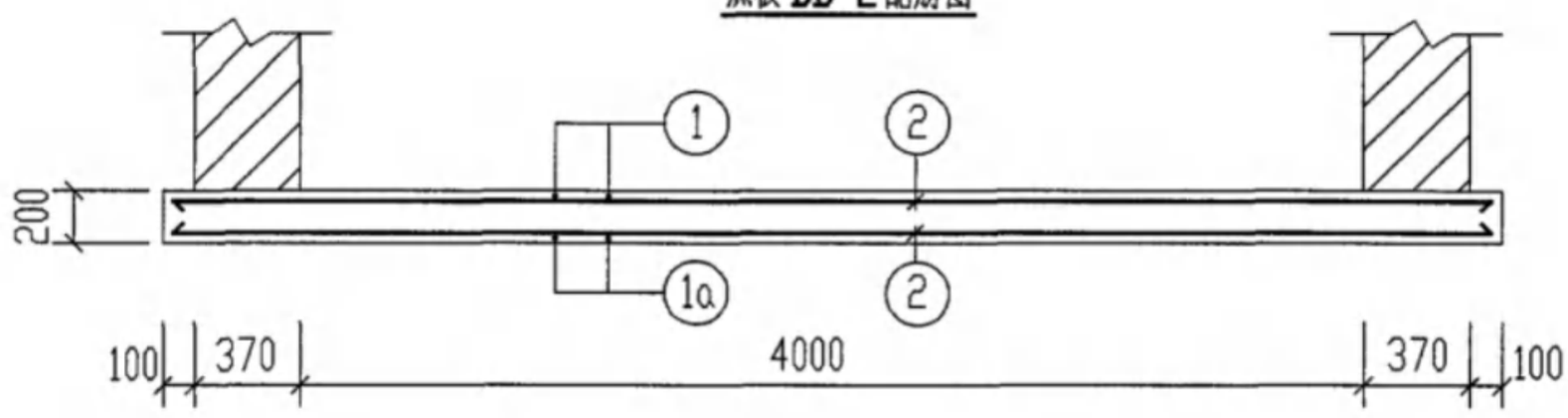

1-1

说明:

1. 混凝土 C25，钢筋:HPB235(Φ),HRB335(Φ)。
2. 钢筋的混凝土保护层：底板上部为35mm，下部为40mm。

底板 DB-2 配筋图（顶面不过和可过汽车 无覆土和有覆土）								图集号	04S519
审核	郭奕雄	校对	武明美	设计	王龙生			页	199

钢筋表

活荷载覆土	构件名称	钢筋编号	简图	直径(mm)	长度(mm)	间距(mm)	根数	共长(m)
顶面不过和可过汽车 无覆土和有覆土	DB-1	1	2070	Φ12	2070	150	27	55.89
		1a	2070	Φ10	2070	150	27	55.89
		2	3870	Φ10	3870	150	30	116.10
	DB-2	1	2070	Φ12	2070	150	34	70.38
		1a	2070	Φ10	2070	150	34	70.38
		2	4870	Φ10	4870	150	30	146.10

材料表

活荷载覆土	构件名称	钢筋 直径(mm)	钢筋 总长(m)	钢筋 重量(kg)	钢筋 总重(kg)	混凝土 强度等级	混凝土 体积(m^3)
顶面不过和可过汽车 无覆土和有覆土	DB-1	Φ10	172	107	157	C25	1.69
		Φ12	56	50			
	DB-2	Φ10	217	134	197	C25	2.12
		Φ12	71	63			

底板DB-1、DB-2钢筋表及材料表 (顶面不过和可过汽车 无覆土和有覆土)								图集号	04S519
审核	郭奕雄	郭奕雄	校对	武明美	武明美	设计	王龙生	王龙生	页	200

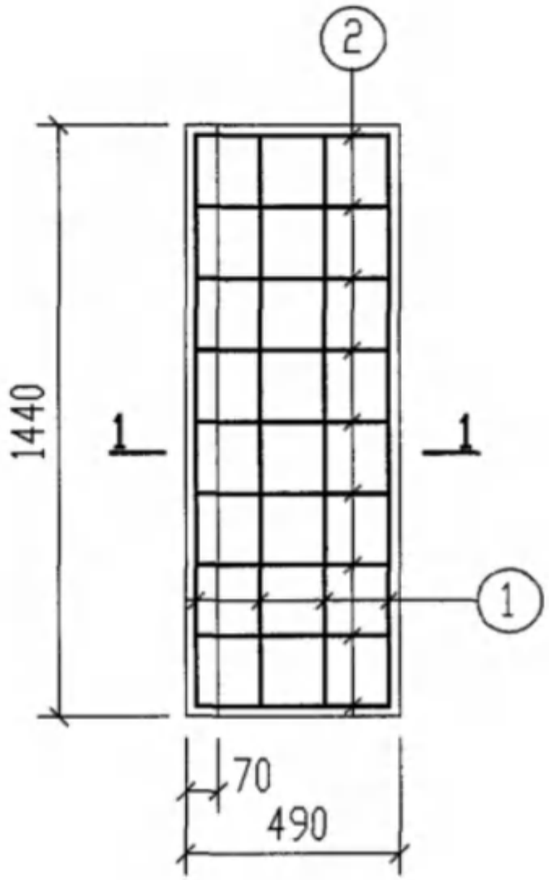

CB-1

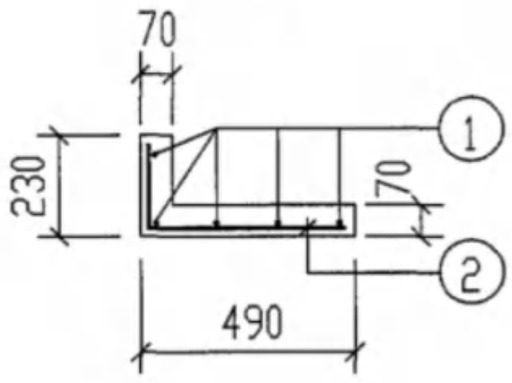

1-1

钢　筋　表

构件名称	钢筋编号	简　图	直径(mm)	长度(mm)	根数	共长(m)
CB-1	1	1410	Φ6	1410	5	7.05
	2	190 460	Φ6	650	9	5.85

材　料　表

构件名称	钢筋				混凝土	
	直径(mm)	总长(m)	重量(kg)	总重(kg)	强度等级	体积(m^3)
CB-1	Φ6	13	3	3	C25	0.064

说明：

1. CB-1混凝土C25。
2. 钢筋的混凝土保护层15mm。

槽板CB-1配筋图									图集号	04S519
审核	郭奕雄	郭奕雄	校对	武明美	武明美	设计	王龙生	王龙生	页	201

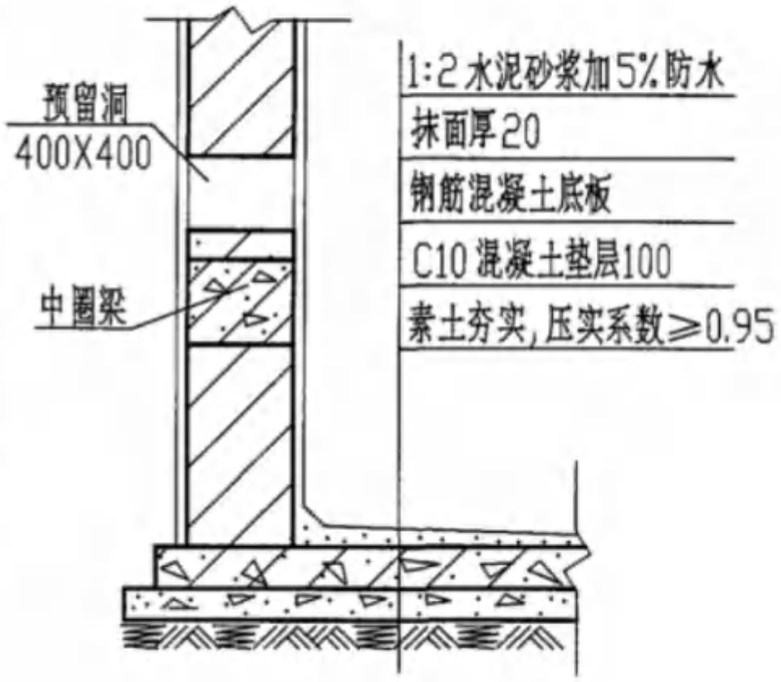

池底做法
（用于无地下水）

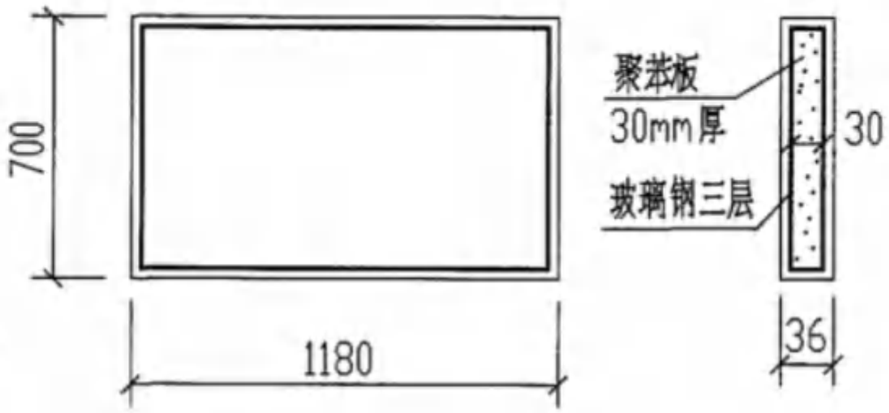

中间隔板大样图

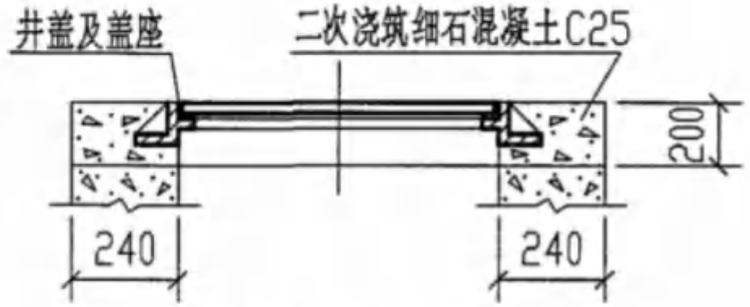

井盖及盖座安装图

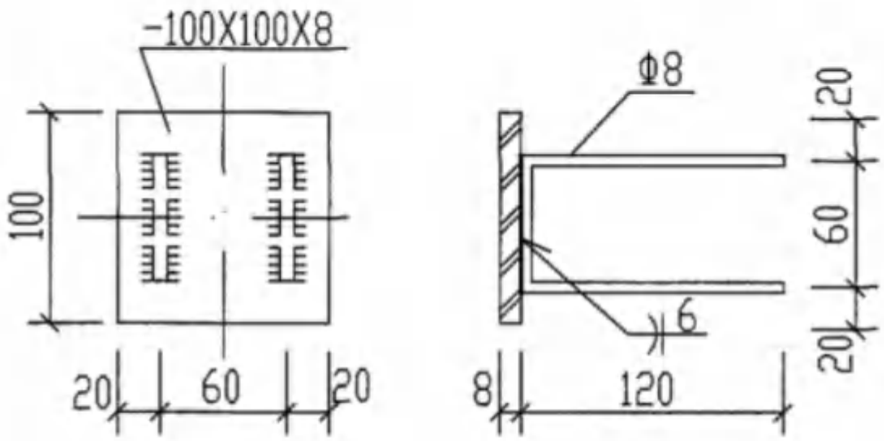

M-1

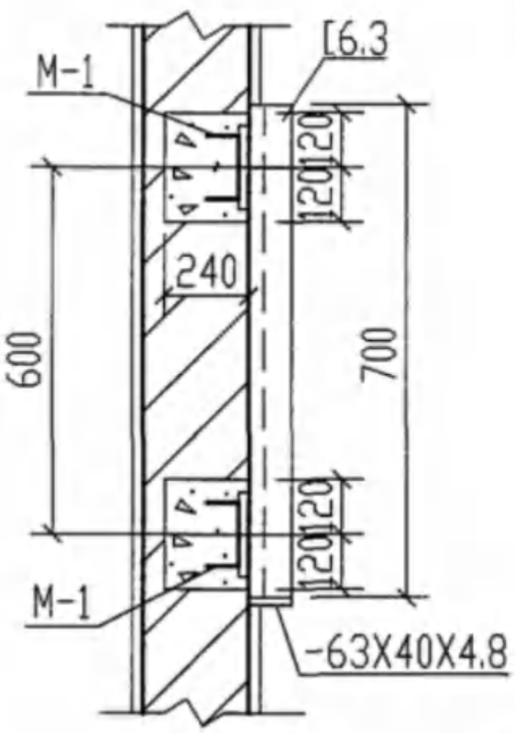

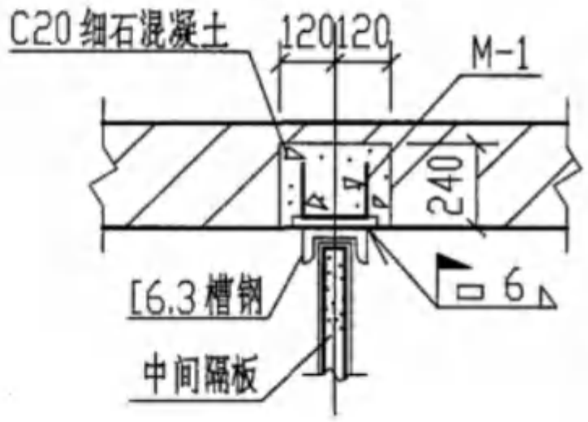

中间隔板预埋件大样图

说明：池内所有外露铁件均刷防腐漆二道。

砖砌汽车洗车污水隔油沉淀池隔板大样.池底做法及M-1详图								图集号	04S519
审核	郭奕雄	郭奕雄	校对	武明美	武明美	设计	王龙生	王龙生	页	202

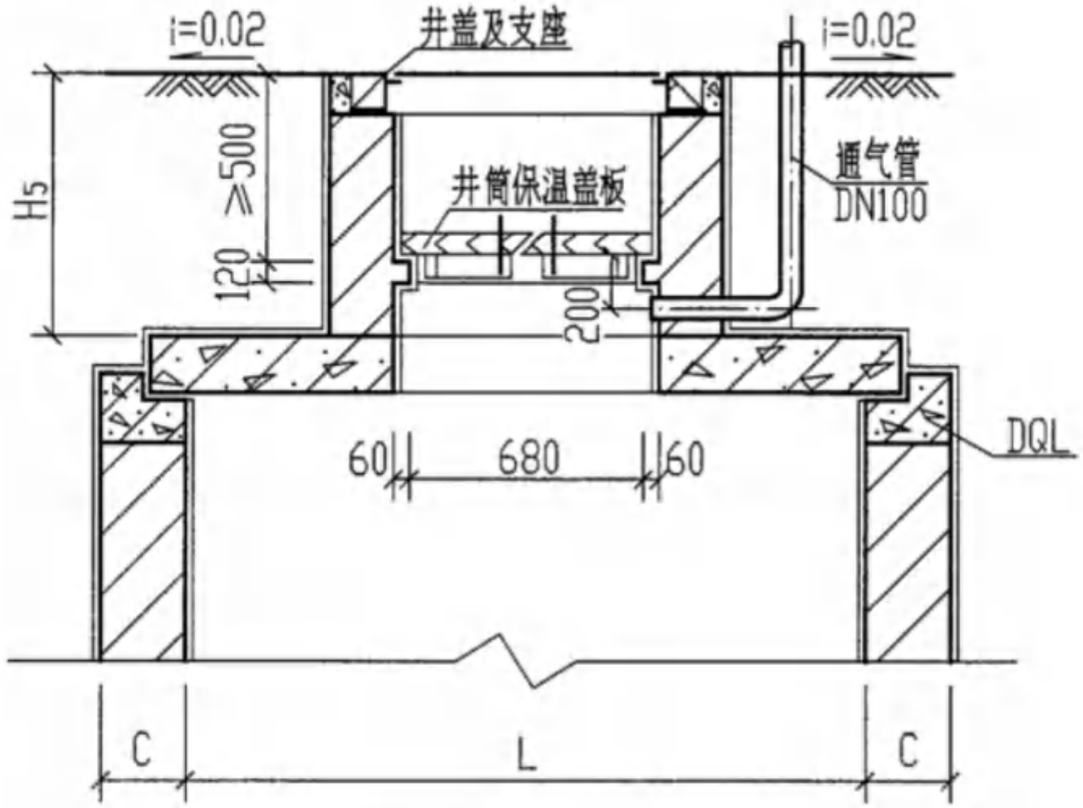

砖砌保温井口

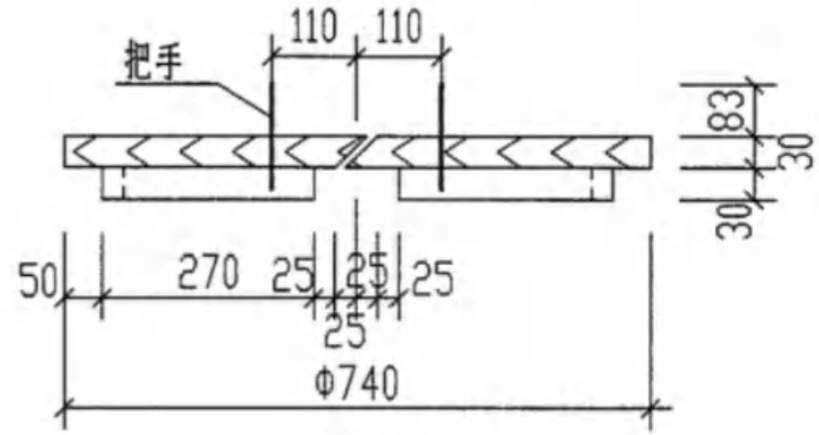

1-1

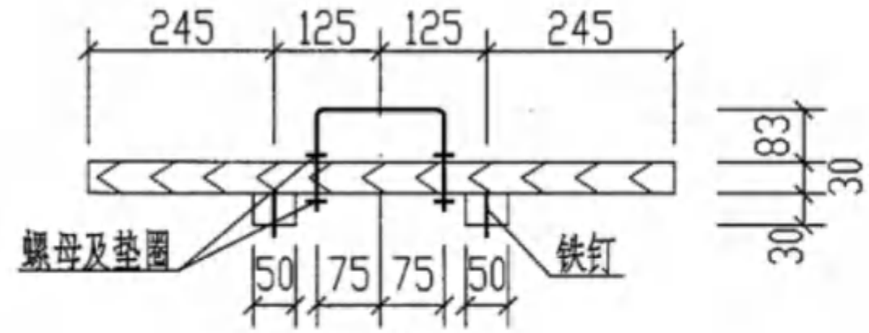

2-2

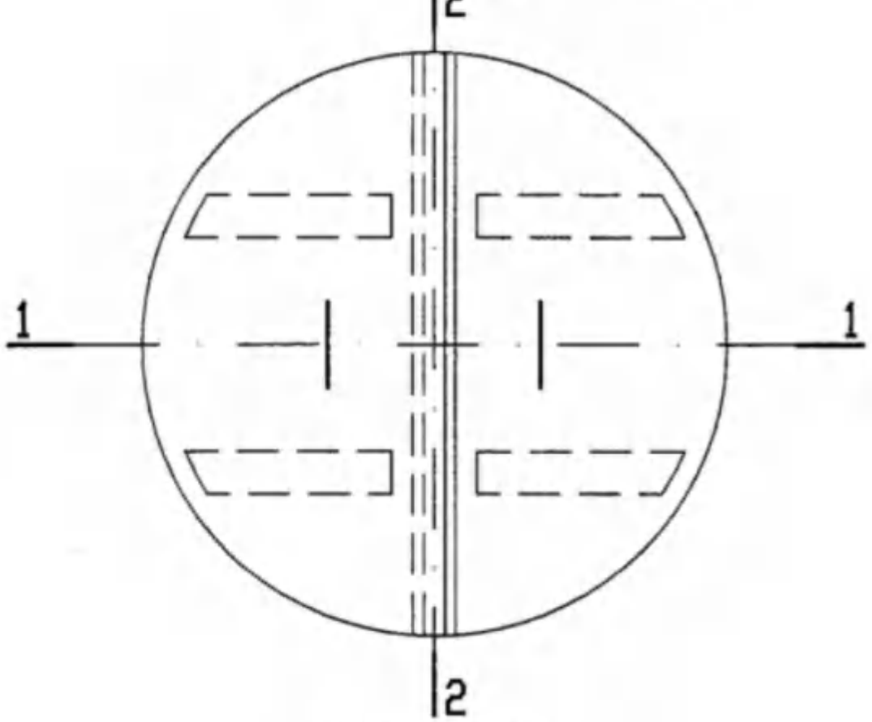

木制保温盖板平面图

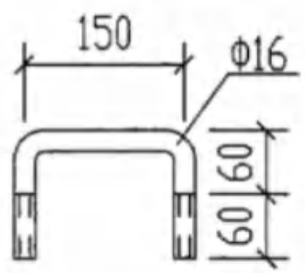

把手大样图

说明:

1. 当地采暖计算温度低于-10°C的地区须做保温。
2. 木制保温盖板材料为松木。
3. 木制井盖须浸热沥青防腐。
4. 凡做保温的池，井筒高度必需Hs≥800mm。
5. 凡做保温的池通气管必须埋在保温板以下。

有覆土砖砌汽车洗车污水隔油沉淀池 保温井口及木制保温盖板做法								图集号	04S519
审核	郭奕雄	郭奕雄	校对	武明美	武明美	设计	王龙生	王龙生	页	203

砖砌汽车洗车污水隔油沉淀池所需构件一览表

地下水	活荷载	覆土	砖砌汽车洗车污水隔油沉淀池		预制盖板			现浇顶圈梁			现浇中圈梁			现浇底板			隔板			预制出水槽板			井盖及支座	
			池号	型号	构件号	个数	页次	构件号	个数	页次	构件号	个数	页次	构件号	个数	页次	构件号	个数	页次	构件号	个数	页次	型号（铸铁）	数量（套）
无地下水	顶面不过汽车	无覆土	1	ZC-1	YBC-12 YBC-14	2 1	194 197	DQL-1	1	181	ZQL-1	1	187	DB-1	1	198	隔板	1	202	CB-1	1	201	Φ800 轻型	2
			2	ZC-2	YBC-12 YBC-14	2 3	194 197	DQL-2	1	184	ZQL-2	2	190	DB-2	1	199	隔板	1	202	CB-1	1	201	Φ800 轻型	2
		有覆土	1	ZC-1F	YBC-14 YBC-16	1 2	197 194	DQLF-1	1	181	ZQLF-1	1	187	DB-1	1	198	隔板	1	202	CB-1	1	201	Φ800 轻型	2
			2	ZC-2F	YBC-14 YBC-16	3 2	197 194	DQLF-2	1	184	ZQLF-2	1	190	DB-2	1	199	隔板	1	202	CB-1	1	201	Φ800 轻型	2
	顶面可过汽车	无覆土	1	ZC-1Q	YBC-13 YBC-15	2 1	196 197	DQL-1a	1	181	ZQL-1a	1	187	DB-1	1	198	隔板	1	202	CB-1	1	201	Φ800 重型	2
			2	ZC-2Q	YBC-13 YBC-15	2 3	196 197	DQL-2a	1	184	ZQL-2a	2	190	DB-2	1	199	隔板	1	202	CB-1	1	201	Φ800 重型	2
		有覆土	1	ZC-1QF	YBC-17 YBC-13	1 2	197 196	DQLF-1a	1	181	ZQLF-1a	1	187	DB-1	1	198	隔板	1	202	CB-1	1	201	Φ800 重型	2
			2	ZC-2QF	YBC-17 YBC-13	3 2	197 196	DQLF-2a	1	184	ZQLF-2a	1	190	DB-2	1	199	隔板	1	202	CB-1	1	201	Φ800 重型	2

砖砌汽车洗车污水隔油沉淀池主要材料汇总表

地下水	活荷载	覆土	砖砌汽车洗车污水隔油沉淀池		C10混凝土垫层(m^3)	砖砌体(m^3) MU10 级砖 M10水泥砂浆	抹面(防水砂浆厚20毫米)		现浇底板				现浇顶圈梁				现浇中圈梁				预制盖板			
									混凝土		钢筋		混凝土		钢筋		混凝土		钢筋		混凝土		钢筋	
			池号	型号			配合比	面积(m^2)	强度等级	体积(m^3)	种类	重量(kg)	强度等级	体积(m^3)	种类	重量(kg)	强度等级	体积(m^3)	种类	重量(kg)	强度等级	体积(m^3)	种类	重量(kg)
无地下水	顶面不过汽车	无覆土	1	ZC-1	0.97	5.85 ~8.77	1:2	44.26 ~60.10	C25	1.69	HRB335 (Φ)	157	C25	0.86	HRB335 (Φ)	102	C25	0.92	HRB335 (Φ)	85	C25	0.59	HRB335 (Φ)	82
			2	ZC-2	1.20	9.23 ~10.99		65.54 ~75.13		2.12	HRB335 (Φ)	197		1.04	HRB335 (Φ)	157		2.20	HRB335 (Φ)	232		0.81	HRB335 (Φ)	98
		有覆土	1	ZC-1F	0.97	6.22	1:2	69.49	C25	1.69	HRB335 (Φ)	157	C25	0.86	HRB335 (Φ)	137	C25	0.92	HRB335 (Φ)	129	C25	0.59	HRB335 (Φ)	88
			2	ZC-2F	1.20	9.67		94.10		2.12	HRB335 (Φ)	197		1.04	HRB335 (Φ)	157		1.10	HRB335 (Φ)	116		0.81	HRB335 (Φ)	104
	顶面可过汽车	无覆土	1	ZC-1Q	0.97	5.85 ~8.77	1:2	44.26 ~60.10	C25	1.69	HRB335 (Φ)	157	C25	0.86	HRB335 (Φ)	137	C25	0.92	HRB335 (Φ)	142	C25	0.79	HRB335 (Φ)	139
			2	ZC-2Q	1.20	9.23 ~10.99		65.54 ~75.13		2.12	HRB335 (Φ)	197		1.04	HRB335 (Φ)	175		2.20	HRB335 (Φ)	496		1.09	HRB335 (Φ)	165
		有覆土	1	ZC-1QF	0.97	6.22	1:2	69.49	C25	1.69	HRB335 (Φ)	157	C25	0.86	HRB335 (Φ)	137	C25	0.92	HRB335 (Φ)	129	C25	0.79	HRB335 (Φ)	136
			2	ZC-2QF	1.20	9.67		94.10		2.12	HRB335 (Φ)	197		1.04	HRB335 (Φ)	157		1.10	HRB335 (Φ)	116		1.10	HRB335 (Φ)	156

砖砌汽车洗车污水隔油沉淀池主要材料汇总表(一)								图集号	04S519
审核	郭奕雄	郭奕雄	校对	武明美	武明美	设计	王龙生	王龙生	页	205

砖砌汽车洗车污水隔油沉淀池主要材料汇总表

地下水	活荷载	覆土	砖砌汽车洗车污水隔油沉淀池		预制出水槽板				井盖及支座		通气管 (m)	管罩 (套)	90°三通 (个)
			池号	型号	混凝土		钢筋		型号 (铸铁)	数量 (套)			
					强度等级	体积(m^3)	种类	重量(kg)					
无地下水	顶面不过汽车	无覆土	1	ZC-1	C25	0.056	HRB335 (Φ)	3	Φ800轻型	2	1～3	1	1
			2	ZC-2		0.056	HRB335 (Φ)	3	Φ800轻型	2	1～3	1	1
		有覆土	1	ZC-1F	C25	0.056	HRB335 (Φ)	3	Φ800轻型	2	1～3	1	1
			2	ZC-2F		0.056	HRB335 (Φ)	3	Φ800轻型	2	1～3	1	1
	顶面可过汽车	无覆土	1	ZC-1Q	C25	0.056	HRB335 (Φ)	3	Φ800重型	2	3～5	1	1
			2	ZC-2Q		0.056	HRB335 (Φ)	3	Φ800重型	2	3～5	1	1
		有覆土	1	ZC-1QF	C25	0.056	HRB335 (Φ)	3	Φ800重型	2	3～5	1	1
			2	ZC-2QF		0.056	HRB335 (Φ)	3	Φ800重型	2	3～5	1	1

锅炉排污降温池结构尺寸一览表

地下水	活荷载	覆土	锅炉排污降温池			结构尺寸 (mm)														
			池号	有效容积 (m^3)	型号	H	h	H_1	H_2	H_3	B	B_1	B_2	L	L_1	L_2	C	C_1	C_2	D
无地下水	顶面不过汽车	无覆土	1	1.84	GP-1	1700～2400	800～1500	900	700	1000	1650	1250	150	4040	1000	700	250	200	180	200
			2	2.63	GP-2	2000～2700	800～1500	1200	1000	1300	1650	1250	150	4040	1000	700	250	200	180	200
			3	4.86	GP-3	2500～3200	1100～1800	1400	1200	1500	1900	1500	200	4640	1000	900	250	200	180	300
			4	7.20	GP-4	2500～3200	1100～1800	1400	1200	1500	2400	2000	250	4940	1000	1000	250	200	180	400
			5	10.80	GP-5	2500～3200	1100～1800	1400	1200	1500	2400	2000	250	6440	1000	1500	250	200	180	400
			6	13.50	GP-6	2800～3600	1100～1900	1700	1500	1800	2400	2000	250	6440	1000	1500	250	200	180	400
	顶面可过汽车	无覆土	1	1.84	GP-1Q	1700～2400	800～1500	900	700	1000	1650	1250	150	4040	1000	700	250	200	180	200
			2	2.63	GP-2Q	2000～2700	800～1500	1200	1000	1300	1650	1250	150	4040	1000	700	250	200	180	200
			3	4.86	GP-3Q	2500～3200	1100～1800	1400	1200	1500	1900	1500	200	4640	1000	900	250	200	180	300
			4	7.20	GP-4Q	2500～3200	1100～1800	1400	1200	1500	2400	2000	250	4940	1000	1000	250	200	180	400
			5	10.80	GP-5Q	2500～3200	1100～1800	1400	1200	1500	2500	2000	250	6540	1000	1500	300	250	180	400
			6	13.50	GP-6Q	2800～3600	1100～1900	1700	1500	1800	2500	2000	250	6540	1000	1500	300	250	180	400

锅炉排污降温池结构尺寸一览表

地下水	活荷载	覆土	锅炉排污降温池			结构尺寸(mm)														
			池号	有效容积(m^3)	型号	H	h	H_1	H_2	H_3	B	B_1	B_2	L	L_1	L_2	C	C_1	C_2	D
有地下水	顶面不过汽车	无覆土	1	1.84	GP-1S	1700~2400	800~1500	900	700	1000	1650	1250	150	4040	1000	700	250	200	180	200
			2	2.63	GP-2S	2000~2700	800~1500	1200	1000	1300	1650	1250	150	4040	1000	700	250	200	180	200
			3	4.86	GP-3S	2500~3200	1100~1800	1400	1200	1500	1900	1500	200	4640	1000	900	250	200	180	300
			4	7.20	GP-4S	2500~3200	1100~1800	1400	1200	1500	2400	2000	250	4940	1000	1000	250	200	180	400
			5	10.80	GP-5S	2500~3200	1100~1800	1400	1200	1500	2400	2000	250	6440	1000	1500	250	200	180	400
			6	13.50	GP-6S	2800~3600	1100~1900	1700	1500	1800	2400	2000	250	6440	1000	1500	250	200	180	400
	顶面可过汽车	无覆土	1	1.84	GP-1SQ	1700~2400	800~1500	900	700	1000	1650	1250	150	4040	1000	700	250	200	180	200
			2	2.63	GP-2SQ	2000~2700	800~1500	1200	1000	1300	1650	1250	150	4040	1000	700	250	200	180	200
			3	4.86	GP-3SQ	2500~3200	1100~1800	1400	1200	1500	1900	1500	200	4640	1000	900	250	200	180	300
			4	7.20	GP-4SQ	2500~3200	1100~1800	1400	1200	1500	2400	2000	250	4940	1000	1000	250	200	180	400
			5	10.80	GP-5SQ	2500~3200	1100~1800	1400	1200	1500	2500	2000	250	6540	1000	1500	300	250	180	400
			6	13.50	GP-6SQ	2800~3600	1100~1900	1700	1500	1800	2500	2000	250	6540	1000	1500	300	250	180	400

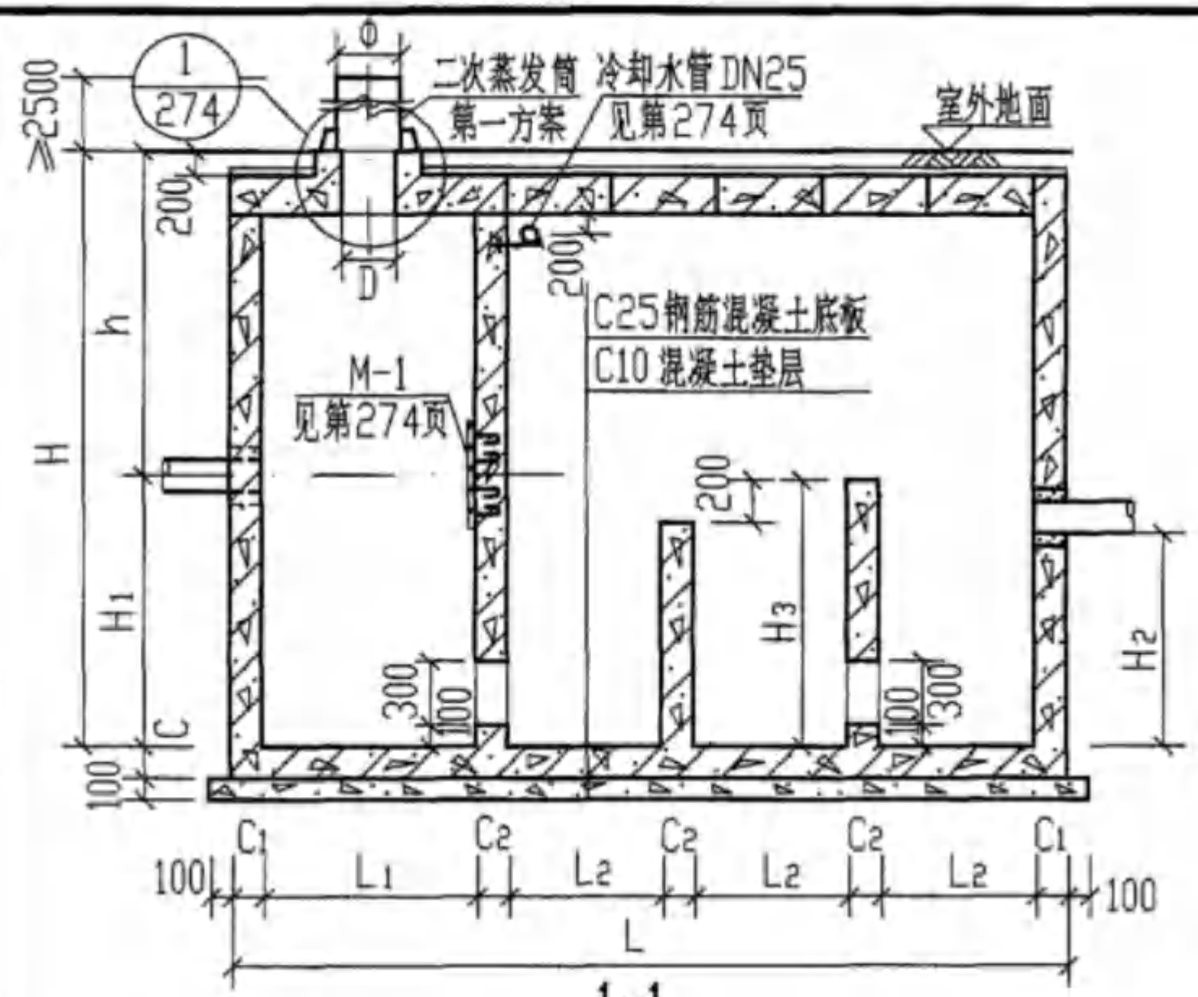

1-1

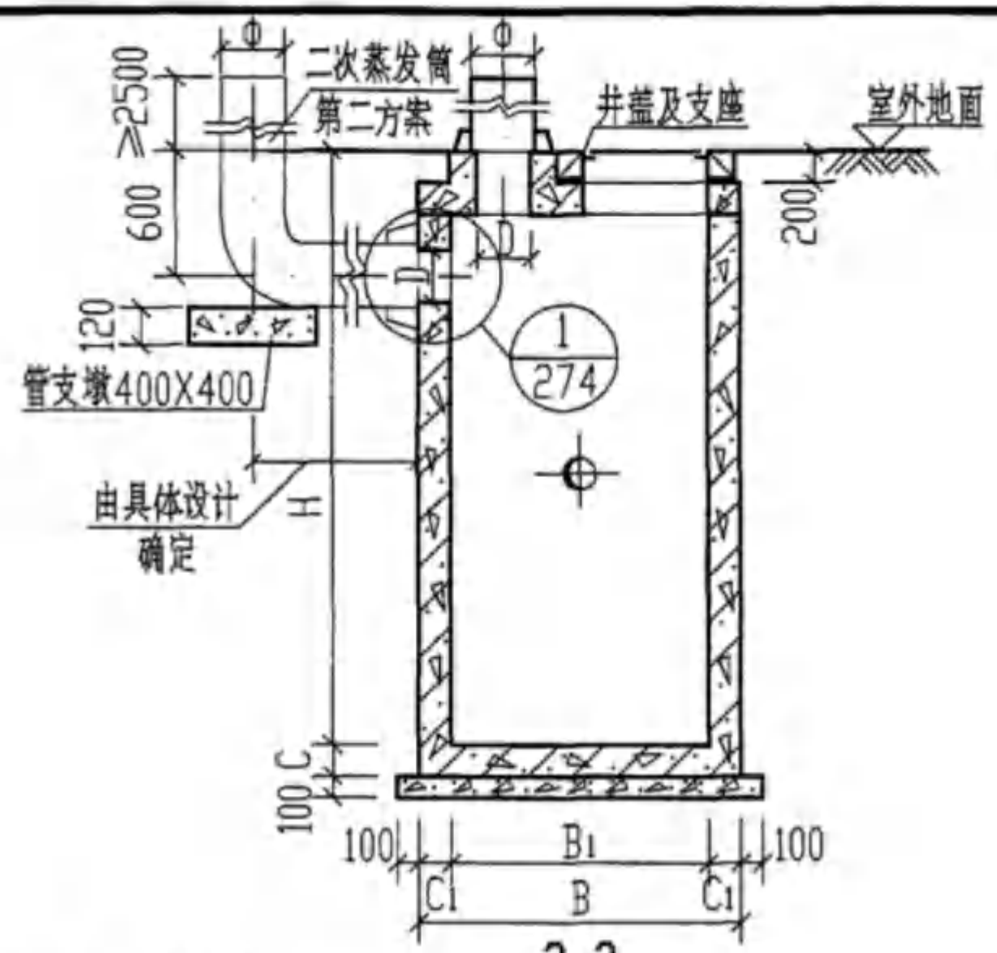

2-2

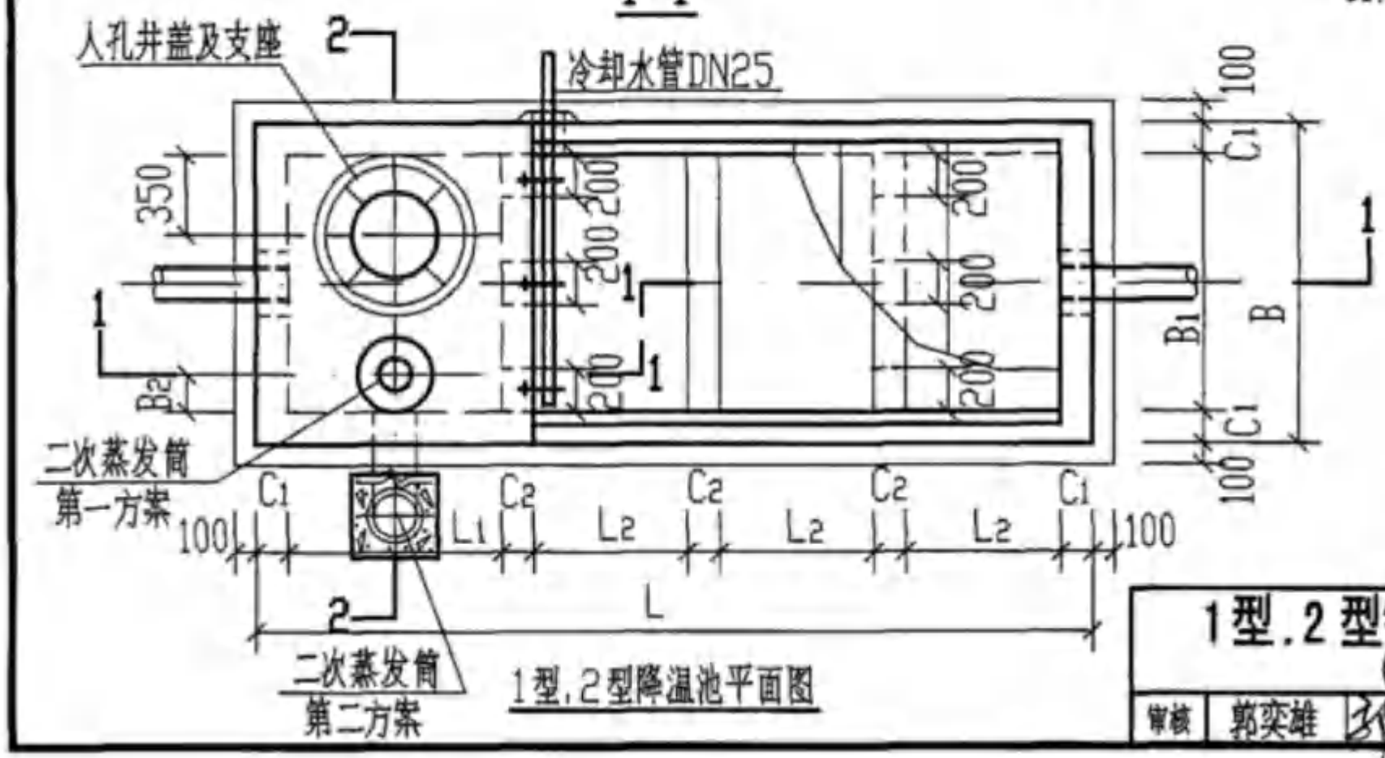

1型.2型降温池平面图

说明：1. 型号代号如下：

G	P	—	1	S	Q
钢筋混凝土	排污降温池		1型	有地下水	过汽车

2. 进、出水管可由三个方向任选，管径及管道材料由设计人员选定，主要材料表见第276～279页，管道穿池壁做法及洞口加强见第100页。
3. 二次蒸发筒可由池顶引出（第一方案）或由侧壁引出（第二方案），应设在不影响交通和安全的地方，当二次蒸发筒设于地面以上时，为确保安全需增加8号镀锌铁丝固定，并加护栏。
4. 盖板平面布置图详见第241、243页，各种配件材料表详见第274页。
5. 底板做法参见第174页。

1型.2型钢筋混凝土锅炉排污降温池平.剖面图 (GP-1. 1S. 1Q. 1SQ. 2. 2S. 2Q. 2SQ)									图集号	04S519
审核	郭奕雄	郭奕雄	校对	任向东	任向东	设计	林慧芝	林慧芝	页	209

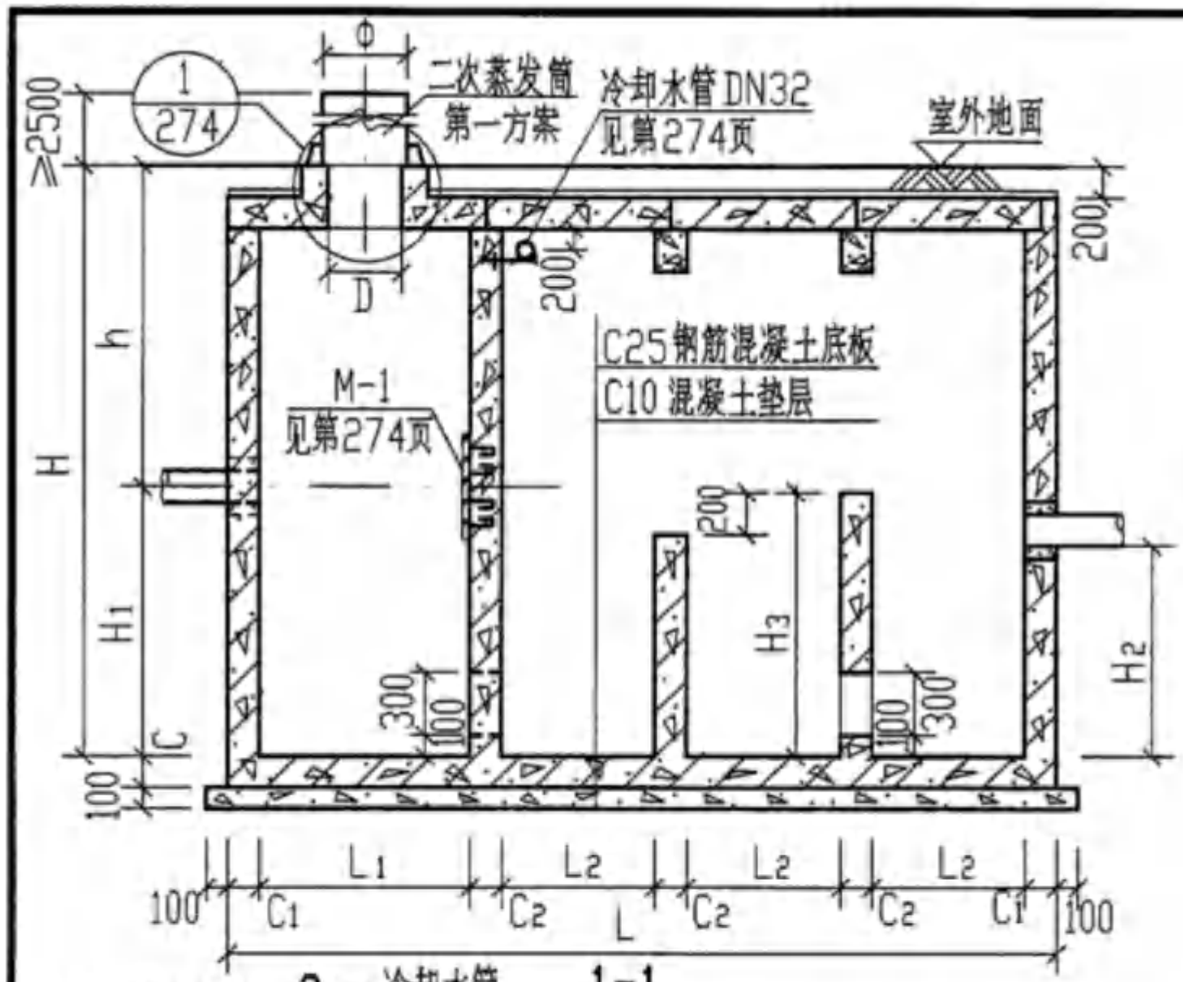

1-1

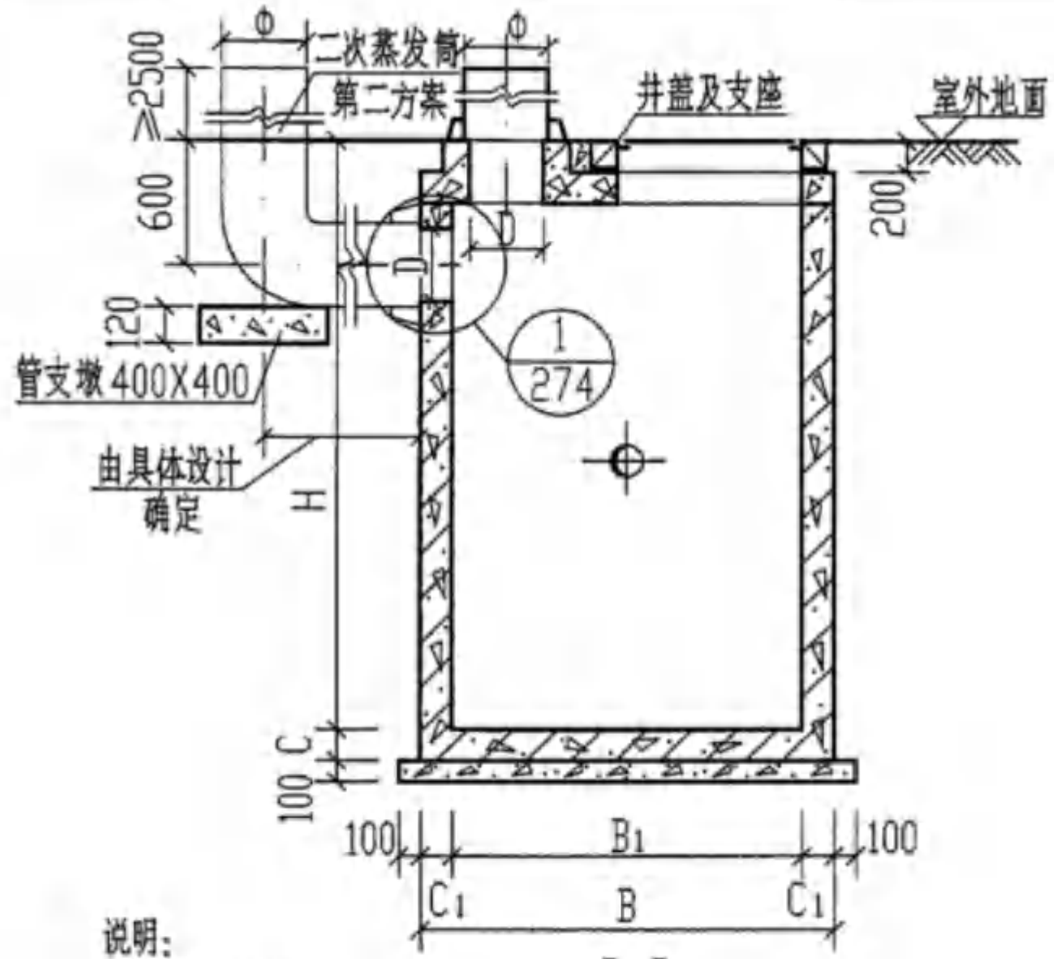

2-2

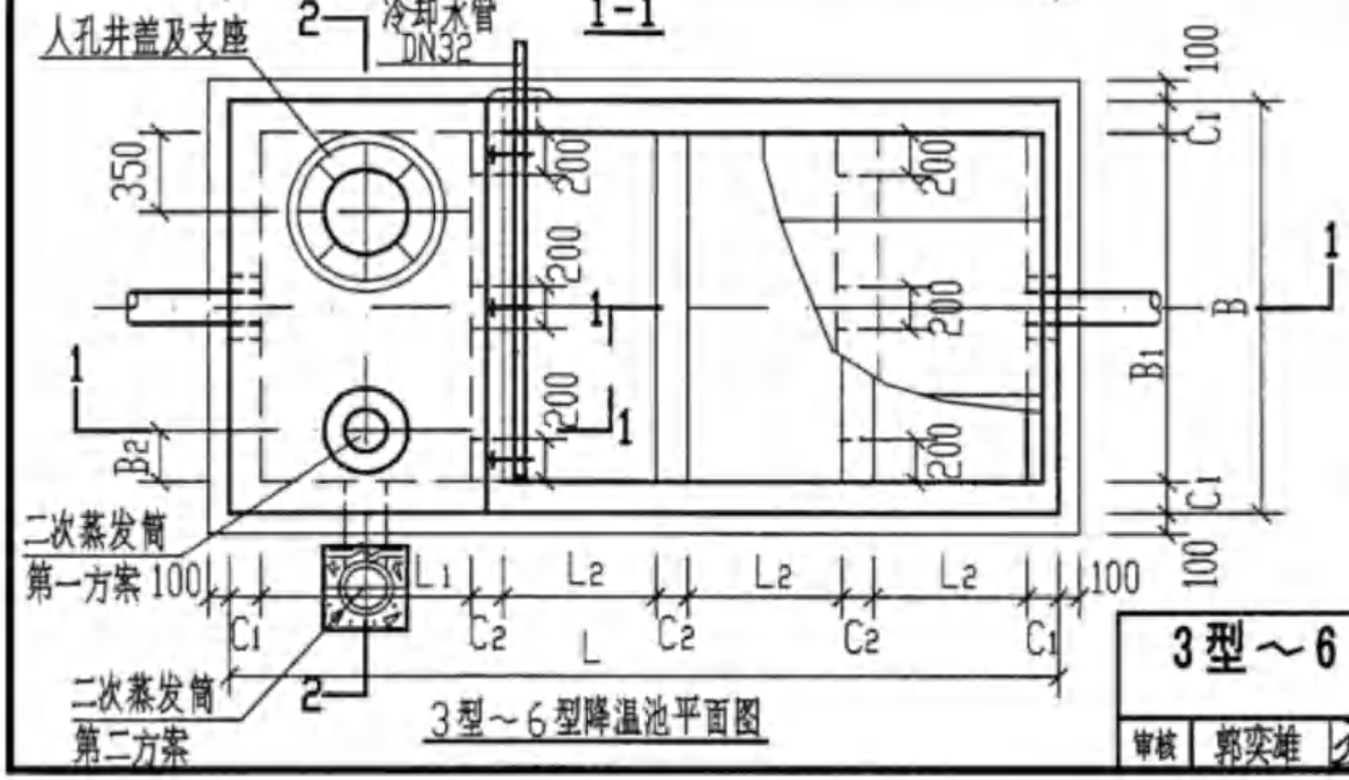

3型～6型降温池平面图

说明：

1. 型号代号如下：

G	P	—	3	S	Q
钢筋混凝土	排污降温池		3型	有地下水	过汽车

2. 进、出水管可由三个方向任选，管径及管道材料由设计人员选定，主要材料表见第276～279页，管道穿池壁做法及洞口加强见第100页。
3. 二次蒸发筒可由池顶引出（第一方案）或由侧壁引出（第二方案），应设在不影响交通和安全的地方，当二次蒸发筒设于地面以上时，为确保安全需增加8号镀锌铁丝固定，并加护栏。
4. 盖板平面布置图详见第241～244页，各种配件材料表详见第274页。
5. 底板做法参见第174页。

3型～6型钢筋混凝土锅炉排污降温池平、剖面图 (GP-3～6、3S～6S、3Q～6Q、3SQ～6SQ)								图集号	04S519
审核	郭奕雄		校对	任向东		设计	林慧芝	页	210

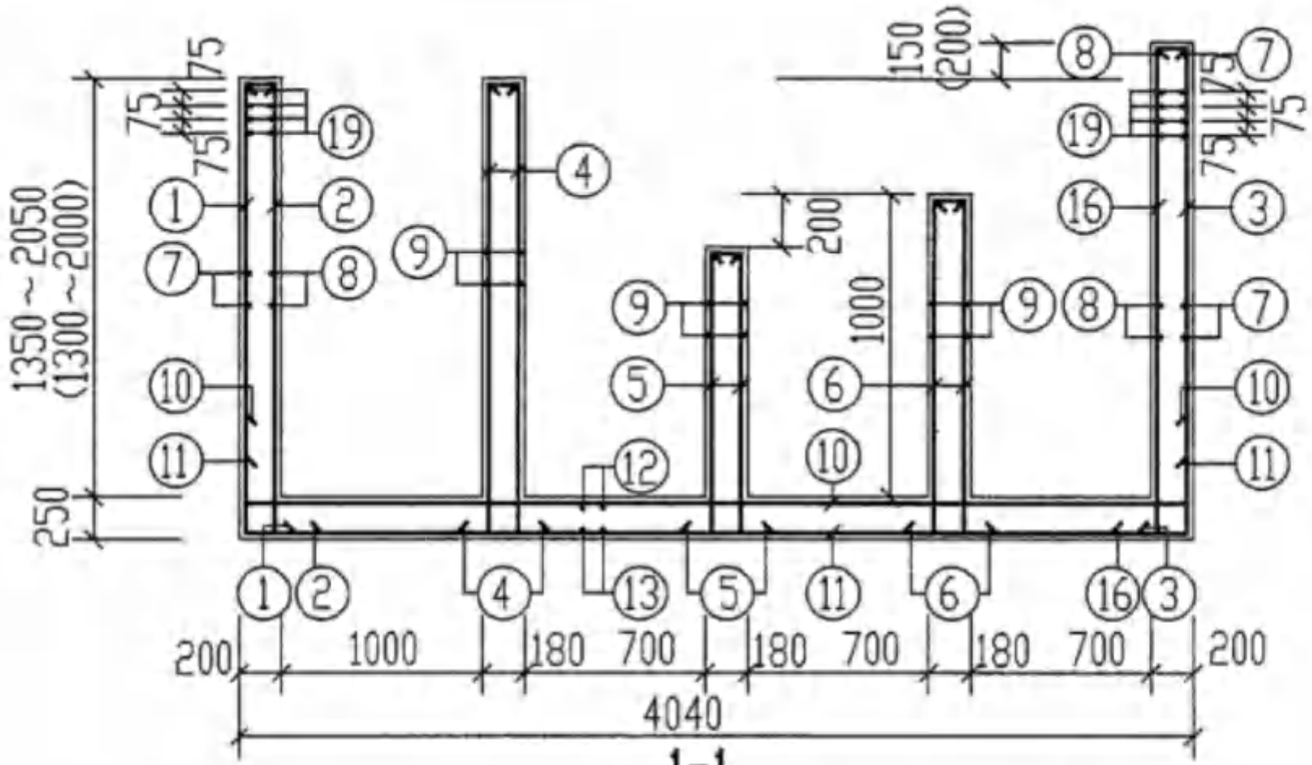

1-1

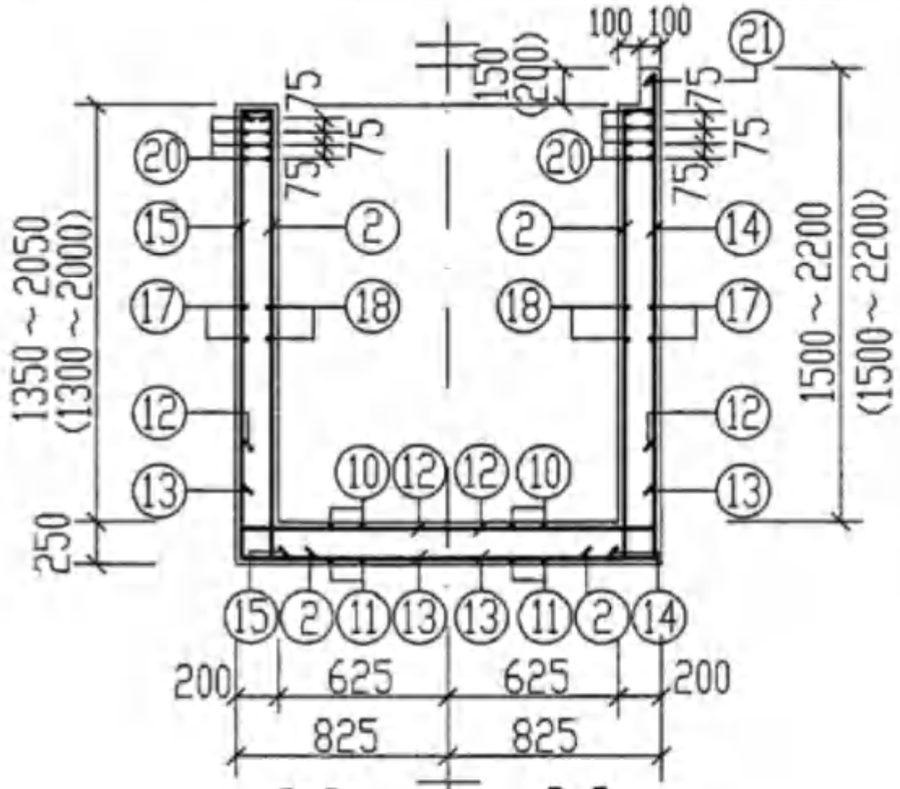

3-3　　2-2

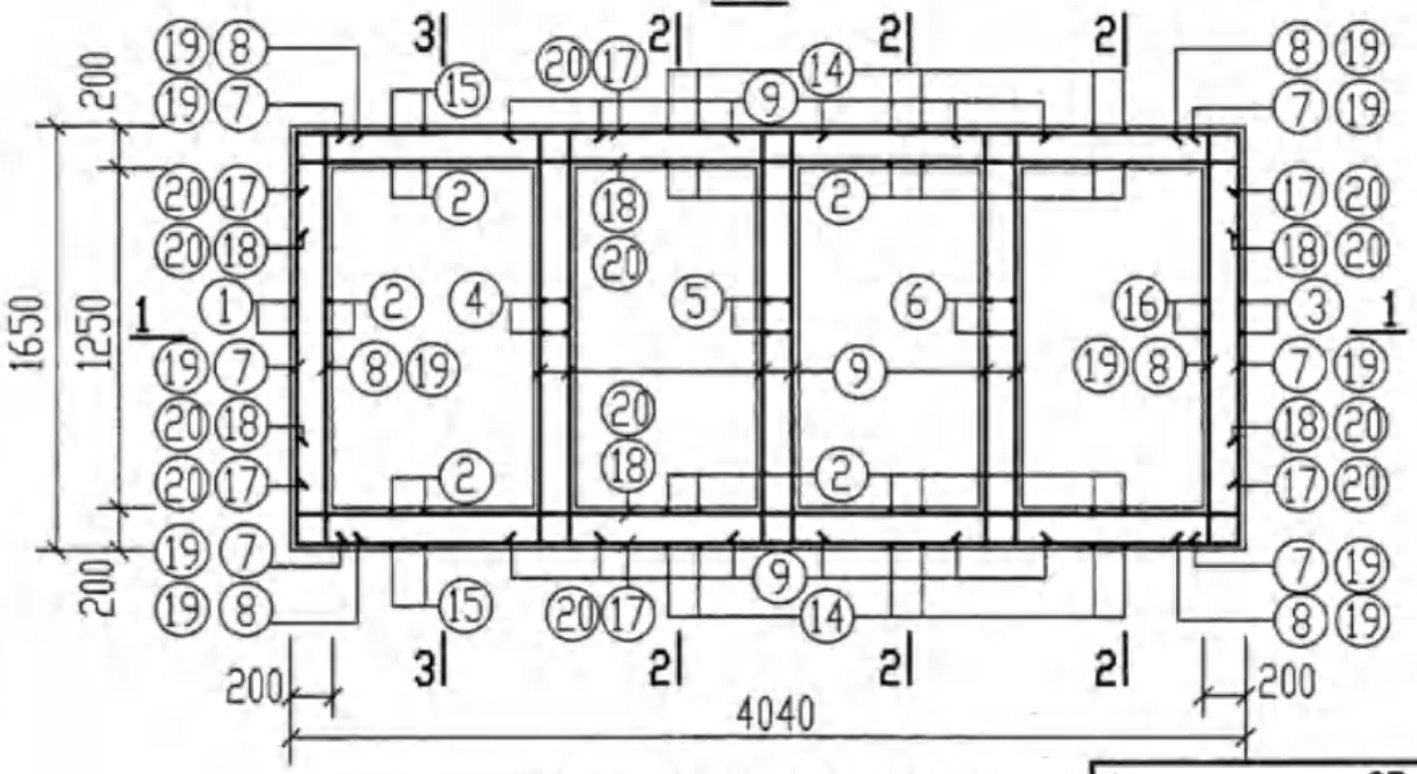

GP-1. 1S. 1Q. 1SQ 平面配筋图

说明：

1. 材料：混凝土C25。
2. 钢筋的混凝土保护层：池壁为35mm，底板下边为40mm，底板上边为35mm。
3. 本图钢筋表及材料表见第212～215页。
4. 括号内数字用于GP-1Q. 1SQ。

GP-1. 1S. 1Q. 1SQ配筋图 (无地下水和有地下水　顶面不过和可过汽车)								图集号	04S519
审核	郭奕雄	郭奕雄	校对	王龙生	王龙生	设计	曾令荭	曾令荭	页	211

钢筋表

地下水活荷载	构件名称	钢筋编号	简图	直径(mm)	长度(mm)	间距(mm)	根数	共长(m)
无地下水 顶面不过汽车	GP-1	1	300 [1530~2230] 130	Φ14	1960~2660	150	12	23.52~31.92
		2	150 [1530~2230] 130	Φ10	1810~2510	150	60	108.60~150.60
		3	300 [1680~2380] 130	Φ14	2110~2810	150	12	25.32~33.72
		4	150 [1530~2230] 110	Φ10	1790~2490	150	16	28.64~39.84
		5	150 [980] 110	Φ10	1240	150	16	19.84
		6	150 [1180] 110	Φ10	1440	150	16	23.04
		7	350 [1580] 350	Φ14	2280	150	15~23	34.20~52.44
		8	200 [1580] 200	Φ10	1980	150	15~23	29.70~45.54
		9	200 [1580] 200	Φ10	1980	150	44~54	87.12~106.92
		10	200 [3970] 200	Φ10	4370	150	12	52.44
		11	400 [3970] 400	Φ16	4770	150	12	57.24
		12	200 [1580] 200	Φ10	1980	150	28	55.44
		13	400 [1580] 400	Φ16	2380	150	28	66.64
		14	300 [1680~2380]	Φ14	1980~2680	150	34	67.32~91.12
		15	300 [1530~2230] 130	Φ14	1960~2660	150	14	27.44~37.24
		16	150 [1680~2380] 130	Φ10	1960~2660	150	12	23.52~31.92
无地下水 顶面不过汽车	GP-1	17	350 [3970] 350	Φ14	4670	150	14~22	65.38~102.74
		18	200 [3970] 200	Φ10	4370	150	14~22	61.18~96.14
		19	400 [1580] 400	Φ16	2380	75	16	38.08
		20	400 [3970] 400	Φ16	4770	75	16	76.32
		21	[2590] 350	Φ14	2940		2	5.88

材料表

地下水活荷载	构件名称	钢筋 直径(mm)	钢筋 总长(m)	钢筋 重量(kg)	钢筋 总重(kg)	混凝土 强度等级	混凝土 体积(m^3)
无地下水 顶面不过汽车	GP-1	Φ10	490~622	303~384	982~1191	C25	5.77~7.51
		Φ14	249~355	302~430			
		Φ16	238	377			

GP-1 钢筋表及材料表
(无地下水 顶面不过汽车)

审核	郭奕雄	校对	王龙生	设计	曾令莊	图集号	04S519
						页	212

钢筋表

地下水活荷载	构件名称	钢筋编号	简图	直径(mm)	长度(mm)	间距(mm)	根数	共长(m)
顶面不过汽车 有地下水	GP-1S	1	350 [1530~2230] 130	Φ16	2010~2710	120	14	28.14~37.94
		2	150 [1530~2230] 130	Φ10	1810~2510	150	60	108.60~150.60
		3	350 [1680~2380] 130	Φ16	2160~2860	120	14	30.24~40.04
		4	150 [1530~2230] 110	Φ10	1790~2490	150	16	28.64~39.84
		5	150 [980] 110	Φ10	1240	150	16	19.84
		6	150 [1180] 110	Φ10	1440	150	16	23.04
		7	400 [1580] 400	Φ16	2380	120	17~29	40.46~69.02
		8	200 [1580] 200	Φ10	1980	150	15~23	29.70~45.54
		9	200 [1580] 200	Φ10	1980	150	44~54	87.12~106.92
		10	200 [3970] 200	Φ10	4370	150	12	52.44
		11	400 [3970] 400	Φ16	4770	150	12	57.24
		12	200 [1580] 200	Φ10	1980	150	28	55.44
		13	400 [1580] 400	Φ16	2380	150	28	66.64
		14	350 [1680~2380]	Φ16	2030~2730	150	34	69.02~92.82
		15	350 [1530~2230] 130	Φ16	2010~2710	150	14	28.14~37.94
		16	150 [1680~2380] 130	Φ10	1960~2660	150	12	23.52~31.92
顶面不过汽车 有地下水	GP-1S	17	400 [3970] 400	Φ16	4770	150	14~22	66.78~104.94
		18	200 [3970] 200	Φ10	4370	150	14~22	61.18~96.14
		19	400 [1580] 400	Φ16	2380	75	16	38.08
		20	400 [3970] 400	Φ16	4770	75	16	76.32
		21	[2590] 400	Φ16	2990		2	5.98

材料表

地下水活荷载	构件名称	钢筋 直径(mm)	钢筋 总长(m)	钢筋 重量(kg)	钢筋 总重(kg)	混凝土 强度等级	混凝土 体积(m^3)
顶面不过汽车 有地下水	GP-1S	Φ10	490~622	303~384	1104~1375	C25	5.77~7.51
		Φ16	507~627	801~991			

GP-1S钢筋表及材料表 (有地下水 顶面不过汽车)						图集号	04S519
审核 郭奕雄	校对 王龙生	设计 曾令荭				页	213

钢筋表

地下水活荷载	构件名称	钢筋编号	简图	直径(mm)	长度(mm)	间距(mm)	根数	共长(m)
顶面可过汽车 无地下水	GP-1Q	1	350 [1480~2180] 130	Φ16	1960~2660	150	12	23.52~31.92
		2	150 [1480~2180] 130	Φ10	1760~2460	150	60	105.60~147.60
		3	350 [1680~2380] 130	Φ16	2160~2860	150	12	25.92~34.32
		4	150 [1480~2180] 110	Φ10	1740~2440	150	16	27.84~39.04
		5	150 [980] 110	Φ10	1240	150	16	19.84
		6	150 [1180] 110	Φ10	1440	150	16	23.04
		7	400 [1580] 400	Φ16	2380	150	13~23	30.94~54.74
		8	200 [1580] 200	Φ10	1980	150	13~23	25.74~45.54
		9	200 [1580] 200	Φ10	1980	150	44~54	87.12~106.92
		10	200 [3970] 200	Φ10	4370	150	12	52.44
		11	400 [3970] 400	Φ16	4770	150	12	57.24
		12	200 [1580] 200	Φ10	1980	150	28	55.44
		13	400 [1580] 400	Φ16	2380	150	28	66.64
		14	350 [1680~2380]	Φ16	2030~2730	150	34	69.02~92.82
		15	350 [1480~2180] 130	Φ16	1960~2660	150	14	27.44~37.24
		16	150 [1680~2380] 130	Φ10	1960~2660	150	12	23.52~31.92
顶面可过汽车 无地下水	GP-1Q	17	400 [3970] 400	Φ16	4770	150	12~22	57.24~104.94
		18	200 [3970] 200	Φ10	4370	150	12~22	52.44~96.14
		19	400 [1580] 400	Φ16	2380	75	16	38.08
		20	400 [3970] 400	Φ16	4770	75	16	76.32
		21	[2590] 400	Φ16	2990		2	5.98

材料表

地下水活荷载	构件名称	钢筋 直径(mm)	钢筋 总长(m)	钢筋 重量(kg)	钢筋 总重(kg)	混凝土 强度等级	混凝土 体积(m^3)
顶面可过汽车 无地下水	GP-1Q	Φ10	473~618	292~382	1048~1332	C25	5.69~7.42
		Φ16	479~601	756~950			

GP-1Q钢筋表及材料表 (无地下水 顶面可过汽车)	审核	郭奕雄	校对	王龙生	设计	曾令莊	图集号 04S519
							页 214

钢筋表

地下水活荷载	构件名称	钢筋编号	简图	直径(mm)	长度(mm)	间距(mm)	根数	共长(m)
顶面可过汽车 有地下水	GP-1SQ	1	350 [1480~2180] 130	Φ16	1960~2660	120	14	27.44~37.24
		2	150 [1480~2180] 130	Φ10	1760~2460	150	60	105.60~147.60
		3	350 [1680~2380] 130	Φ16	2160~2860	120	14	30.24~40.04
		4	150 [1480~2180] 110	Φ10	1740~2440	150	16	27.84~39.04
		5	150 [980] 110	Φ10	1240	150	16	19.84
		6	150 [1180] 110	Φ10	1440	150	16	23.04
		7	400 [1580] 400	Φ16	2380	120	17~29	40.46~69.02
		8	200 [1580] 200	Φ10	1980	150	13~23	25.74~45.54
		9	200 [1580] 200	Φ10	1980	150	44~54	87.12~106.92
		10	200 [3970] 200	Φ10	4370	150	12	52.44
		11	400 [3970] 400	Φ16	4770	120	15	71.55
		12	200 [1580] 200	Φ10	1980	150	28	55.44
		13	400 [1580] 400	Φ16	2380	120	35	83.30
		14	350 [1680~2380]	Φ16	2030~2730	120	40	81.20~109.20
		15	350 [1480~2180] 130	Φ16	1960~2660	120	18	35.28~47.88
		16	150 [1680~2380] 130	Φ10	1960~2660	150	12	23.52~31.92
顶面可过汽车 有地下水	GP-1SQ	17	400 [3970] 400	Φ16	4770	120	16~28	76.32~133.56
		18	200 [3970] 200	Φ10	4370	150	12~22	52.44~96.14
		19	400 [1580] 400	Φ16	2380	75	16	38.08
		20	400 [3970] 400	Φ16	4770	75	16	76.32
		21	[2590] 400	Φ16	2990		2	5.98

材料表

地下水活荷载	构件名称	钢筋 直径(mm)	钢筋 总长(m)	钢筋 重量(kg)	钢筋 总重(kg)	混凝土 强度等级	混凝土 体积(m^3)
顶面可过汽车 有地下水	GP-1SQ	Φ10	473~618	292~382	1187~1507	C25	5.69~7.42
		Φ16	566~712	895~1125			

GP-1SQ 钢筋表及材料表
(有地下水 顶面可过汽车)

审核	郭奕雄	校对	王龙生	设计	曾令莊	图集号	04S519
						页	215

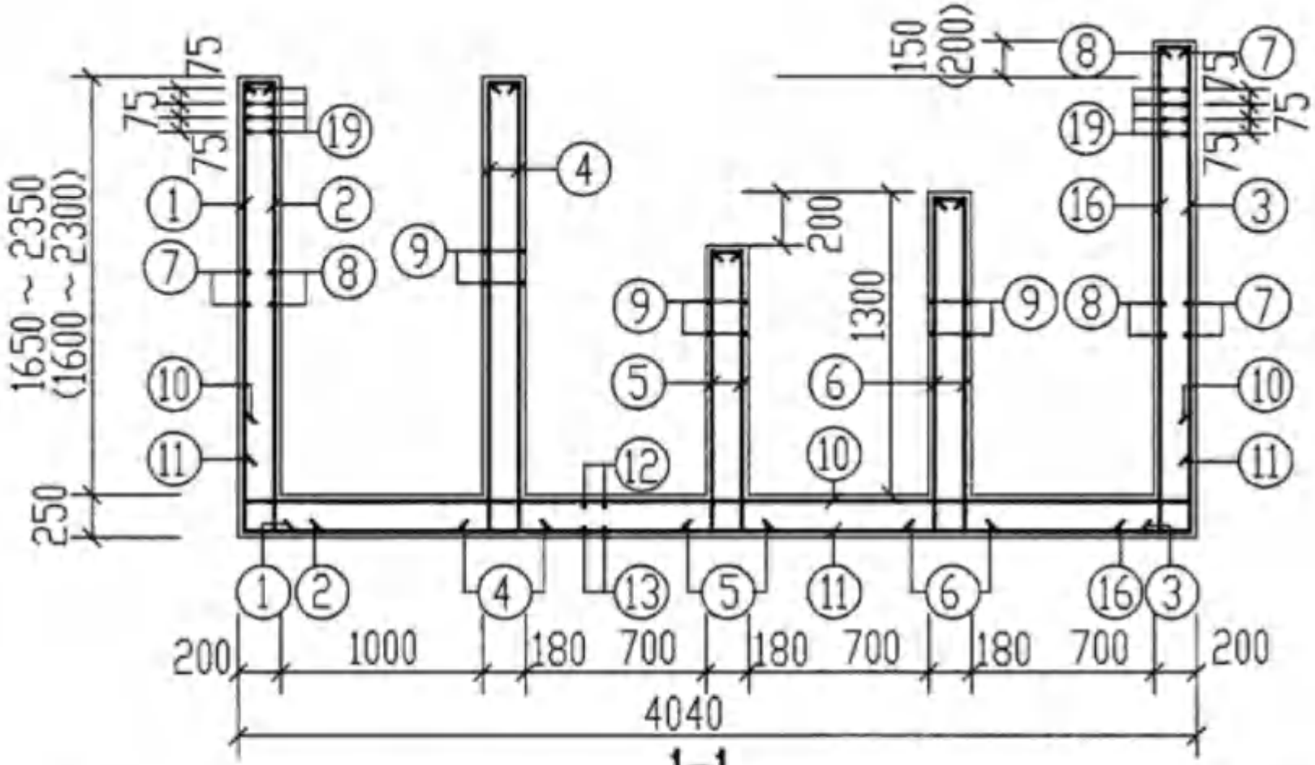

1-1

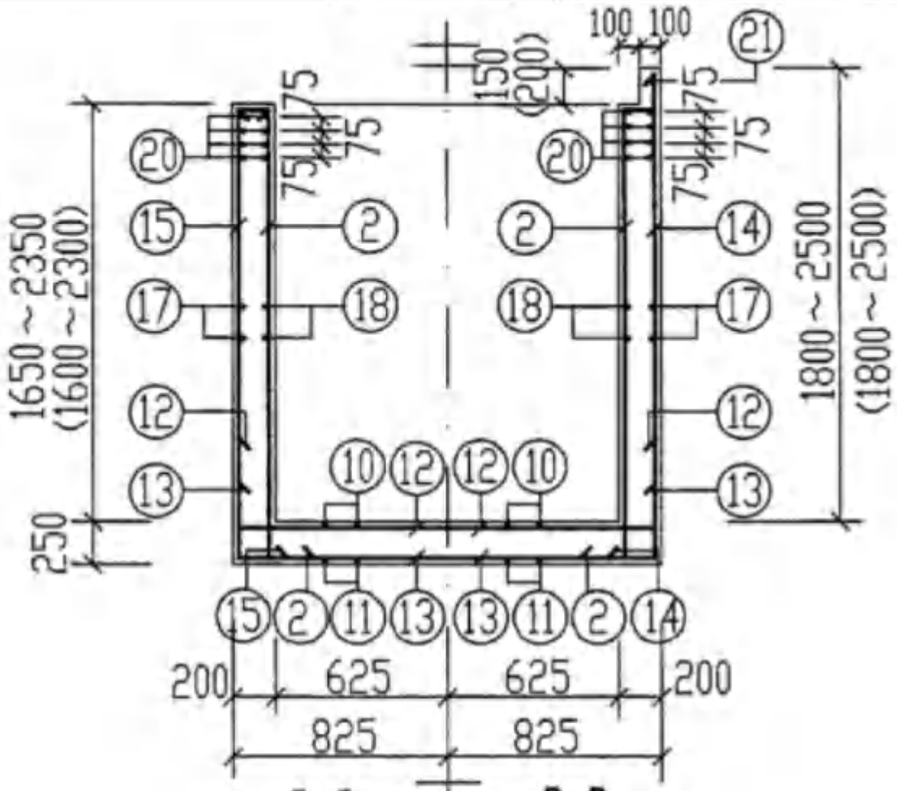

3-3　2-2

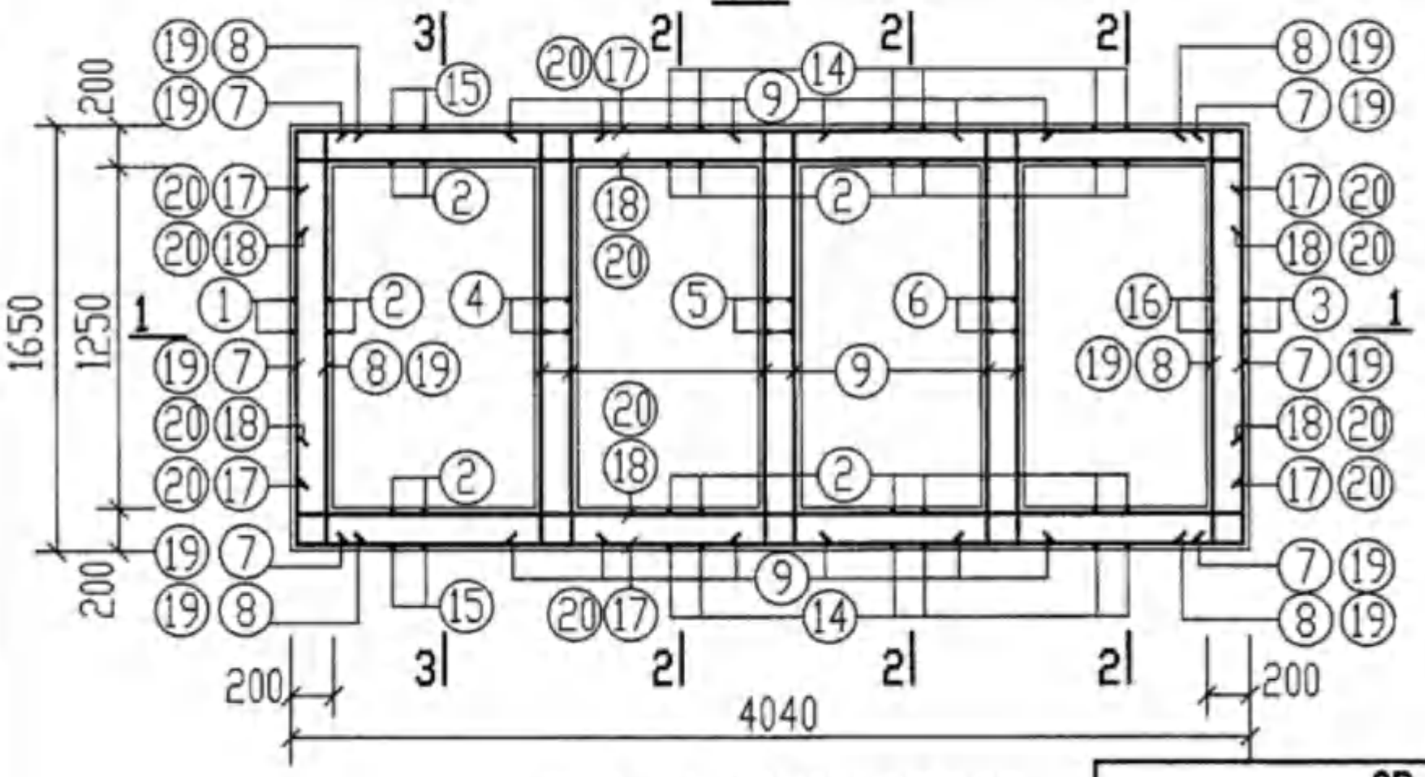

GP-2. 2S. 2Q. 2SQ平面配筋图

说明：

1. 材料：混凝土C25。
2. 钢筋的混凝土保护层：池壁为35mm，底板下边为40mm，底板上边为35mm。
3. 本图钢筋表及材料表见第217～220页。
4. 括号内数字用于GP-2Q. 2SQ。

GP-2. 2S. 2Q. 2SQ配筋图 (无地下水和有地下水 顶面不过和可过汽车)								图集号	04S519
审核	郭奕雄		校对	王龙生		设计	曾令莊	页	216

钢筋表

地下水活荷载	构件名称	钢筋编号	简图	直径(mm)	长度(mm)	间距(mm)	根数	共长(m)
顶面不过汽车 无地下水	GP-2	1	300 [1830~2530] 130	Φ14	2260~2960	150	12	27.12~35.52
		2	150 [1830~2530] 130	Φ10	2110~2810	150	60	126.60~168.60
		3	300 [1980~2680] 130	Φ14	2410~3110	150	12	28.92~37.32
		4	150 [1830~2530] 110	Φ10	2090~2790	150	16	33.44~44.64
		5	150 [1280] 110	Φ10	1540	150	16	24.64
		6	150 [1480] 110	Φ10	1740	150	16	27.84
		7	350 [1580] 350	Φ14	2280	150	19~27	43.32~61.56
		8	200 [1580] 200	Φ10	1980	150	19~27	37.62~53.46
		9	200 [1580] 200	Φ10	1980	150	56~66	110.88~130.68
		10	200 [3970] 200	Φ10	4370	150	12	52.44
		11	400 [3970] 400	Φ16	4770	150	12	57.24
		12	200 [1580] 200	Φ10	1980	150	28	55.44
		13	400 [1580] 400	Φ16	2380	150	28	66.64
		14	300 [1980~2680]	Φ14	2280~2980	150	34	77.52~101.32
		15	300 [1830~2530] 130	Φ14	2260~2960	150	14	31.64~41.44
		16	150 [1980~2680] 130	Φ10	2260~2960	150	12	27.12~35.52
顶面不过汽车 无地下水	GP-2	17	350 [3970] 350	Φ14	4670	150	18~26	84.06~121.42
		18	200 [3970] 200	Φ10	4370	150	18~26	78.66~113.62
		19	400 [1580] 400	Φ16	2380	75	16	38.08
		20	400 [3970] 400	Φ16	4770	75	16	76.32
		21	[2590] 350	Φ14	2940		2	5.88

材料表

地下水活荷载	构件名称	钢筋 直径(mm)	钢筋 总长(m)	钢筋 重量(kg)	钢筋 总重(kg)	混凝土 强度等级	混凝土 体积(m^3)
顶面不过汽车 无地下水	GP-2	Φ10	575~707	355~437	1094~1304	C25	6.73~8.47
		Φ14	299~405	362~490			
		Φ16	238	377			

GP-2 钢筋表及材料表
(无地下水 顶面不过汽车)

审核	郭奕雄	校对	王龙生	设计	曾令莊	图集号	04S519
						页	217

钢筋表

地下水活荷载	构件名称	钢筋编号	简图	直径(mm)	长度(mm)	间距(mm)	根数	共长(m)
顶面不过汽车 有地下水	GP-2S	1	350 L 1830~2530 130	Φ16	2310~3010	120	14	32.34~42.14
		2	150 L 1830~2530 130	Φ10	2110~2810	150	60	126.60~168.60
		3	350 L 1980~2680 130	Φ16	2460~3160	120	14	34.44~44.24
		4	150 L 1830~2530 110	Φ10	2090~2790	150	16	33.44~44.64
		5	150 L 1280 110	Φ10	1540	150	16	24.64
		6	150 L 1480 110	Φ10	1740	150	16	27.84
		7	400 L 1580 400	Φ16	2380	120	23~35	54.74~83.30
		8	200 L 1580 200	Φ10	1980	150	19~27	37.62~53.46
		9	200 L 1580 200	Φ10	1980	150	56~66	110.88~130.68
		10	200 L 3970 200	Φ10	4370	150	12	52.44
		11	400 L 3970 400	Φ16	4770	150	12	57.24
		12	200 L 1580 200	Φ10	1980	150	28	55.44
		13	400 L 1580 400	Φ16	2380	150	28	66.64
		14	350 L 1980~2680	Φ16	2330~3030	150	34	79.22~103.02
		15	350 L 1830~2530 130	Φ16	2310~3010	150	14	32.34~42.14
		16	150 L 1980~2680 130	Φ10	2260~2960	150	12	27.12~35.52
顶面不过汽车 有地下水	GP-2S	17	400 L 3970 400	Φ16	4770	150	18~26	85.86~124.02
		18	200 L 3970 200	Φ10	4370	150	18~26	78.66~113.62
		19	400 L 1580 400	Φ16	2380	75	16	38.08
		20	400 L 3970 400	Φ16	4770	75	16	76.32
		21	L 2590 400	Φ16	2990		2	5.98

材料表

地下水活荷载	构件名称	钢筋 直径(mm)	钢筋 总长(m)	钢筋 重量(kg)	钢筋 总重(kg)	混凝土 强度等级	混凝土 体积(m^3)
顶面不过汽车 有地下水	GP-2S	Φ10	575~707	355~437	1245~1517	C25	6.73~8.47
		Φ16	563~683	890~1080			

GP-2S钢筋表及材料表 (有地下水 顶面不过汽车)						图集号	04S519
审核 郭奕雄	校对 王龙生	设计 曾令莊				页	218

钢筋表

地下水活荷载	构件名称	钢筋编号	简图	直径(mm)	长度(mm)	间距(mm)	根数	共长(m)
顶面可过汽车 无地下水	GP-2Q	1	350 1780~2480 130	Φ16	2260~2960	150	12	27.12~35.52
		2	150 1780~2480 130	Φ10	2060~2760	150	60	123.60~165.60
		3	350 1980~2680 130	Φ16	2460~3160	150	12	29.52~37.92
		4	150 1780~2480 110	Φ10	2040~2740	150	16	32.64~43.84
		5	150 1280 110	Φ10	1540	150	16	24.64
		6	150 1480 110	Φ10	1740	150	16	27.84
		7	400 1580 400	Φ16	2380	150	17~27	40.46~64.26
		8	200 1580 200	Φ10	1980	150	17~27	33.66~53.46
		9	200 1580 200	Φ10	1980	150	56~66	110.88~130.68
		10	200 3970 200	Φ10	4370	150	12	52.44
		11	400 3970 400	Φ16	4770	150	12	57.24
		12	200 1580 200	Φ10	1980	150	28	55.44
		13	400 1580 400	Φ16	2380	150	28	66.64
		14	350 1980~2680	Φ16	2330~3030	150	34	79.22~103.02
		15	350 1780~2480 130	Φ16	2260~2960	150	14	31.64~41.44
		16	150 1980~2680 130	Φ10	2260~2960	150	12	27.12~35.52
顶面可过汽车 无地下水	GP-2Q	17	400 3970 400	Φ16	4770	150	16~26	76.32~124.02
		18	200 3970 200	Φ10	4370	150	16~26	69.92~113.62
		19	400 1580 400	Φ16	2380	75	16	38.08
		20	400 3970 400	Φ16	4770	75	16	76.32
		21	2590 400	Φ16	2990		2	5.98

材料表

地下水活荷载	构件名称	钢筋 直径(mm)	钢筋 总长(m)	钢筋 重量(kg)	钢筋 总重(kg)	混凝土 强度等级	混凝土 体积(m^3)
顶面可过汽车 无地下水	GP-2Q	Φ10	558~703	345~434	1181~1463	C25	6.65~8.38
		Φ16	529~651	836~1029			

GP-2Q钢筋表及材料表
(无地下水 顶面可过汽车)

审核	郭奕雄	校对	王龙生	设计	曾令莊	图集号	04S519
						页	219

钢筋表

地下水活荷载	构件名称	钢筋编号	简图	直径(mm)	长度(mm)	间距(mm)	根数	共长(m)
顶面可过汽车 有地下水	GP-2SQ	1	350 1780~2480 130	Φ16	2260~2960	120	14	31.64~41.44
		2	150 1780~2480 130	Φ10	2060~2760	150	60	123.60~165.60
		3	350 1980~2680 130	Φ16	2460~3160	120	14	34.44~44.24
		4	150 1780~2480 110	Φ10	2040~2740	150	16	32.64~43.84
		5	150 1280 110	Φ10	1540	150	16	24.64
		6	150 1480 110	Φ10	1740	150	16	27.84
		7	400 1580 400	Φ16	2380	120	23~33	54.74~78.54
		8	200 1580 200	Φ10	1980	150	17~27	33.66~53.46
		9	200 1580 200	Φ10	1980	150	56~66	110.88~130.68
		10	200 3970 200	Φ10	4370	150	12	52.44
		11	400 3970 400	Φ16	4770	120	15	71.55
		12	200 1580 200	Φ10	1980	150	28	55.44
		13	400 1580 400	Φ16	2380	120	35	83.30
		14	350 1980~2680	Φ16	2330~3030	120	40	93.20~121.20
		15	350 1780~2480 130	Φ16	2260~2960	120	18	40.68~53.28
		16	150 1980~2680 130	Φ10	2260~2960	150	12	27.12~35.52
顶面可过汽车 有地下水	GP-2SQ	17	400 3970 400	Φ16	4770	120	22~32	104.94~152.64
		18	200 3970 200	Φ10	4370	150	16~26	69.92~113.62
		19	400 1580 400	Φ16	2380	75	16	38.08
		20	400 3970 400	Φ16	4770	75	16	76.32
		21	2590 400	Φ16	2990		2	5.98

材料表

地下水活荷载	构件名称	钢筋 直径(mm)	钢筋 总长(m)	钢筋 重量(kg)	钢筋 总重(kg)	混凝土 强度等级	混凝土 体积(m^3)
顶面可过汽车 有地下水	GP-2SQ	Φ10	558~703	345~434	1349~1646	C25	6.65~8.38
		Φ16	635~767	1004~1212			

GP-2SQ 钢筋表及材料表
(有地下水 顶面可过汽车)

图集号	04S519
页	220

审核 郭奕雄 校对 王龙生 设计 曾令莊

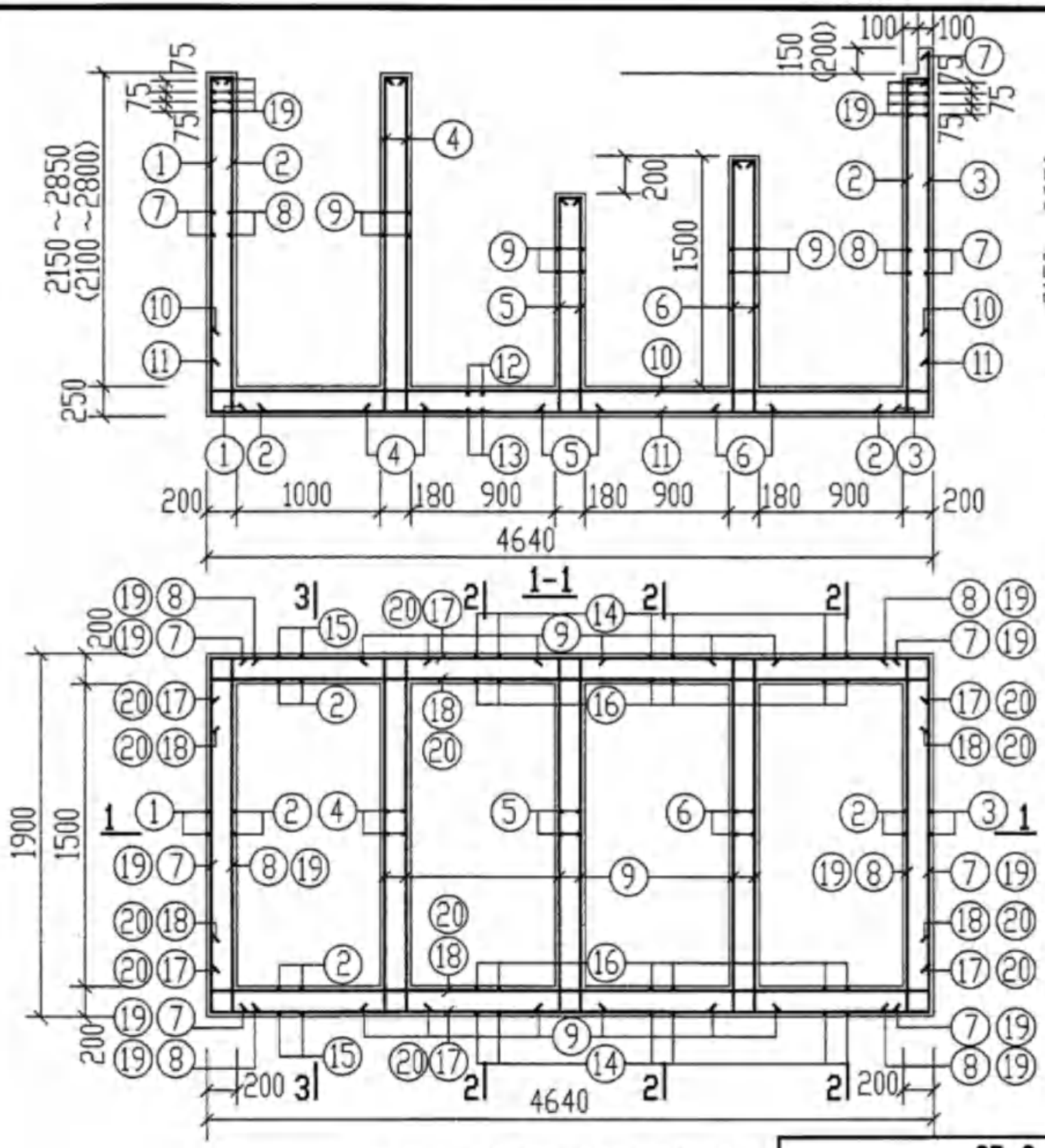

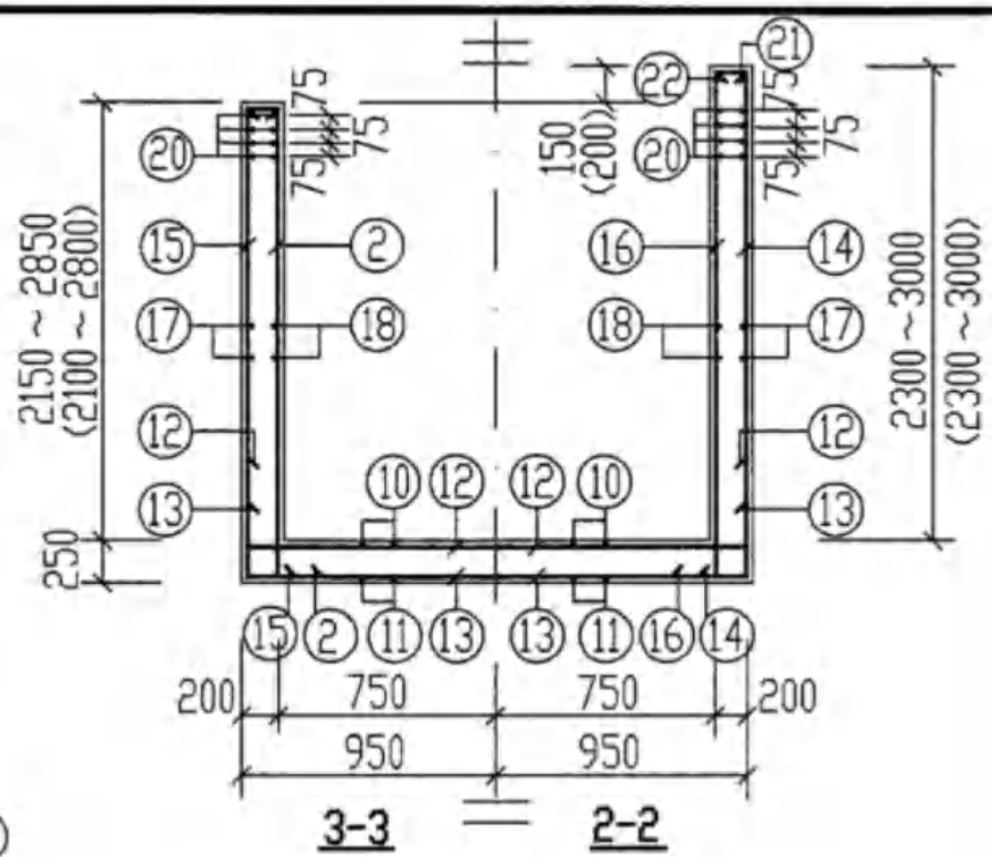

GP-3. 3S. 3Q. 3SQ平面配筋图

说明：

1. 材料：混凝土C25。
2. 钢筋的混凝土保护层：池壁为35mm，底板下边为40mm，底板上边为35mm。
3. 本图钢筋表及材料表见第222～225页。
4. 括号内数字用于GP-3Q. 3SQ。

GP-3. 3S. 3Q. 3SQ配筋图 (无地下水和有地下水 顶面不过和可过汽车)								图集号	04S519
审核	郭奕雄	郭奕雄	校对	王龙生	王龙生	设计	曾令莊	页	221

钢筋表

地下水活荷载	构件名称	钢筋编号	简图	直径(mm)	长度(mm)	间距(mm)	根数	共长(m)
顶面不过汽车 无地下水	GP-3	1	300 [2330~3030] 130	Φ14	2760~3460	150	13	35.88~44.98
		2	150 [2330~3030] 130	Φ10	2610~3310	150	40	104.40~132.40
		3	300 [2480~3180]	Φ14	2780~3480	150	13	36.14~45.24
		4	150 [2330~3030] 110	Φ10	2590~3290	150	18	46.62~59.22
		5	150 [1480] 110	Φ10	1740	150	18	31.32
		6	150 [1680] 110	Φ10	1940	150	18	34.92
		7	350 [1830] 350	Φ14	2530	150	25~35	63.25~88.55
		8	200 [1830] 200	Φ10	2230	150	24~34	53.52~75.82
		9	200 [1830] 200	Φ10	2230	150	68~76	151.64~169.48
		10	200 [4570] 200	Φ10	4970	150	14	69.58
		11	400 [4570] 400	Φ16	5370	150	14	75.18
		12	200 [1830] 200	Φ10	2230	150	32	71.36
		13	400 [1830] 400	Φ16	2630	150	32	84.16
		14	300 [2480~3180] 130	Φ14	2910~3610	150	40	116.40~144.40
		15	300 [2330~3030] 130	Φ14	2760~3460	150	14	38.64~48.44
		16	150 [2480~3180] 130	Φ10	2760~3460	150	40	110.40~138.40
顶面不过汽车 无地下水	GP-3	17	350 [4570] 350	Φ14	5270	150	24~34	126.48~179.18
		18	200 [4570] 200	Φ10	4970	150	24~34	119.28~168.98
		19	400 [1830] 400	Φ16	2630	75	16	42.08
		20	400 [4570] 400	Φ16	5370	75	16	85.92
		21	130 [3270] 450	Φ14	3850		2	7.70
		22	130 [3270] 300	Φ10	3700		2	7.40

材料表

地下水活荷载	构件名称	钢筋 直径(mm)	钢筋 总长(m)	钢筋 重量(kg)	钢筋 总重(kg)	混凝土 强度等级	混凝土 体积(m^3)
顶面不过汽车 无地下水	GP-3	Φ10	801~959	495~592	1465~1724	C25	9.49~11.46
		Φ14	425~559	515~677			
		Φ16	288	455			

GP-3 钢筋表及材料表
(无地下水 顶面不过汽车)

审核	郭奕雄	校对	王龙生	设计	曾令莊	图集号	04S519
						页	222

钢筋表

地下水活荷载	构件名称	钢筋编号	简图	直径(mm)	长度(mm)	间距(mm)	根数	共长(m)
顶面不过汽车 有地下水	GP-3S	1	350 [2330~3030] 130	Φ16	2810~3510	120	16	44.96~56.16
		2	150 [2330~3030] 130	Φ10	2610~3310	150	40	104.40~132.40
		3	350 [2480~3180]	Φ16	2830~3530	120	16	45.28~56.48
		4	150 [2330~3030] 110	Φ10	2590~3290	150	18	46.62~59.22
		5	150 [1480] 110	Φ10	1740	150	18	31.32
		6	150 [1680] 110	Φ10	1940	150	18	34.92
		7	400 [1830] 400	Φ16	2630	120	31~43	81.53~113.09
		8	200 [1830] 200	Φ10	2230	150	24~34	53.52~75.82
		9	200 [1830] 200	Φ10	2230	150	68~76	151.64~169.48
		10	200 [4570] 200	Φ10	4970	150	14	69.58
		11	400 [4570] 400	Φ16	5370	150	14	75.18
		12	200 [1830] 200	Φ10	2230	150	32	71.36
		13	400 [1830] 400	Φ16	2630	150	32	84.16
		14	350 [2480~3180] 130	Φ16	2960~3660	150	40	118.40~146.40
		15	350 [2330~3030] 130	Φ16	2810~3510	150	14	39.34~49.14
		16	150 [2480~3180] 130	Φ10	2760~3460	150	40	110.40~138.40
顶面不过汽车 有地下水	GP-3S	17	400 [4570] 400	Φ16	5370	150	24~34	128.88~182.58
		18	200 [4570] 200	Φ10	4970	150	24~34	119.28~168.98
		19	400 [1830] 400	Φ16	2630	75	16	42.08
		20	400 [4570] 400	Φ16	5370	75	16	85.92
		21	130 [3270] 500	Φ16	3900		2	7.80
		22	130 [3270] 300	Φ10	3700		2	7.40

材料表

地下水活荷载	构件名称	钢筋 直径(mm)	钢筋 总长(m)	钢筋 重量(kg)	钢筋 总重(kg)	混凝土 强度等级	混凝土 体积(m^3)
顶面不过汽车 有地下水	GP-3S	Φ10	801~959	495~592	1687~2013	C25	9.49~11.46
		Φ16	754~899	1192~1421			

GP-3S钢筋表及材料表
(有地下水 顶面不过汽车)

审核	郭奕雄	校对	王龙生	设计	曾令荏	图集号	04S519
						页	223

钢筋表

地下水活荷载	构件名称	钢筋编号	简图	直径(mm)	长度(mm)	间距(mm)	根数	共长(m)
顶面可过汽车 无地下水	GP-3Q	1	350 L 2280~2980 130	Φ16	2760~3460	150	13	35.88~44.98
		2	150 L 2280~2980 130	Φ10	2560~3260	150	40	102.40~130.40
		3	350 L 2480~3180	Φ16	2830~3530	150	13	36.79~45.89
		4	150 L 2280~2980 110	Φ10	2540~3240	150	18	45.72~58.32
		5	150 L 1480 110	Φ10	1740	150	18	31.32
		6	150 L 1680 110	Φ10	1940	150	18	34.92
		7	400 L 1830 400	Φ16	2630	150	25~33	65.75~86.79
		8	200 L 1830 200	Φ10	2230	150	24~32	53.52~71.36
		9	200 L 1830 200	Φ10	2230	150	66~76	147.18~169.48
		10	200 L 4570 200	Φ10	4970	150	14	69.58
		11	400 L 4570 400	Φ16	5370	150	14	75.18
		12	200 L 1830 200	Φ10	2230	150	32	71.36
		13	400 L 1830 400	Φ16	2630	150	32	84.16
		14	350 L 2480~3180 130	Φ16	2960~3660	150	40	118.40~146.40
		15	350 L 2280~2980 130	Φ16	2760~3460	150	14	38.64~48.44
		16	150 L 2480~3180 130	Φ10	2760~3460	150	40	110.40~138.40
顶面可过汽车 无地下水	GP-3Q	17	400 L 4570 400	Φ16	5370	150	24~32	128.88~171.84
		18	200 L 4570 200	Φ10	4970	150	24~32	119.28~159.04
		19	400 L 1830 400	Φ16	2630	75	16	42.08
		20	400 L 4570 400	Φ16	5370	75	16	85.92
		21	130 L 3270 500	Φ16	3900		2	7.80
		22	130 L 3270 300	Φ10	3700		2	7.40

材料表

地下水活荷载	构件名称	钢筋 直径(mm)	钢筋 总长(m)	钢筋 重量(kg)	钢筋 总重(kg)	混凝土 强度等级	混凝土 体积(m^3)
顶面可过汽车 无地下水	GP-3Q	Φ10	793~942	490~582	1628~1910	C25	9.42~11.39
		Φ16	720~840	1138~1328			

GP-3Q钢筋表及材料表 (无地下水 顶面可过汽车)						图集号	04S519
审核 郭奕雄	校对 王龙生	设计 曾令莊				页	224

钢筋表

地下水活荷载	构件名称	钢筋编号	简图	直径(mm)	长度(mm)	间距(mm)	根数	共长(m)
顶面可过汽车 有地下水	GP-3SQ	1	350 L 2280~2980 130	Φ16	2760~3460	120	16	44.16~55.36
		2	150 L 2280~2980 130	Φ10	2560~3260	150	40	102.40~130.40
		3	350 L 2480~3180	Φ16	2830~3530	120	16	45.28~56.48
		4	150 L 2280~2980 110	Φ10	2540~3240	150	18	45.72~58.32
		5	150 L 1480 110	Φ10	1740	150	18	31.32
		6	150 L 1680 110	Φ10	1940	150	18	34.92
		7	400 L 1830 400	Φ16	2630	120	31~43	81.53~113.09
		8	200 L 1830 200	Φ10	2230	150	24~32	53.52~71.36
		9	200 L 1830 200	Φ10	2230	150	66~76	147.18~169.48
		10	200 L 4570 200	Φ10	4970	150	14	69.58
		11	400 L 4570 400	Φ16	5370	120	17	91.29
		12	200 L 1830 200	Φ10	2230	150	32	71.36
		13	400 L 1830 400	Φ16	2630	120	40	105.20
		14	350 L 2480~3180 130	Φ16	2960~3660	120	52	153.92~190.32
		15	350 L 2280~2980 130	Φ16	2760~3460	120	18	49.68~62.28
		16	150 L 2480~3180 130	Φ10	2760~3460	150	40	110.40~138.40
顶面可过汽车 有地下水	GP-3SQ	17	400 L 4570 400	Φ16	5370	120	30~42	161.10~225.54
		18	200 L 4570 200	Φ10	4970	150	24~32	119.28~159.04
		19	400 L 1830 400	Φ16	2630	75	16	42.08
		20	400 L 4570 400	Φ16	5370	75	16	85.92
		21	130 L 3270 500	Φ16	3900		2	7.80
		22	130 L 3270 300	Φ10	3700		2	7.40

材料表

地下水活荷载	构件名称	钢筋 直径(mm)	钢筋 总长(m)	钢筋 重量(kg)	钢筋 总重(kg)	混凝土 强度等级	混凝土 体积(m^3)
顶面可过汽车 有地下水	GP-3SQ	Φ10	793~942	490~582	1862~2219	C25	9.42~11.39
		Φ16	868~1036	1372~1637			

GP-3SQ钢筋表及材料表 (有地下水 顶面可过汽车)						图集号	04S519
审核 郭奕雄	校对 王龙生	设计 曾令莊				页	225

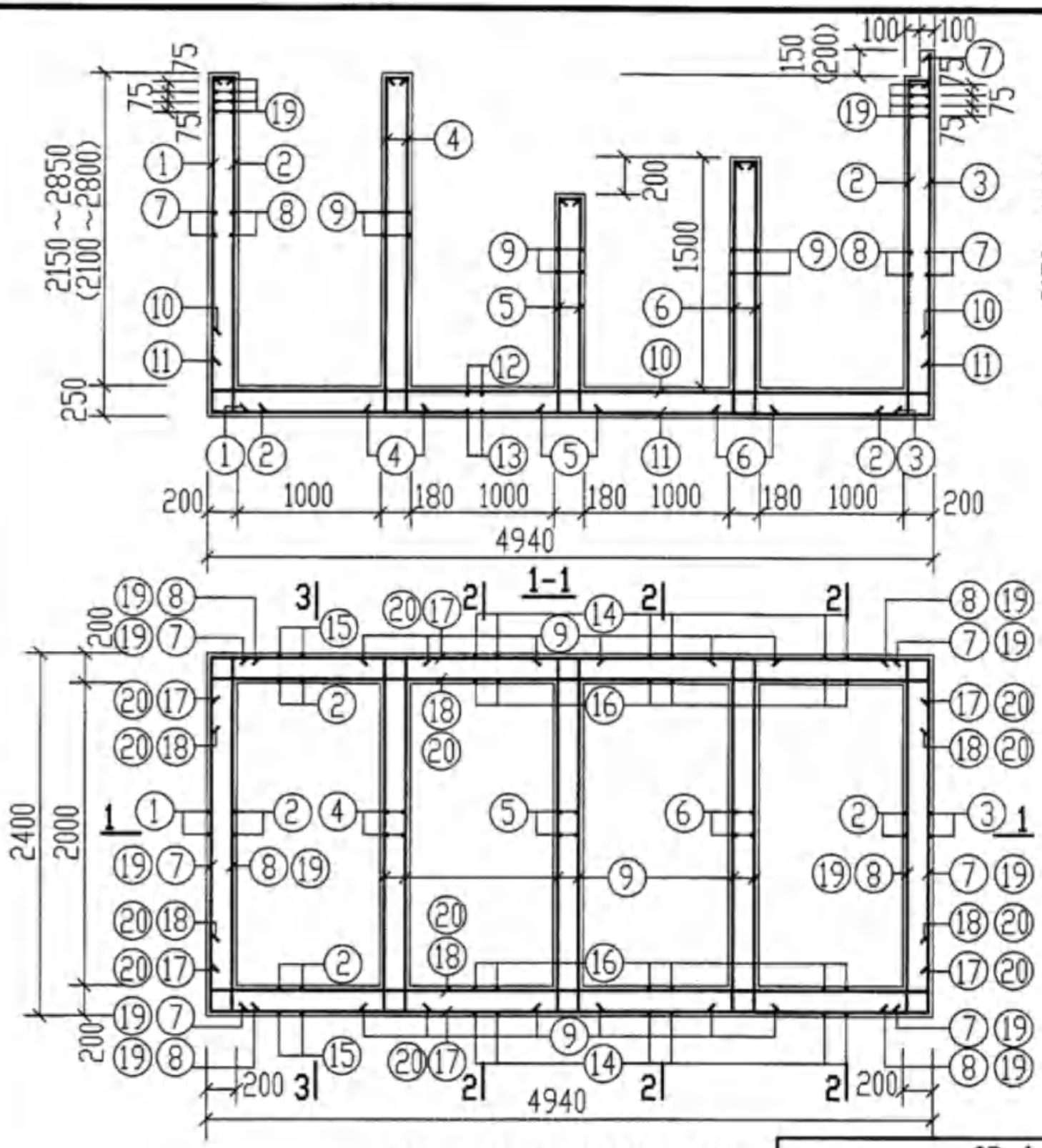

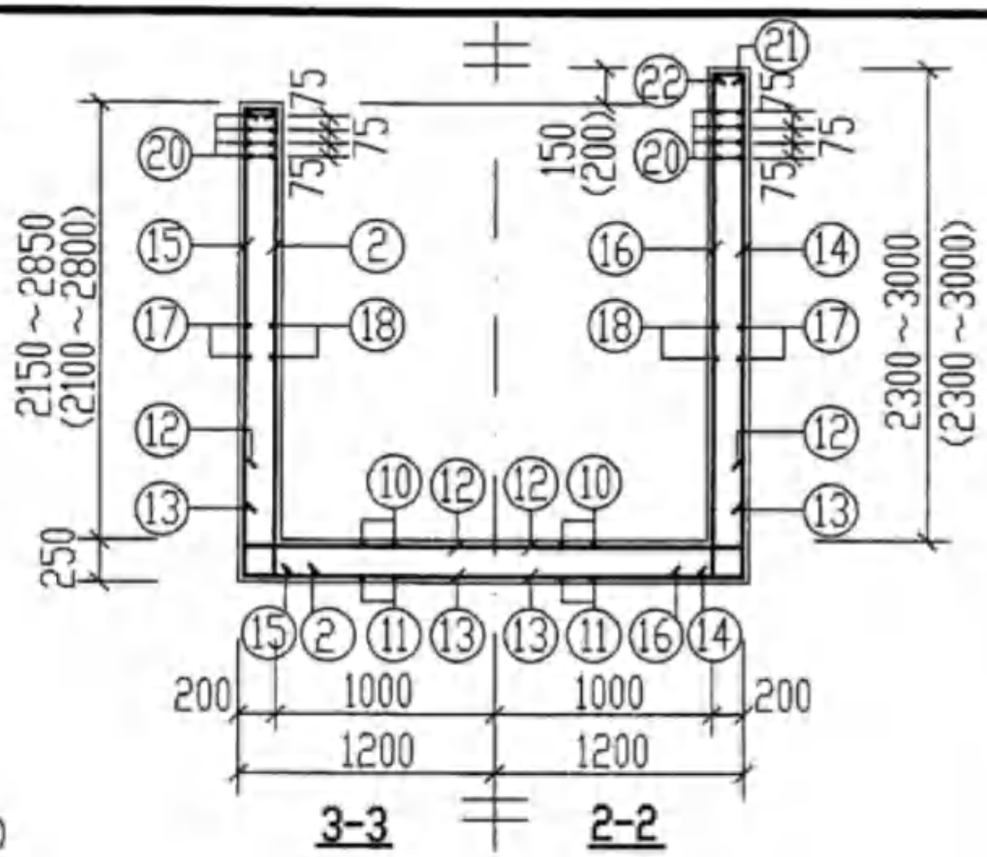

GP-4. 4S. 4Q. 4SQ平面配筋图

说明：

1. 材料：混凝土C25。
2. 钢筋的混凝土保护层：池壁为35mm，底板下边为40mm，底板上边为35mm。
3. 本图钢筋表及材料表见第227～230页。
4. 括号内数字用于GP-4Q. 4SQ。

GP-4. 4S. 4Q. 4SQ配筋图 (无地下水和有地下水 顶面不过和可过汽车)								图集号	04S519
审核	郭奕雄	校对	王龙生	设计	曾令荭			页	226

钢筋表

地下水活荷载	构件名称	钢筋编号	简图	直径(mm)	长度(mm)	间距(mm)	根数	共长(m)
顶面不过汽车 无地下水	GP-4	1	300 [2330~3030] 130	Φ14	2760~3460	150	17	46.92~58.82
		2	150 [2330~3030] 130	Φ10	2610~3310	150	48	125.28~158.88
		3	300 [2480~3180]	Φ14	2780~3480	150	17	47.26~59.16
		4	150 [2330~3030] 110	Φ10	2590~3290	150	26	67.34~85.54
		5	150 [1480] 110	Φ10	1740	150	26	45.24
		6	150 [1680] 110	Φ10	1940	150	26	50.44
		7	350 [2330] 350	Φ14	3030	150	25~35	75.75~106.05
		8	200 [2330] 200	Φ10	2730	150	24~34	65.52~92.82
		9	200 [2330] 200	Φ10	2730	150	68~76	185.64~207.48
		10	200 [4870] 200	Φ10	5270	150	17	89.59
		11	400 [4870] 400	Φ16	5670	150	17	96.39
		12	200 [2330] 200	Φ10	2730	150	34	92.82
		13	400 [2330] 400	Φ16	3130	150	34	106.42
		14	300 [2480~3180] 130	Φ14	2910~3610	150	46	133.86~166.06
		15	300 [2330~3030] 130	Φ14	2760~3460	150	14	38.64~48.44
		16	150 [2480~3180] 130	Φ10	2760~3460	150	46	126.96~159.16
顶面不过汽车 无地下水	GP-4	17	350 [4870] 350	Φ14	5570	150	24~34	133.68~189.38
		18	200 [4870] 200	Φ10	5270	150	24~34	126.48~179.18
		19	400 [2330] 400	Φ16	3130	75	16	50.08
		20	400 [4870] 400	Φ16	5670	75	16	90.72
		21	130 [3570] 450	Φ14	4150		2	8.30
		22	130 [3570] 300	Φ10	4000		2	8.00

材料表

地下水活荷载	构件名称	钢筋 直径(mm)	钢筋 总长(m)	钢筋 重量(kg)	钢筋 总重(kg)	混凝土 强度等级	混凝土 体积(m^3)
顶面不过汽车 无地下水	GP-4	Φ10	984~1169	608~722	1739~2036	C25	10.96~13.16
		Φ14	485~636	587~770			
		Φ16	344	544			

GP-4钢筋表及材料表
(无地下水 顶面不过汽车)

图集号	04S519
页	227

审核 郭奕雄 校对 王龙生 设计 曾令莊

钢筋表

地下水活荷载	构件名称	钢筋编号	简图	直径(mm)	长度(mm)	间距(mm)	根数	共长(m)
顶面不过汽车 有地下水	GP-4S	1	350 [2330~3030] 130	Φ16	2810~3510	120	20	56.20~70.20
		2	150 [2330~3030] 130	Φ10	2610~3310	150	48	125.28~158.88
		3	350 [2480~3180]	Φ16	2830~3530	120	20	56.60~70.60
		4	150 [2330~3030] 110	Φ10	2590~3290	150	26	67.34~85.54
		5	150 [1480] 110	Φ10	1740	150	26	45.24
		6	150 [1680] 110	Φ10	1940	150	26	50.44
		7	400 [2330] 400	Φ16	3130	120	31~43	97.03~134.59
		8	200 [2330] 200	Φ10	2730	150	24~34	65.52~92.82
		9	200 [2330] 200	Φ10	2730	150	68~76	185.64~207.48
		10	200 [4870] 200	Φ10	5270	150	17	89.59
		11	400 [4870] 400	Φ16	5670	150	17	96.39
		12	200 [2330] 200	Φ10	2730	150	34	92.82
		13	400 [2330] 400	Φ16	3130	150	34	106.42
		14	350 [2480~3180] 130	Φ16	2960~3660	150	46	136.16~168.36
		15	350 [2330~3030] 130	Φ16	2810~3510	150	14	39.34~49.14
		16	150 [2480~3180] 130	Φ10	2760~3460	150	46	126.96~159.16
顶面不过汽车 有地下水	GP-4S	17	400 [4870] 400	Φ16	5670	150	24~34	136.08~192.78
		18	200 [4870] 200	Φ10	5270	150	24~34	126.48~179.18
		19	400 [2330] 400	Φ16	3130	75	16	50.08
		20	400 [4870] 400	Φ16	5670	75	16	90.72
		21	130 [3570] 500	Φ16	4200		2	8.40
		22	130 [3570] 300	Φ10	4000		2	8.00

材料表

地下水活荷载	构件名称	钢筋 直径(mm)	钢筋 总长(m)	钢筋 重量(kg)	钢筋 总重(kg)	混凝土 强度等级	混凝土 体积(m^3)
顶面不过汽车 有地下水	GP-4S	Φ10	984~1169	608~722	1989~2362	C25	10.96~13.16
		Φ16	874~1038	1381~1640			

审核	郭奕雄	校对	王龙生	设计	曾令莊	图集号	04S519
						页	228

GP-4S钢筋表及材料表
(有地下水 顶面不过汽车)

钢筋表

地下水活荷载	构件名称	钢筋编号	简图	直径(mm)	长度(mm)	间距(mm)	根数	共长(m)
无地下水 顶面可过汽车	GP-4Q	1	350 L 2280~2980 130	Φ16	2760~3460	150	17	46.92~58.82
		2	150 L 2280~2980 130	Φ10	2560~3260	150	48	122.88~156.48
		3	350 L 2480~3180	Φ16	2830~3530	150	17	48.11~60.01
		4	150 L 2280~2980 110	Φ10	2540~3240	150	26	66.04~84.24
		5	150 L 1480 110	Φ10	1740	150	26	45.24
		6	150 L 1680 110	Φ10	1940	150	26	50.44
		7	400 L 2330 400	Φ16	3130	150	25~35	78.25~109.55
		8	200 L 2330 200	Φ10	2730	150	24~34	65.52~92.82
		9	200 L 2330 200	Φ10	2730	150	66~76	180.18~207.48
		10	200 L 4870 200	Φ10	5270	150	17	89.59
		11	400 L 4870 400	Φ16	5670	150	17	96.39
		12	200 L 2330 200	Φ10	2730	150	34	92.82
		13	400 L 2330 400	Φ16	3130	150	34	106.42
		14	350 L 2480~3180 130	Φ16	2960~3660	150	46	136.16~168.36
		15	350 L 2280~2980 130	Φ16	2760~3460	150	14	38.64~48.44
		16	150 L 2480~3180 130	Φ10	2760~3460	150	46	126.96~159.16
无地下水 顶面可过汽车	GP-4Q	17	400 L 4870 400	Φ16	5670	150	24~34	136.08~192.78
		18	200 L 4870 200	Φ10	5270	150	24~34	126.48~179.18
		19	400 L 2330 400	Φ16	3130	75	16	50.08
		20	400 L 4870 400	Φ16	5670	75	16	90.72
		21	130 L 3570 500	Φ16	4200		2	8.40
		22	130 L 3570 300	Φ10	4000		2	8.00

材料表

地下水活荷载	构件名称	钢筋 直径(mm)	钢筋 总长(m)	钢筋 重量(kg)	钢筋 总重(kg)	混凝土 强度等级	混凝土 体积(m^3)
无地下水 顶面可过汽车	GP-4Q	Φ10	974~1166	601~720	1922~2285	C25	10.89~13.08
		Φ16	836~990	1321~1565			

GP-4Q钢筋表及材料表
(无地下水 顶面可过汽车)

图集号	04S519
页	229

审核 郭奕雄 校对 王龙生 设计 曾令莊

钢筋表

地下水活荷载	构件名称	钢筋编号	简图	直径(mm)	长度(mm)	间距(mm)	根数	共长(m)
顶面可过汽车 有地下水	GP-4SQ	1	350 L 2280~2980 130	Φ16	2760~3460	120	20	55.20~69.20
		2	150 L 2280~2980 130	Φ10	2560~3260	150	48	122.88~156.48
		3	350 L 2480~3180	Φ16	2830~3530	120	20	56.60~70.60
		4	150 L 2280~2980 110	Φ10	2540~3240	150	26	66.04~84.24
		5	150 L 1480 110	Φ10	1740	150	26	45.24
		6	150 L 1680 110	Φ10	1940	150	26	50.44
		7	400 L 2330 400	Φ16	3130	120	31~43	97.03~134.59
		8	200 L 2330 200	Φ10	2730	150	24~34	65.52~92.82
		9	200 L 2330 200	Φ10	2730	150	66~76	180.18~207.48
		10	200 L 4870 200	Φ10	5270	150	17	89.59
		11	400 L 4870 400	Φ16	5670	120	21	119.07
		12	200 L 2330 200	Φ10	2730	150	34	92.82
		13	400 L 2330 400	Φ16	3130	120	42	131.46
		14	350 L 2480~3180 130	Φ16	2960~3660	120	58	171.68~212.28
		15	350 L 2280~2980 130	Φ16	2760~3460	120	18	49.68~62.28
		16	150 L 2480~3180 130	Φ10	2760~3460	150	46	126.96~159.16
顶面可过汽车 有地下水	GP-4SQ	17	400 L 4870 400	Φ16	5670	120	30~42	170.10~238.14
		18	200 L 4870 200	Φ10	5270	150	24~34	126.48~179.18
		19	400 L 2330 400	Φ16	3130	75	16	50.08
		20	400 L 4870 400	Φ16	5670	75	16	90.72
		21	130 L 3570 500	Φ16	4200		2	8.40
		22	130 L 3570 300	Φ10	4000		2	8.00

材料表

地下水活荷载	构件名称	钢筋 直径(mm)	钢筋 总长(m)	钢筋 重量(kg)	钢筋 总重(kg)	混凝土 强度等级	混凝土 体积(m^3)
顶面可过汽车 有地下水	GP-4SQ	Φ10	974~1166	601~720	2181~2596	C25	10.89~13.08
		Φ16	1000~1187	1580~1876			

GP-4SQ钢筋表及材料表
(有地下水 顶面可过汽车)

审核	郭奕雄	校对	王龙生	设计	曾令莊	图集号	04S519
						页	230

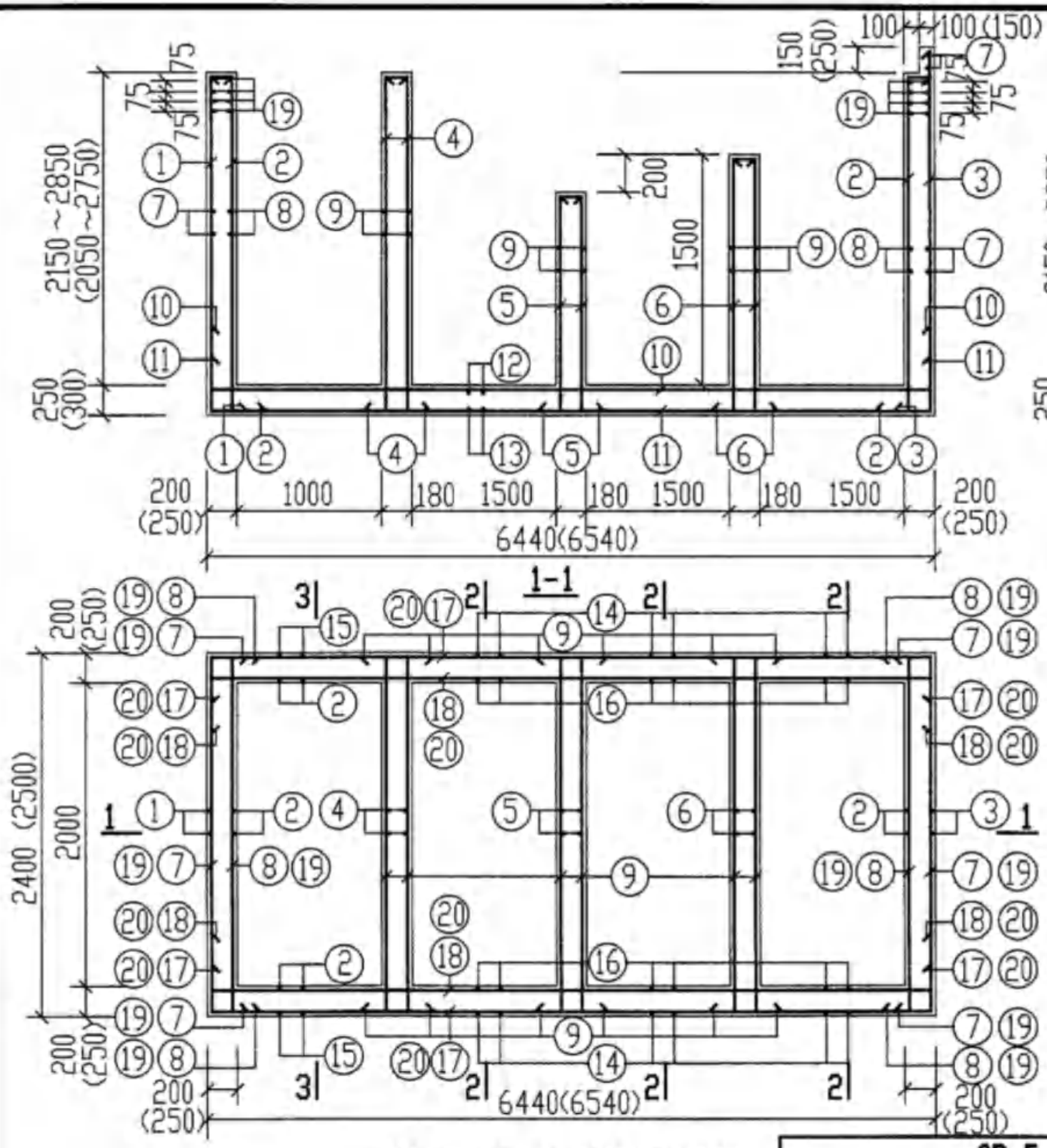

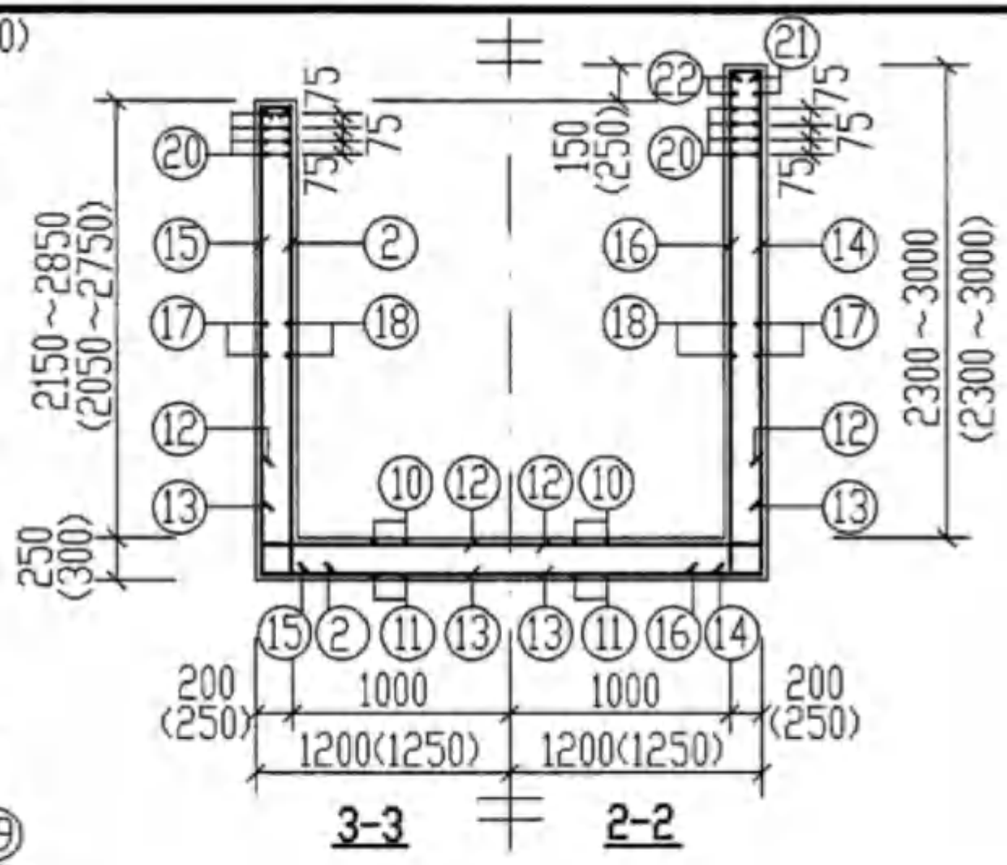

GP-5. 5S. 5Q. 5SQ平面配筋图

说明：

1. 材料：混凝土C25。
2. 钢筋的混凝土保护层：池壁为35mm，底板下边为40mm，底板上边为35mm。
3. 本图钢筋表及材料表见第232~235页。
4. 括号内数字用于GP-5Q. 5SQ。

GP-5. 5S. 5Q. 5SQ配筋图 (无地下水和有地下水 顶面不过和可过汽车)								图集号	04S519
审核	郭奕雄	郭奕雄	校对	王龙生	王龙生	设计	曾令莊	页	231

钢筋表

地下水活荷载	构件名称	钢筋编号	简图	直径(mm)	长度(mm)	间距(mm)	根数	共长(m)
顶面不过汽车 无地下水	GP-5	1	300 [2330~3030] 130	Φ14	2760~3460	150	17	46.92~58.82
		2	150 [2330~3030] 130	Φ10	2610~3310	150	48	125.28~158.88
		3	300 [2480~3180]	Φ14	2780~3480	150	17	47.26~59.16
		4	150 [2330~3030] 110	Φ10	2590~3290	150	26	67.34~85.54
		5	150 [1480] 110	Φ10	1740	150	26	45.24
		6	150 [1680] 110	Φ10	1940	150	26	50.44
		7	350 [2330] 350	Φ14	3030	150	25~35	75.75~106.05
		8	200 [2330] 200	Φ10	2730	150	24~34	65.52~92.82
		9	200 [2330] 200	Φ10	2730	150	68~76	185.64~207.48
		10	200 [6370] 200	Φ10	6770	150	17	115.09
		11	400 [6370] 400	Φ16	7170	150	17	121.89
		12	200 [2330] 200	Φ10	2730	150	44	120.12
		13	400 [2330] 400	Φ16	3130	150	44	137.72
		14	300 [2480~3180] 130	Φ14	2910~3610	150	66	192.06~238.26
		15	300 [2330~3030] 130	Φ14	2760~3460	150	14	38.64~48.44
		16	150 [2480~3180] 130	Φ10	2760~3460	150	66	182.16~228.36
顶面不过汽车 无地下水	GP-5	17	350 [6370] 350	Φ14	7070	150	24~34	169.68~240.38
		18	200 [6370] 200	Φ10	6770	150	24~34	162.48~230.18
		19	400 [2330] 400	Φ16	3130	75	16	50.08
		20	400 [6370] 400	Φ16	7170	75	16	114.72
		21	130 [5070] 450	Φ14	5650		2	11.30
		22	130 [5070] 300	Φ10	5500		2	11.00

材料表

地下水活荷载	构件名称	钢筋 直径(mm)	钢筋 总长(m)	钢筋 重量(kg)	钢筋 总重(kg)	混凝土 强度等级	混凝土 体积(m^3)
顶面不过汽车 无地下水	GP-5	Φ10	1131~1345	698~830	2075~2426	C25	13.24~15.86
		Φ14	582~763	705~924			
		Φ16	425	672			

GP-5 钢筋表及材料表 (无地下水 顶面不过汽车)						图集号	04S519
审核 郭奕雄	校对 王龙生	设计 曾令荭				页	232

钢筋表

地下水活荷载	构件名称	钢筋编号	简图	直径(mm)	长度(mm)	间距(mm)	根数	共长(m)
顶面不过汽车 有地下水	GP-5S	1	350 [2330~3030] 130	Φ16	2810~3510	120	20	56.20~70.20
		2	150 [2330~3030] 130	Φ10	2610~3310	150	48	125.28~158.88
		3	350 [2480~3180]	Φ16	2830~3530	120	20	56.60~70.60
		4	150 [2330~3030] 110	Φ10	2590~3290	150	26	67.34~85.54
		5	150 [1480] 110	Φ10	1740	150	26	45.24
		6	150 [1680] 110	Φ10	1940	150	26	50.44
		7	400 [2330] 400	Φ16	3130	120	31~43	97.03~134.59
		8	200 [2330] 200	Φ10	2730	150	24~34	65.52~92.82
		9	200 [2330] 200	Φ10	2730	150	68~76	185.64~207.48
		10	200 [6370] 200	Φ10	6770	150	17	115.09
		11	400 [6370] 400	Φ16	7170	120	21	150.57
		12	200 [2330] 200	Φ10	2730	150	44	120.12
		13	400 [2330] 400	Φ16	3130	120	55	172.15
		14	350 [2480~3180] 130	Φ16	2960~3660	120	84	248.64~307.44
		15	350 [2330~3030] 130	Φ16	2810~3510	120	18	50.58~63.18
		16	150 [2480~3180] 130	Φ10	2760~3460	150	66	182.16~228.36
顶面不过汽车 有地下水	GP-5S	17	400 [6370] 400	Φ16	7170	120	30~42	215.10~301.14
		18	200 [6370] 200	Φ10	6770	150	24~34	162.48~230.18
		19	400 [2330] 400	Φ16	3130	75	16	50.08
		20	400 [6370] 400	Φ16	7170	75	16	114.72
		21	130 [5070] 500	Φ16	5700		2	11.40
		22	130 [5070] 300	Φ10	5500		2	11.00

材料表

地下水活荷载	构件名称	钢筋 直径(mm)	钢筋 总长(m)	钢筋 重量(kg)	钢筋 总重(kg)	混凝土 强度等级	混凝土 体积(m^3)
顶面不过汽车 有地下水	GP-5S	Φ10	1131~1345	698~830	2631~3115	C25	13.24~15.86
		Φ16	1223~1446	1933~2285			

GP-5S钢筋表及材料表 (有地下水 顶面不过汽车)								图集号	04S519
审核	郭奕雄	郭奕雄	校对	王龙生	王龙生	设计	曾令莊	曾令莊	页	233

钢筋表

地下水活荷载	构件名称	钢筋编号	简图	直径(mm)	长度(mm)	间距(mm)	根数	共长(m)
顶面可过汽车 无地下水	GP-5Q	1	300 L 2280~2980 180	Φ16	2760~3460	150	17	46.92~58.82
		2	100 L 2280~2980 180	Φ10	2560~3260	150	48	122.88~156.48
		3	300 L 2530~3230	Φ16	2830~3530	150	17	48.11~60.01
		4	100 L 2280~2980 110	Φ10	2490~3190	150	26	64.74~82.94
		5	100 L 1530 110	Φ10	1740	150	26	45.24
		6	100 L 1730 110	Φ10	1940	150	26	50.44
		7	350 L 2430 350	Φ16	3130	150	24~34	75.12~106.42
		8	150 L 2430 150	Φ10	2730	150	22~32	60.06~87.36
		9	150 L 2430 150	Φ10	2730	150	66~76	180.18~207.48
		10	220 L 6470 220	Φ12	6910	150	18	124.38
		11	350 L 6470 350	Φ16	7170	120	22	157.74
		12	220 L 2430 220	Φ12	2870	150	45	129.15
		13	350 L 2430 350	Φ16	3130	120	56	175.28
		14	300 L 2530~3230 180	Φ16	3010~3710	120	84	252.84~311.64
		15	300 L 2280~2980 180	Φ16	2760~3460	120	18	49.68~62.28
		16	100 L 2530~3230 180	Φ10	2810~3510	150	66	185.46~231.66
顶面可过汽车 无地下水	GP-5Q	17	350 L 6470 350	Φ16	7170	120	28~40	200.76~286.80
		18	150 L 6470 150	Φ10	6770	150	22~32	148.94~216.64
		19	350 L 2430 350	Φ16	3130	75	16	50.08
		20	350 L 6470 350	Φ16	7170	75	16	114.72
		21	180 L 5120 500	Φ16	5800		4	23.20
		22	180 L 5120 300	Φ10	5600		4	22.40

材料表

地下水活荷载	构件名称	钢筋 直径(mm)	钢筋 总长(m)	钢筋 重量(kg)	钢筋 总重(kg)	混凝土 强度等级	混凝土 体积(m^3)
顶面可过汽车 无地下水	GP-5Q	Φ10	881~1101	544~680	2659~3129	C25	16.13~19.37
		Φ12	254	226			
		Φ16	1195~1407	1889~2223			

GP-5Q钢筋表及材料表
(无地下水 顶面可过汽车)

审核	郭奕雄	校对	王龙生	设计	曾令莊	图集号	04S519
						页	234

钢筋表

地下水活荷载	构件名称	钢筋编号	简图	直径(mm)	长度(mm)	间距(mm)	根数	共长(m)
顶面可过汽车 有地下水	GP-5SQ	1	300 2280~2980 180	Φ16	2760~3460	120	20	55.20~69.20
		2	100 2280~2980 180	Φ10	2560~3260	150	48	122.88~156.48
		3	300 2530~3230	Φ16	2830~3530	120	20	56.60~70.60
		4	100 2280~2980 110	Φ10	2490~3190	150	26	64.74~82.94
		5	100 1530 110	Φ10	1740	150	26	45.24
		6	100 1730 110	Φ10	1940	150	26	50.44
		7	350 2430 350	Φ16	3130	120	30~42	93.90~131.46
		8	150 2430 150	Φ10	2730	150	22~32	60.06~87.36
		9	150 2430 150	Φ10	2730	150	66~76	180.18~207.48
		10	220 6470 220	Φ12	6910	150	18	124.38
		11	450 6470 450	Φ18	7370	120	22	162.14
		12	220 2430 220	Φ12	2870	150	45	129.15
		13	450 2430 450	Φ18	3330	120	56	186.48
		14	400 2530~3230 180	Φ18	3110~3810	120	84	261.24~320.04
		15	400 2280~2980 180	Φ18	2860~3560	120	18	51.48~64.08
		16	100 2530~3230 180	Φ10	2810~3510	150	66	185.46~231.66
顶面可过汽车 有地下水	GP-5SQ	17	450 6470 450	Φ18	7370	120	28~40	206.36~294.80
		18	150 6470 150	Φ10	6770	150	22~32	148.94~216.64
		19	450 2430 450	Φ18	3330	75	16	53.28
		20	450 6470 450	Φ18	7370	75	16	117.92
		21	180 5120 600	Φ18	5900		4	23.60
		22	180 5120 300	Φ10	5600		4	22.40

材料表

地下水活荷载	构件名称	钢筋 直径(mm)	钢筋 总长(m)	钢筋 重量(kg)	钢筋 总重(kg)	混凝土 强度等级	混凝土 体积(m^3)
顶面可过汽车 有地下水	GP-5SQ	Φ10	881~1101	544~680	3222~3782	C25	16.13~19.37
		Φ12	254	226			
		Φ16	206~272	326~430			
		Φ18	1063~1223	2126~2446			

GP-5SQ 钢筋表及材料表
(有地下水 顶面可过汽车)

审核	郭奕雄	校对	王龙生	设计	曾令莊	图集号	04S519
						页	235

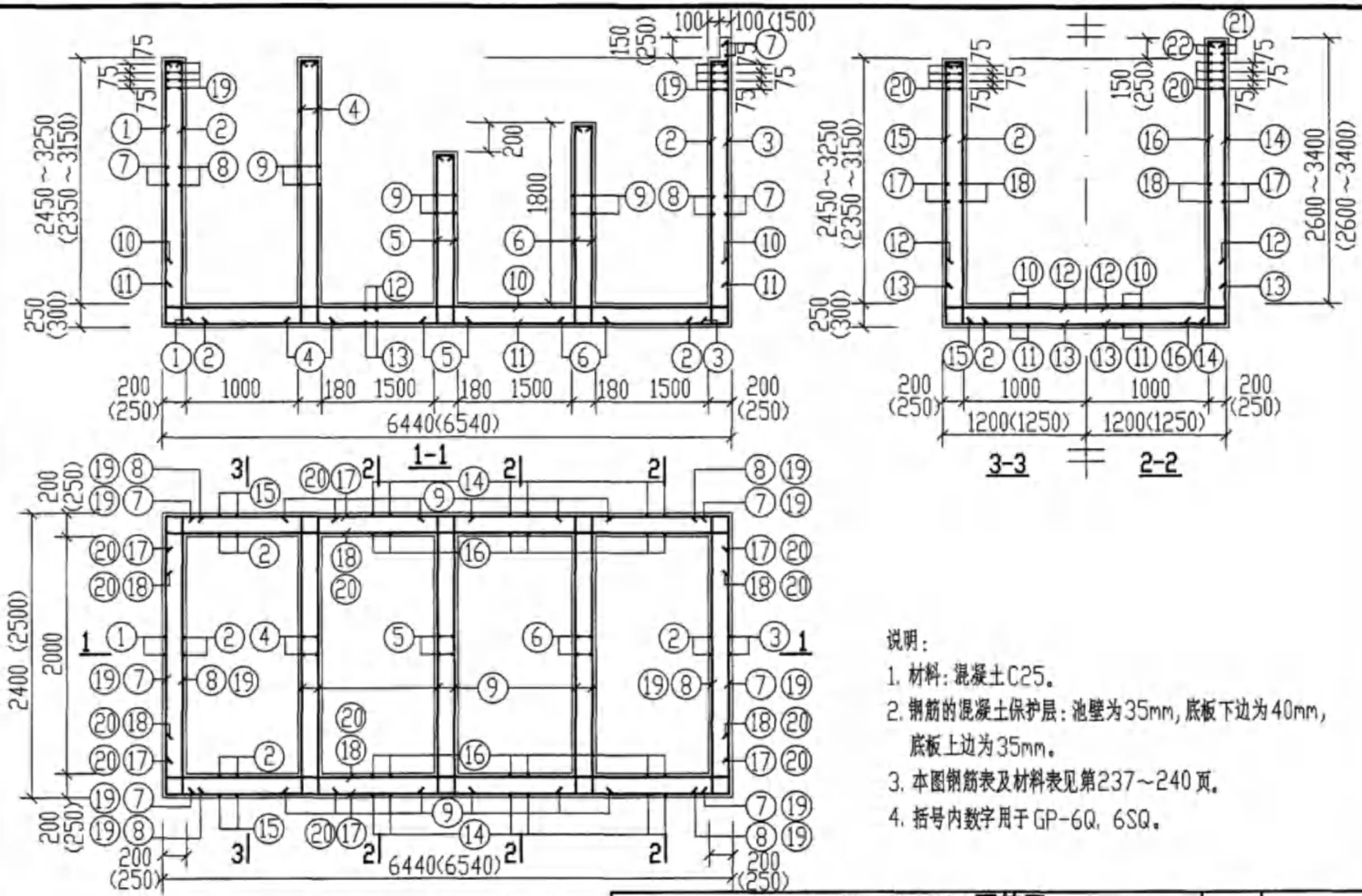

GP-6. 6S. 6Q. 6SQ平面配筋图

说明：

1. 材料：混凝土C25。
2. 钢筋的混凝土保护层：池壁为35mm，底板下边为40mm，底板上边为35mm。
3. 本图钢筋表及材料表见第237～240页。
4. 括号内数字用于GP-6Q. 6SQ。

GP-6. 6S. 6Q. 6SQ配筋图 (无地下水和有地下水 顶面不过和可过汽车)								图集号	04S519
审核	郭奕雄	郭奕雄	校对	王龙生	王龙生	设计	曾令莊	曾令莊	页	236

钢筋表

地下水活荷载	构件名称	钢筋编号	简图	直径(mm)	长度(mm)	间距(mm)	根数	共长(m)
无地下水 顶面不过汽车	GP-6	1	300 L 2630~3430 130	Φ14	3060~3860	150	17	52.02~65.62
		2	150 L 2630~3430 130	Φ10	2910~3710	150	48	139.68~178.08
		3	300 L 2780~3580	Φ14	3080~3880	150	17	52.36~65.96
		4	150 L 2630~3430 110	Φ10	2890~3690	150	26	75.14~95.94
		5	150 L 1780 110	Φ10	2040	150	26	53.04
		6	150 L 1980 110	Φ10	2240	150	26	58.24
		7	350 L 2330 350	Φ14	3030	150	29~39	87.87~118.17
		8	200 L 2330 200	Φ10	2730	150	28~38	76.44~103.74
		9	200 L 2330 200	Φ10	2730	150	78~90	212.94~245.70
		10	200 L 6370 200	Φ10	6770	150	17	115.09
		11	400 L 6370 400	Φ16	7170	150	17	121.89
		12	200 L 2330 200	Φ10	2730	150	44	120.12
		13	400 L 2330 400	Φ16	3130	150	44	137.72
		14	300 L 2780~3580 130	Φ14	3210~4010	150	66	211.86~264.66
		15	300 L 2630~3430 130	Φ14	3060~3860	150	14	42.84~54.04
		16	150 L 2780~3580 130	Φ10	3060~3860	150	66	201.96~254.76
		17	350 L 6370 350	Φ14	7070	150	28~38	197.96~268.66
		18	200 L 6370 200	Φ10	6770	150	28~38	189.56~257.26
		19	400 L 2330 400	Φ16	3130	75	16	50.08
		20	400 L 6370 400	Φ16	7170	75	16	114.72
		21	130 L 5070 450	Φ14	5650		2	11.30
		22	130 L 5070 300	Φ10	5500		2	11.00

材料表

地下水活荷载	构件名称	钢筋 直径(mm)	钢筋 总长(m)	钢筋 重量(kg)	钢筋 总重(kg)	混凝土 强度等级	混凝土 体积(m^3)
无地下水 顶面不过汽车	GP-6	Φ10	1253~1493	774~922	2240~2622	C25	14.58~17.57
		Φ14	656~849	794~1028			
		Φ16	425	672			

GP-6 钢筋表及材料表
(无地下水 顶面不过汽车)

审核	郭奕雄	校对	王龙生	设计	曾令莊	图集号	04S519
						页	237

钢筋表

地下水活荷载	构件名称	钢筋编号	简图	直径(mm)	长度(mm)	间距(mm)	根数	共长(m)
顶面不过汽车 有地下水	GP-6S	1	350 [2630~3430] 130	Φ16	3110~3910	120	20	62.20~78.20
		2	150 [2630~3430] 130	Φ10	2910~3710	150	48	139.68~178.08
		3	350 [2780~3580]	Φ16	3130~3930	120	20	62.60~78.60
		4	150 [2630~3430] 110	Φ10	2890~3690	150	26	75.14~95.94
		5	150 [1780] 110	Φ10	2040	150	26	53.04
		6	150 [1980] 110	Φ10	2240	150	26	58.24
		7	400 [2330] 400	Φ16	3130	120	37~49	115.81~153.37
		8	200 [2330] 200	Φ10	2730	150	28~38	76.44~103.74
		9	200 [2330] 200	Φ10	2730	150	78~90	212.94~245.70
		10	200 [6370] 200	Φ10	6770	150	17	115.09
		11	400 [6370] 400	Φ16	7170	120	21	150.57
		12	200 [2330] 200	Φ10	2730	150	44	120.12
		13	400 [2330] 400	Φ16	3130	120	55	172.15
		14	350 [2780~3580] 130	Φ16	3260~4060	120	84	273.84~341.04
		15	350 [2630~3430] 130	Φ16	3110~3910	120	18	55.98~70.38
		16	150 [2780~3580] 130	Φ10	3060~3860	150	66	201.96~254.76
顶面不过汽车 有地下水	GP-6S	17	400 [6370] 400	Φ16	7170	120	36~48	258.12~344.16
		18	200 [6370] 200	Φ10	6770	150	28~38	189.56~257.26
		19	400 [2330] 400	Φ16	3130	75	16	50.08
		20	400 [6370] 400	Φ16	7170	75	16	114.72
		21	130 [5070] 500	Φ16	5700		2	11.40
		22	130 [5070] 300	Φ10	5500		2	11.00

材料表

地下水活荷载	构件名称	钢筋 直径(mm)	钢筋 总长(m)	钢筋 重量(kg)	钢筋 总重(kg)	混凝土 强度等级	混凝土 体积(m^3)
顶面不过汽车 有地下水	GP-6S	Φ10	1253~1493	774~922	2873~3395	C25	14.58~17.57
		Φ16	1328~1565	2099~2473			

GP-6S钢筋表及材料表
(有地下水 顶面不过汽车)

审核	郭奕雄	校对	王龙生	设计	曾令莊	图集号	04S519
						页	238

钢筋表

地下水活荷载	构件名称	钢筋编号	简图	直径(mm)	长度(mm)	间距(mm)	根数	共长(m)
顶面可过汽车 无地下水	GP-6Q	1	300 [2580~3380] 180	Φ16	3060~3860	150	17	52.02~65.62
		2	100 [2580~3380] 180	Φ10	2860~3660	150	48	137.28~175.68
		3	300 [2830~3630]	Φ16	3130~3930	150	17	53.21~66.81
		4	100 [2580~3380] 110	Φ10	2790~3590	150	26	72.54~93.34
		5	100 [1830] 110	Φ10	2040	150	26	53.04
		6	100 [2030] 110	Φ10	2240	150	26	58.24
		7	350 [2430] 350	Φ16	3130	150	28~40	87.64~125.20
		8	150 [2430] 150	Φ10	2730	150	26~38	70.98~103.74
		9	150 [2430] 150	Φ10	2730	150	78~88	212.94~240.24
		10	220 [6470] 220	Φ12	6910	150	18	124.38
		11	350 [6470] 350	Φ16	7170	120	22	157.74
		12	220 [2430] 220	Φ12	2870	150	45	129.15
		13	350 [2430] 350	Φ16	3130	120	56	175.28
		14	300 [2830~3630] 180	Φ16	3310~4110	120	84	278.04~345.24
		15	300 [2580~3380] 180	Φ16	3060~3860	120	18	55.08~69.48
		16	100 [2830~3630] 180	Φ10	3110~3910	150	66	205.26~258.06
顶面可过汽车 无地下水	GP-6Q	17	350 [6470] 350	Φ16	7170	120	34~48	243.78~344.16
		18	150 [6470] 150	Φ10	6770	150	26~38	176.02~257.26
		19	350 [2430] 350	Φ16	3130	75	16	50.08
		20	350 [6470] 350	Φ16	7170	75	16	114.72
		21	180 [5120] 500	Φ16	5800		4	23.20
		22	180 [5120] 300	Φ10	5600		4	22.40

材料表

地下水活荷载	构件名称	钢筋 直径(mm)	钢筋 总长(m)	钢筋 重量(kg)	钢筋 总重(kg)	混凝土 强度等级	混凝土 体积(m^3)
顶面可过汽车 无地下水	GP-6Q	Φ10	1009~1262	623~779	2889~3435	C25	17.73~21.44
		Φ12	254	226			
		Φ16	1291~1538	2040~2430			

GP-6Q钢筋表及材料表 (无地下水 顶面可过汽车)						图集号	04S519
审核 郭奕雄	校对 王龙生	设计 曾令莊				页	239

钢筋表

地下水活荷载	构件名称	钢筋编号	简图	直径(mm)	长度(mm)	间距(mm)	根数	共长(m)
有地下水 顶面可过汽车	GP-6SQ	1	300 [2580~3380] 180	Φ16	3060~3860	120	20	61.20~77.20
		2	100 [2580~3380] 180	Φ10	2860~3660	150	48	137.28~175.68
		3	300 [2830~3630]	Φ16	3130~3930	120	20	62.60~78.60
		4	100 [2580~3380] 110	Φ10	2790~3590	150	26	72.54~93.34
		5	100 [1830] 110	Φ10	2040	150	26	53.04
		6	100 [2030] 110	Φ10	2240	150	26	58.24
		7	350 [2430] 350	Φ16	3130	120	36~50	112.68~156.50
		8	150 [2430] 150	Φ10	2730	150	26~38	70.98~103.74
		9	150 [2430] 150	Φ10	2730	150	78~88	212.94~240.24
		10	220 [6470] 220	Φ12	6910	150	18	124.38
		11	450 [6470] 450	Φ18	7370	120	22	162.14
		12	220 [2430] 220	Φ12	2870	150	45	129.15
		13	450 [2430] 450	Φ18	3330	120	56	186.48
		14	400 [2830~3630] 180	Φ18	3410~4210	120	84	286.44~353.64
		15	400 [2580~3380] 180	Φ18	3160~3960	120	18	56.88~71.28
		16	100 [2830~3630] 180	Φ10	3110~3910	150	66	205.26~258.06
有地下水 顶面可过汽车	GP-6SQ	17	450 [6470] 450	Φ18	7370	120	34~48	250.58~353.76
		18	150 [6470] 150	Φ10	6770	150	26~38	176.02~257.26
		19	450 [2430] 450	Φ18	3330	75	16	53.28
		20	450 [6470] 450	Φ18	7370	75	16	117.92
		21	180 [5120] 600	Φ18	5900		4	23.60
		22	180 [5120] 300	Φ10	5600		4	22.40

材料表

地下水活荷载	构件名称	钢筋 直径(mm)	钢筋 总长(m)	钢筋 重量(kg)	钢筋 总重(kg)	混凝土 强度等级	混凝土 体积(m^3)
有地下水 顶面可过汽车	GP-6SQ	Φ10	1009~1262	623~779	3500~4144	C25	17.73~21.44
		Φ12	254	226			
		Φ16	237~313	375~495			
		Φ18	1138~1322	2276~2644			

GP-6SQ 钢筋表及材料表 (有地下水 顶面可过汽车)						图集号	04S519
审核 郭奕雄	校对 王龙生	设计 曾令荭				页	240

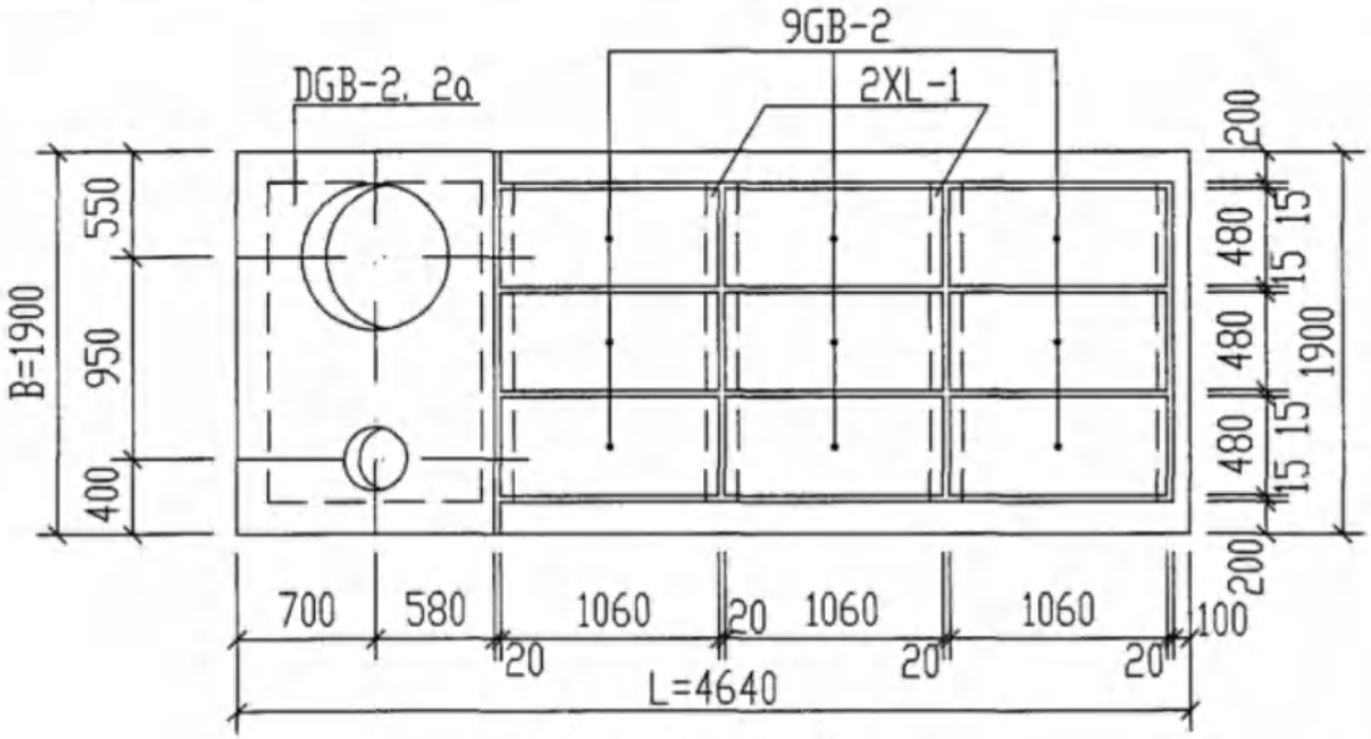

GP-3. 3S 池盖板平面布置图

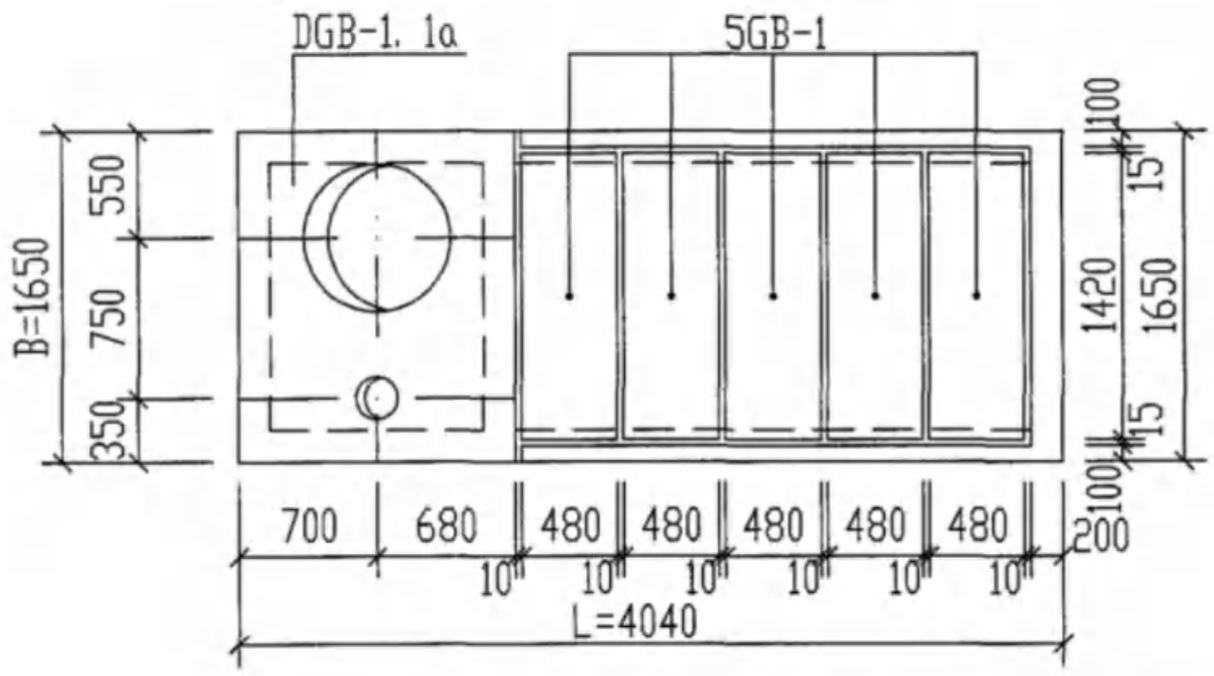

GP-1. 1S GP-2. 2S池盖板平面布置图

说明：1. 盖板代号如下：

GB — 1　　DGB — 1

预制盖板　编号　　带洞预制盖板　编号

2. 梁代号如下：

X L — 1

现浇　梁　　编号

3. 预制板间缝隙用1:2.5水泥砂浆灌缝。

4. DGB-1a. 2a用于二次蒸发筒从侧壁引出时，见第252. 259页。

5. GB-1. 2详见第245页，DGB-1详见第248页。
DGB-2详见第255页，XL-1详见第271页。

6. 本图用于无地下水和有地下水，顶面不过汽车的钢筋混凝土锅炉排污降温池。

GP-1. 1S～GP-3. 3S盖板平面布置图								图集号	04S519
审核	郭奕雄	郭奕雄	校对	王龙生	王龙生	设计	曾令莊	曾令莊	页	241

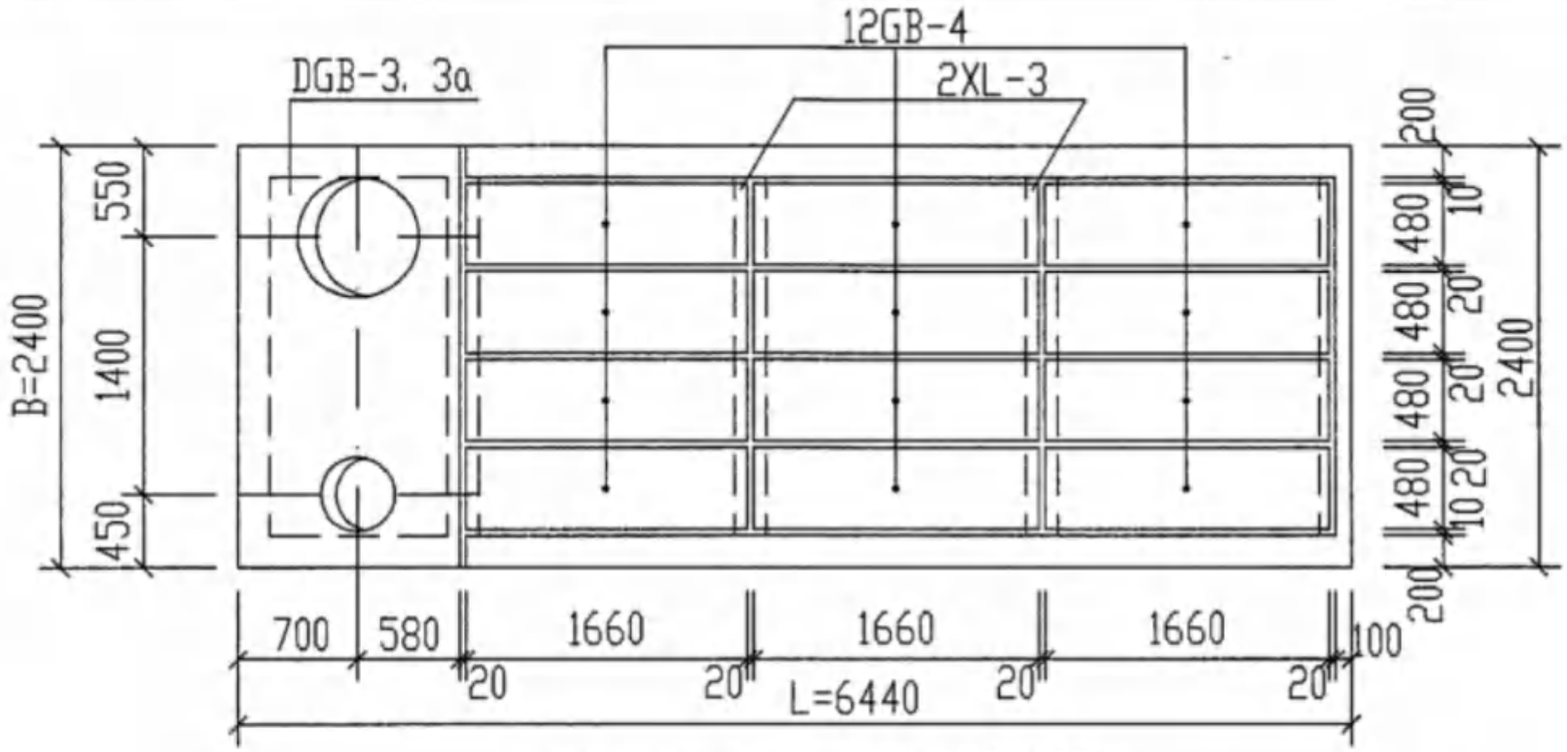

GP-5. 5S GP-6. 6S池盖板平面布置图

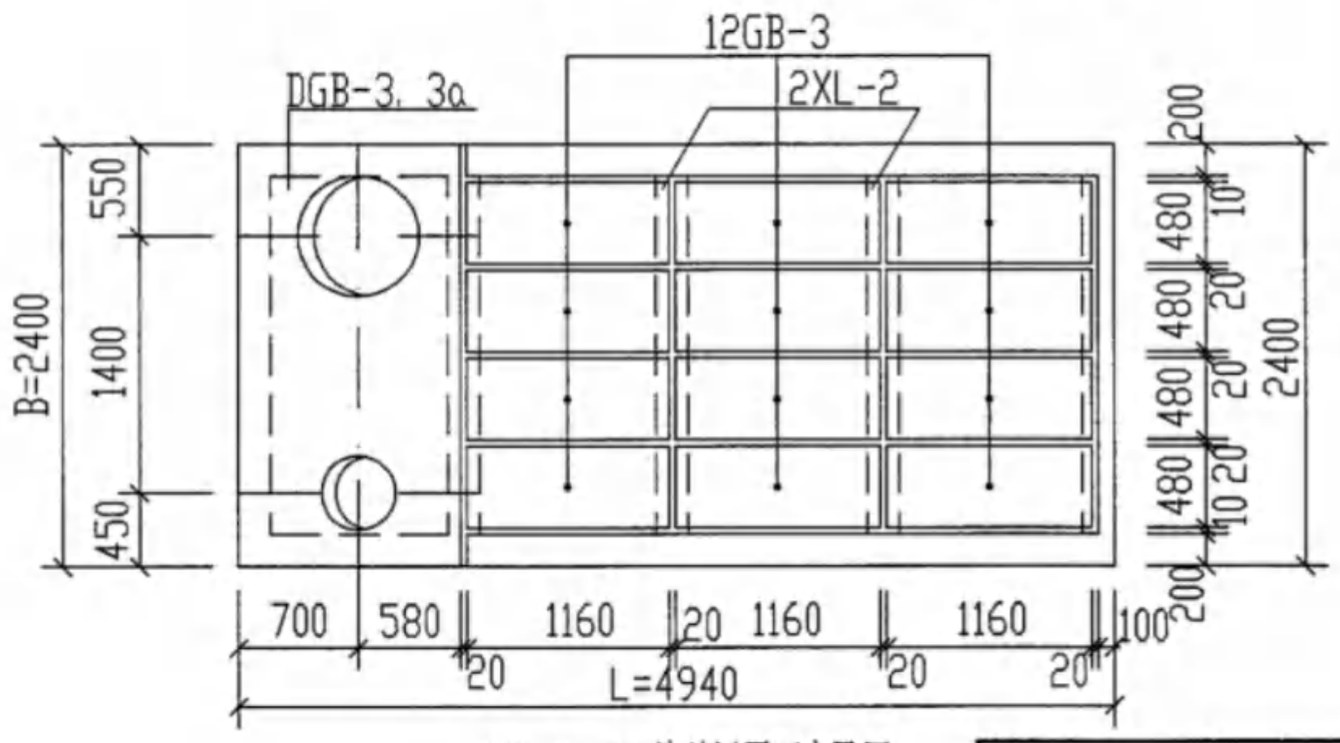

GP-4. 4S池盖板平面布置图

说明：1. 盖板代号如下：

GB — 3	DGB — 3
预制盖板　编号	带洞预制盖板　编号

2.梁代号如下：

X L — 2
现浇　梁　编号

3.预制板间缝隙用1:2.5水泥砂浆灌缝。

4. DGB-3a 用于二次蒸发筒从侧壁引出时，见第267页。

5.GB-3. 4详见第245页，DGB-3详见第262页，XL-2. 3详见第271页。

6.本图用于无地下水和有地下水，顶面不过汽车的钢筋混凝土锅炉排污降温池。

GP-4. 4S~GP-6. 6S盖板平面布置图								图集号	04S519
审核	郭奕雄	郭奕雄	校对	王龙生	王龙生	设计	曾令莊	页	242

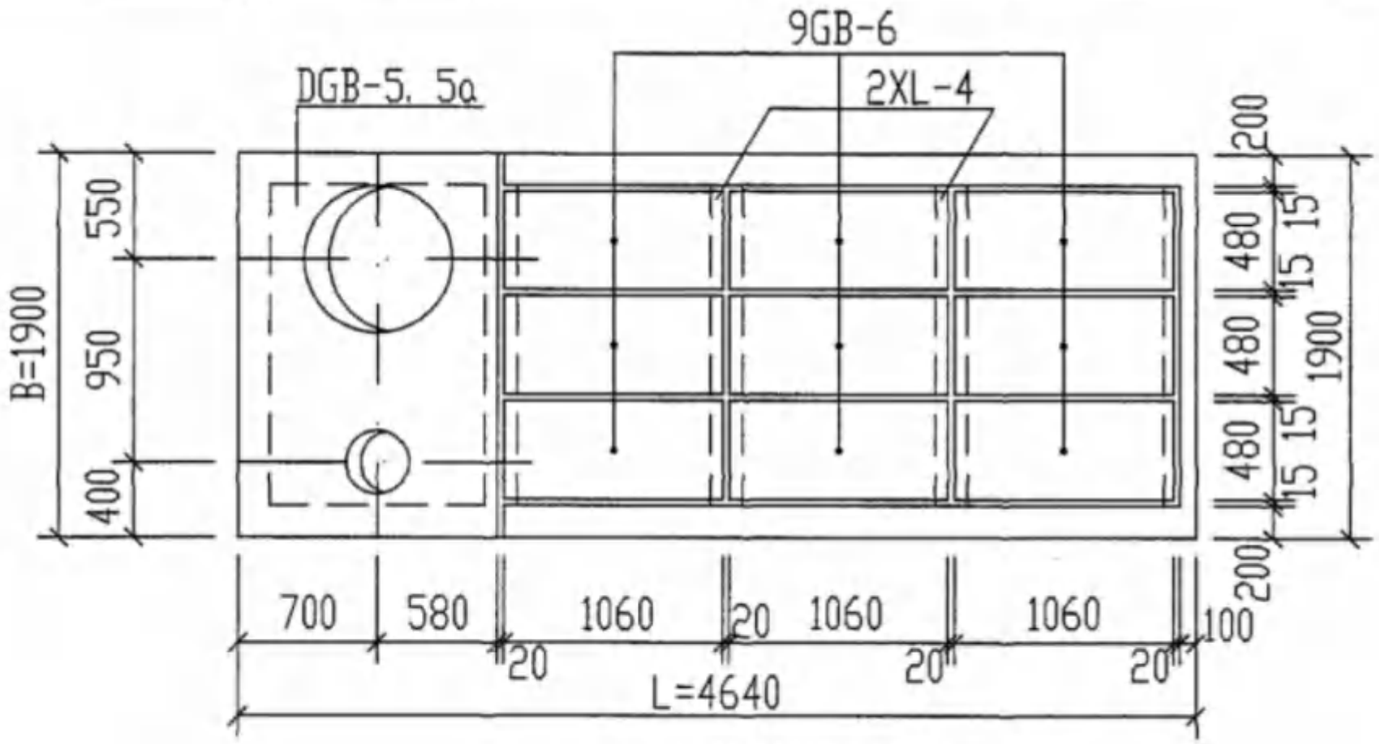

GP-3Q. 3SQ池盖板平面布置图

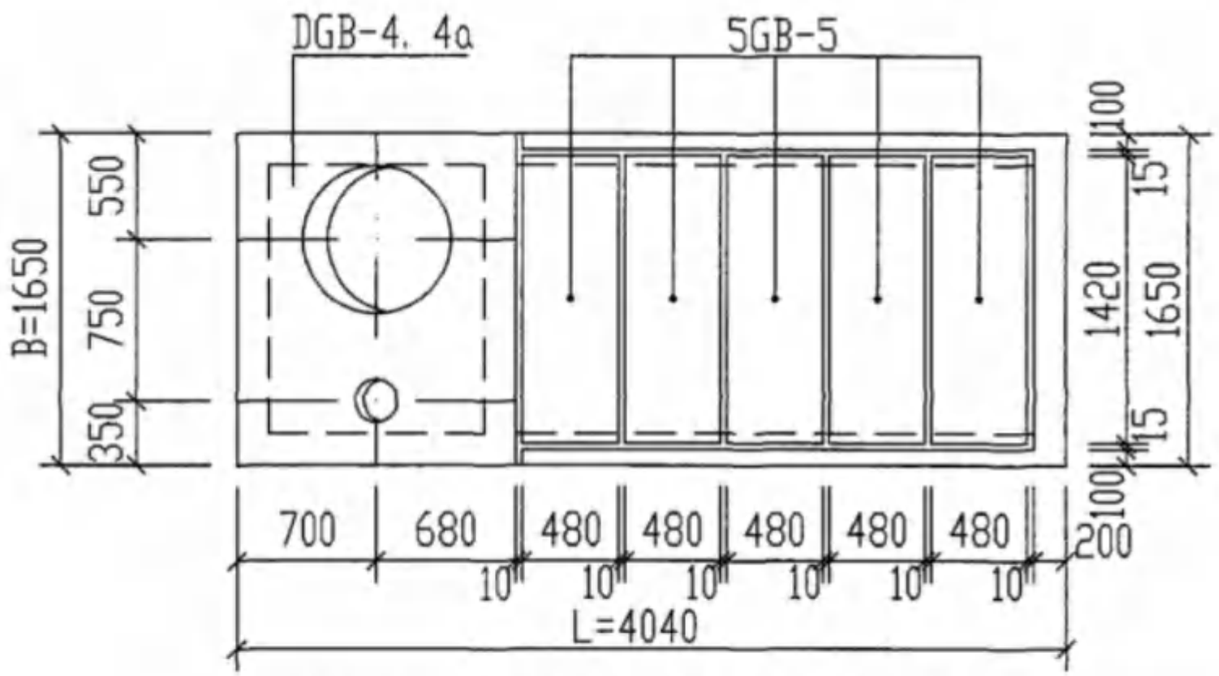

GP-1Q. 1SQ GP-2Q. 2SQ池盖板平面布置图

说明：1. 盖板代号如下：

GB — 5　　DGB — 4

预制盖板　编号　　带洞预制盖板　编号

2. 梁代号如下：

X L — 4

现浇　梁　　编号

3. 预制板间缝隙用1:2.5水泥砂浆灌缝。

4. DGB-4a. 5a用于二次蒸发筒从侧壁引出时，见第252. 259页。

5. GB-5. 6详见第245页，DGB-4详见第248页。
DGB-5详见第255页，XL-4详见第271页。

6. 本图用于无地下水和有地下水，顶面可过汽车的钢筋混凝土锅炉排污降温池。

GP-1Q. 1SQ～GP-3Q. 3SQ盖板平面布置图								图集号	04S519
审核	郭奕雄		校对	王龙生		设计	曾令莊	页	243

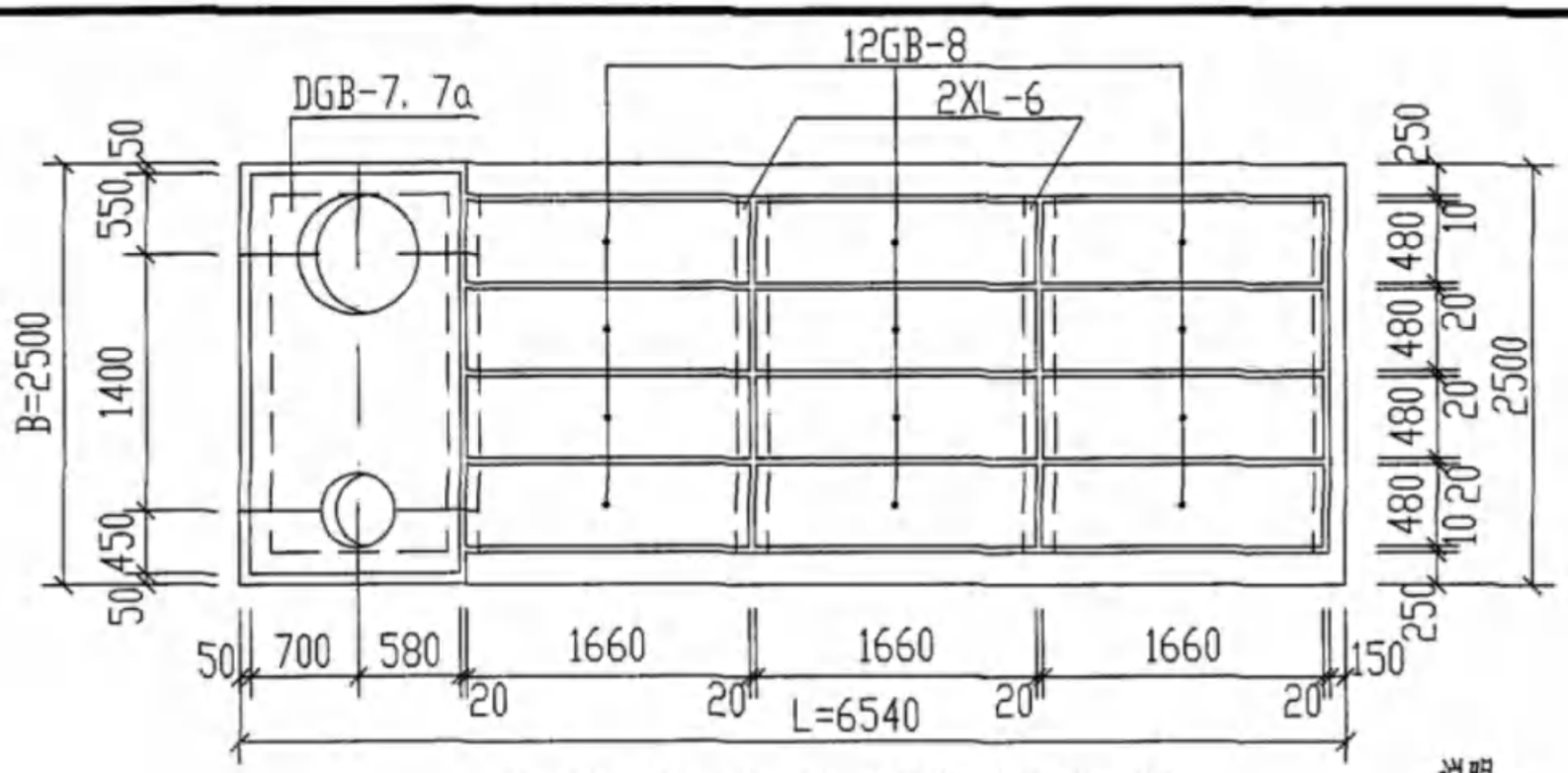

GP-5Q. 5SQ GP-6Q. 6SQ池盖板平面布置图

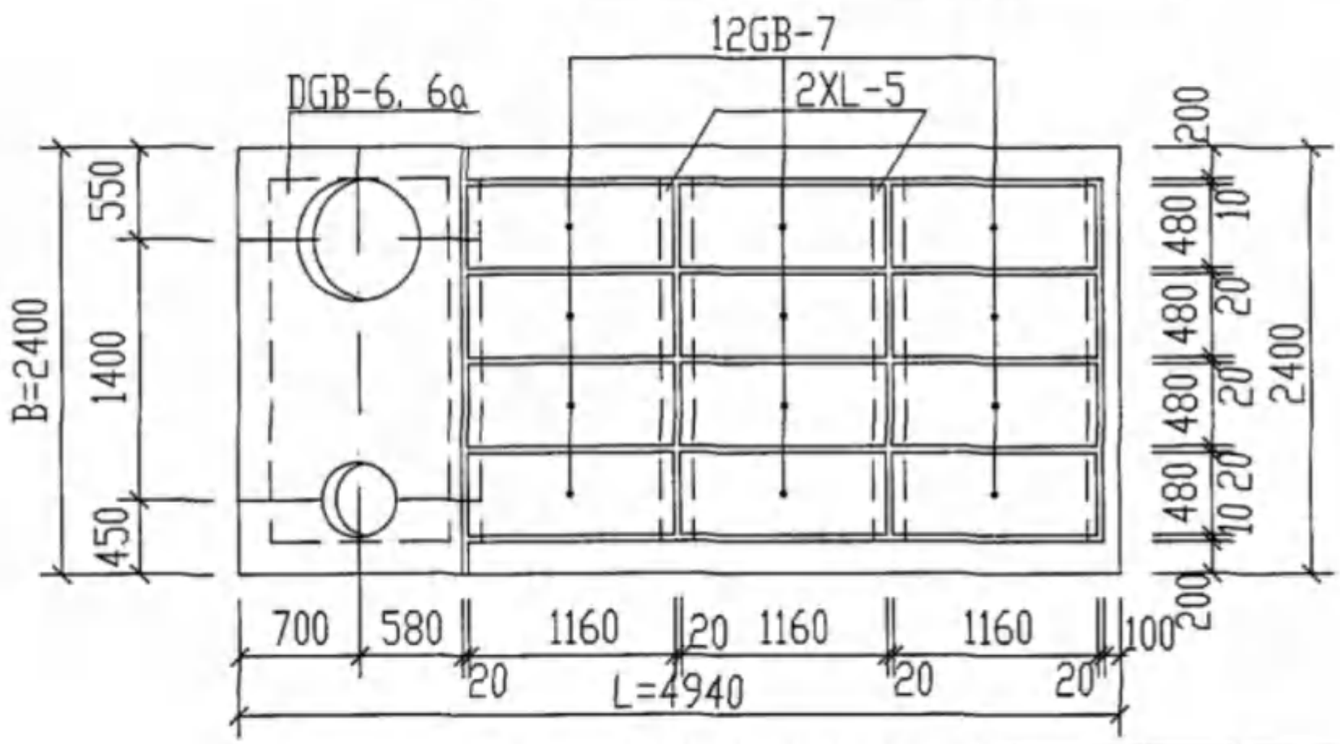

GP-4Q. 4SQ 池盖板平面布置图

说明：

1. 盖板代号如下：

GB — 7	DGB — 6
预制盖板　编号	带洞预制盖板　编号

2. 梁代号如下：

X	L	—	5
现浇	梁		编号

3. 预制板间缝隙用1:2.5水泥砂浆灌缝。
4. DGB-6a. 7a用于二次蒸发筒从侧壁引出时，见第267页。
5. GB-7. 8详见第245页，DGB-6. 7详见第262页，XL-5. 6详见第271页。
6. 本图用于无地下水和有地下水，顶面可过汽车的钢筋混凝土锅炉排污降温池。

GP-4Q. 4SQ～GP-6Q. 6SQ盖板平面布置图								图集号	04S519
审核	郭奕雄	郭奕雄	校对	王龙生	王龙生	设计	曾令莊	曾令莊	页	244

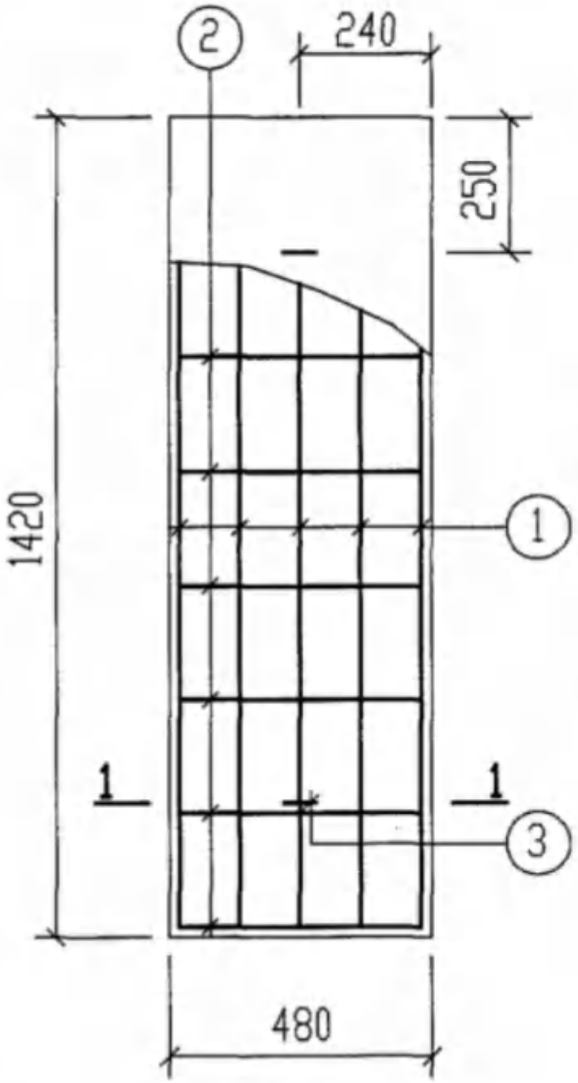

GB-1 (GB-5)

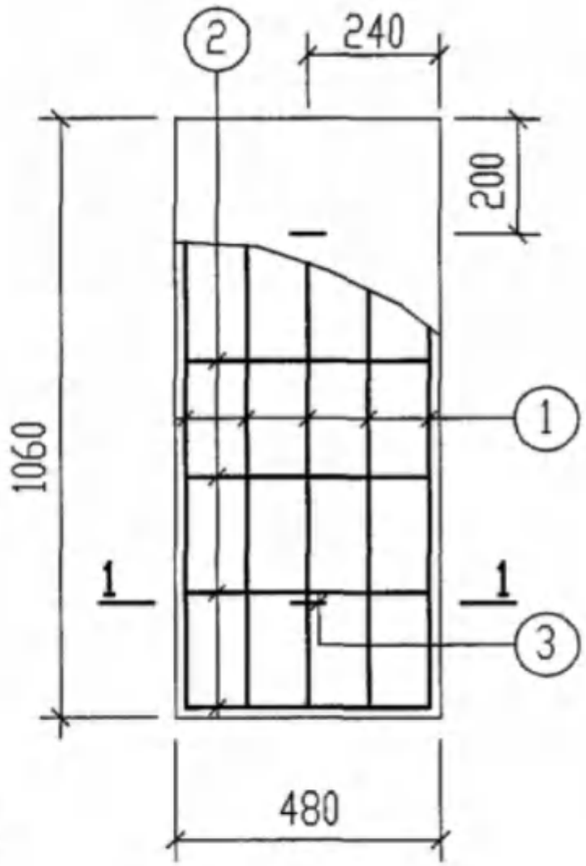

GB-2 (GB-6)

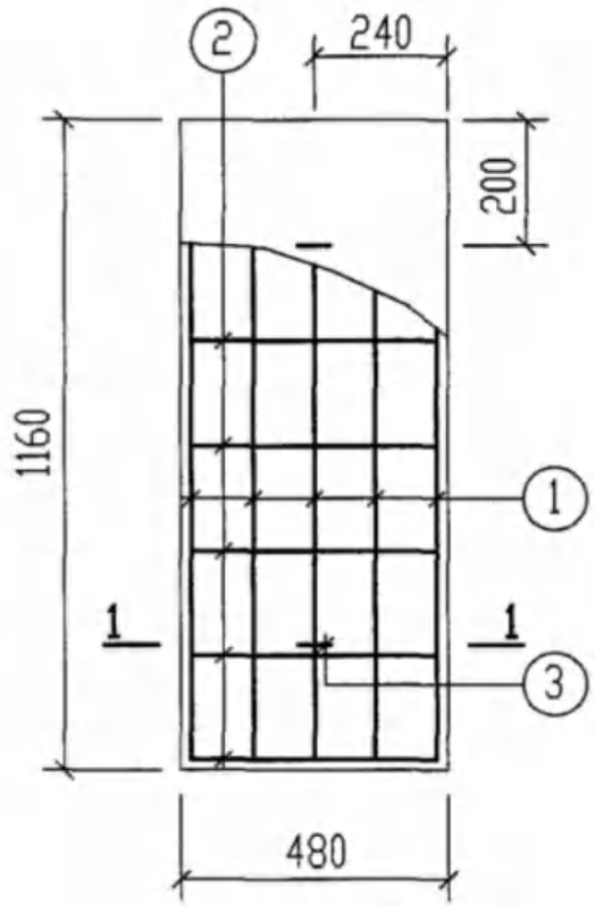

GB-3 (GB-7)

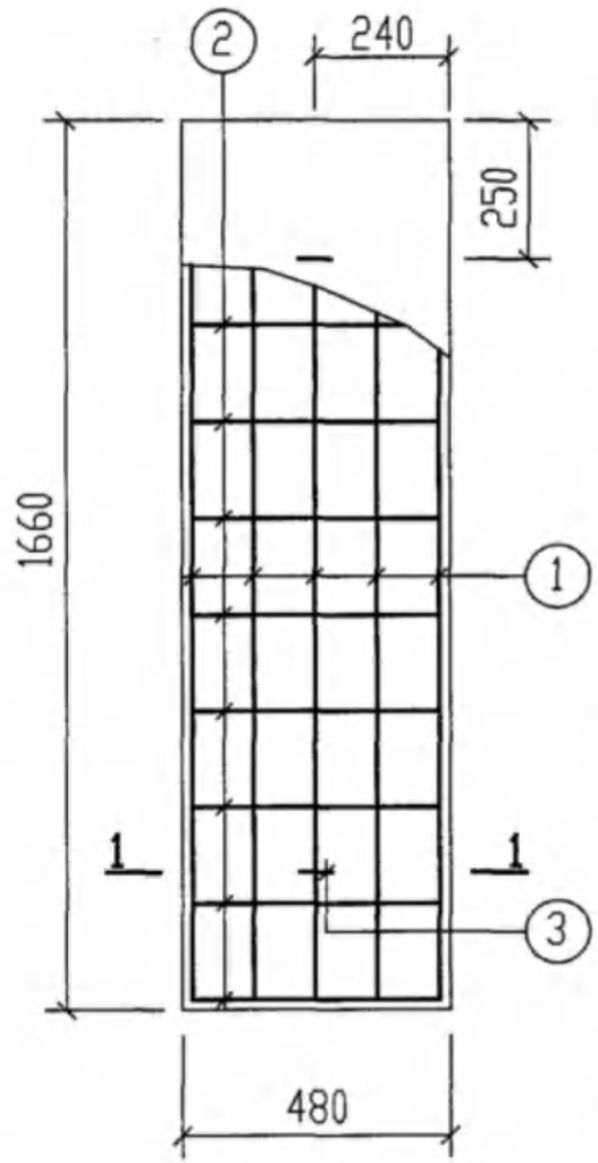

GB-4 [GB-8]

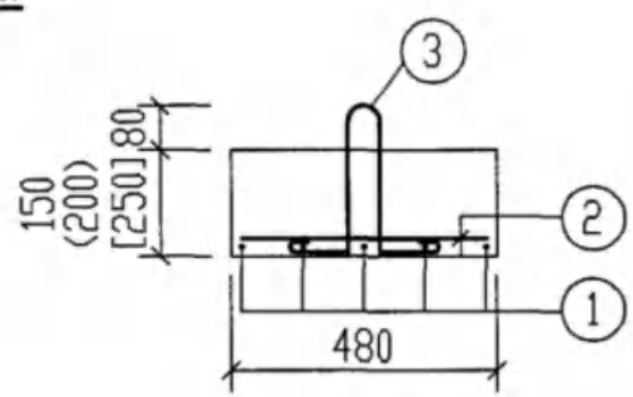

1-1

说明：1. 混凝土 C25。

2. 钢筋的混凝土保护层35mm。

3. GB-1～GB-4 用于顶面不过汽车时，
GB-5～GB-8 用于顶面可过汽车时。

4. 圆括号内数字用于GB-5～GB-7。
方括号内数字用于GB-8。

5. 钢筋表及材料表见第246. 247页。

预制盖板 GB-1～GB-8 配筋图 (顶面不过和可过汽车)								图集号	04S519
审核	郭奕雄	郭奕雄	校对	王龙生	王龙生	设计	曾令莊 曾令莊	页	245

钢筋表

活荷载	构件名称	钢筋编号	简图	直径(mm)	长度(mm)	间距(mm)	根数	共长(m)
顶面不过汽车	GB-1	1	1400	Φ8	1400		5	7.00
		2	410	Φ6	410		8	3.28
		3	190 90 80 90 190	Φ10	970		2	1.94
	GB-2	1	1040	Φ8	1040		5	5.20
		2	410	Φ6	410		6	2.46
		3	190 90 80 90 190	Φ10	970		2	1.94
	GB-3	1	1140	Φ8	1140		5	5.70
		2	410	Φ6	410		7	2.87
		3	190 90 80 90 190	Φ10	970		2	1.94
	GB-4	1	1640	Φ8	1640		5	8.20
		2	410	Φ6	410		10	4.10
		3	190 90 80 90 190	Φ10	970		2	1.94

材料表

活荷载	构件名称	直径(mm)	总长(m)	重量(kg)	合计(kg) Ⅰ级钢	合计(kg) Ⅱ级钢	混凝土体积(m^3)
顶面不过汽车	GB-1	Φ10	2.0	2	2		0.102
		Φ6	3.3	1		4	
		Φ8	7.0	3			
	GB-2	Φ10	2.0	2	2		0.076
		Φ6	2.5	1		4	
		Φ8	6.0	3			
	GB-3	Φ10	2.0	2	2		0.084
		Φ6	2.9	1		4	
		Φ8	6.0	3			
	GB-4	Φ10	2.0	2	2		0.120
		Φ6	4.1	1		5	
		Φ8	9.0	4			

GB-1~GB-4钢筋表及材料表(顶面不过汽车)								图集号	04S519
审核	郭奕雄	郭奕雄	校对	王龙生	王龙生	设计	曾令荭	曾令荭	页	246

钢筋表

活荷载	构件名称	钢筋编号	简图	直径(mm)	长度(mm)	间距(mm)	根数	共长(m)
顶面可过汽车	GB-5	1	50 1400 50	Φ18	1500		5	7.50
		2	410	Φ8	410		8	3.28
		3	150 240 80 240 150	Φ10	990		2	1.98
	GB-6	1	50 1040 50	Φ16	1140		5	5.70
		2	410	Φ8	410		6	2.46
		3	150 240 80 240 150	Φ10	990		2	1.98
	GB-7	1	50 1140 50	Φ16	1240		5	6.20
		2	410	Φ8	410		7	2.87
		3	150 240 80 240 150	Φ10	990		2	1.98
	GB-8	1	50 1640 50	Φ18	1740		5	8.70
		2	410	Φ8	410		10	4.10
		3	150 290 80 290 150	Φ10	1090		2	2.18

材料表

活荷载	构件名称	直径(mm)	总长(m)	重量(kg)	合计(kg) Ⅰ级钢	合计(kg) Ⅱ级钢	混凝土体积(m^3)
顶面可过汽车	GB-5	Φ10	2.0	2	2		0.136
		Φ8	3.3	2		18	
		Φ18	8.0	16			
	GB-6	Φ10	2.0	2	2		0.102
		Φ8	2.5	1		11	
		Φ16	6.0	10			
	GB-7	Φ10	2.0	2	2		0.111
		Φ8	2.9	2		13	
		Φ16	7.0	11			
	GB-8	Φ10	2.2	2	2		0.199
		Φ8	4.1	2		20	
		Φ18	9.0	18			

GB-5~GB-8钢筋表及材料表(顶面可过汽车)								图集号	04S519
审核	郭奕雄	张奕雄	校对	王龙生	王龙生	设计	曾令莊	曾令莊	页	247

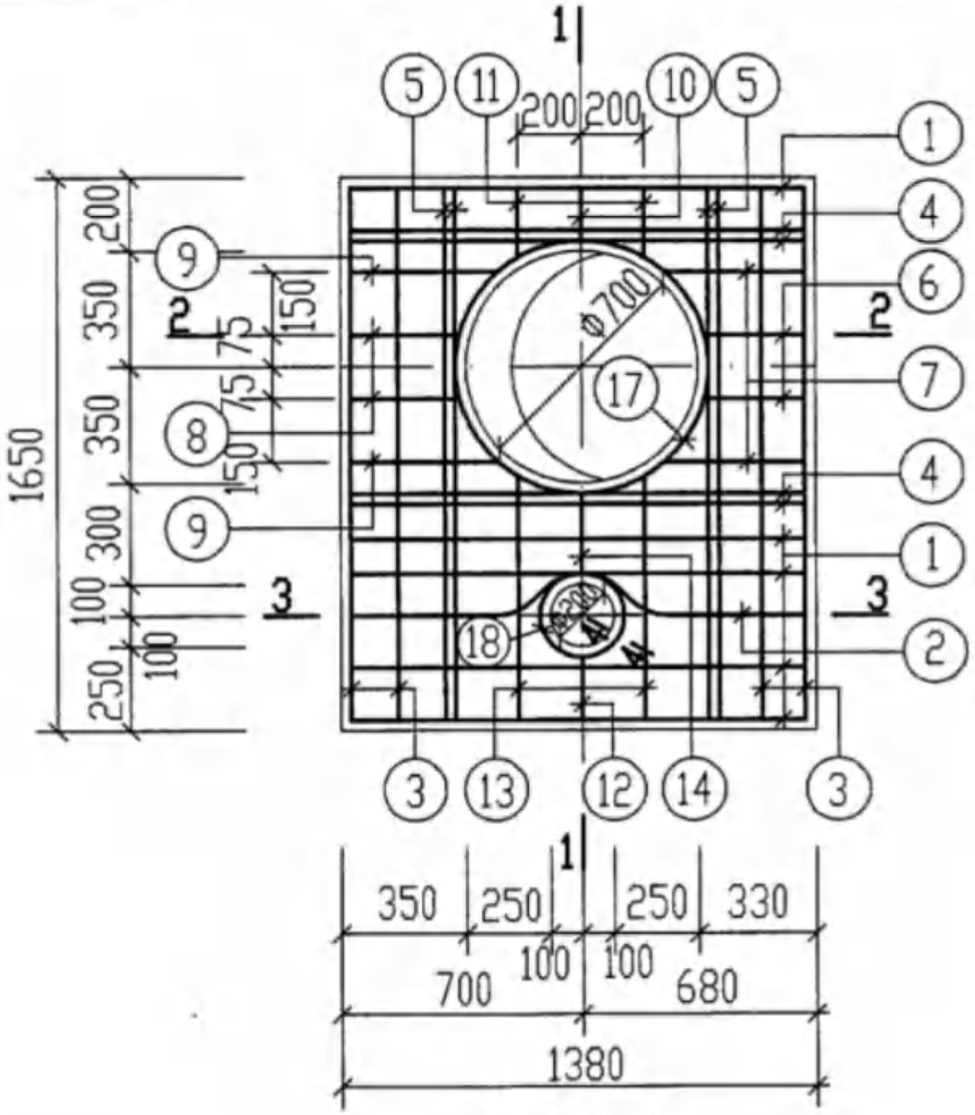

DGB-1. 4

下层钢筋

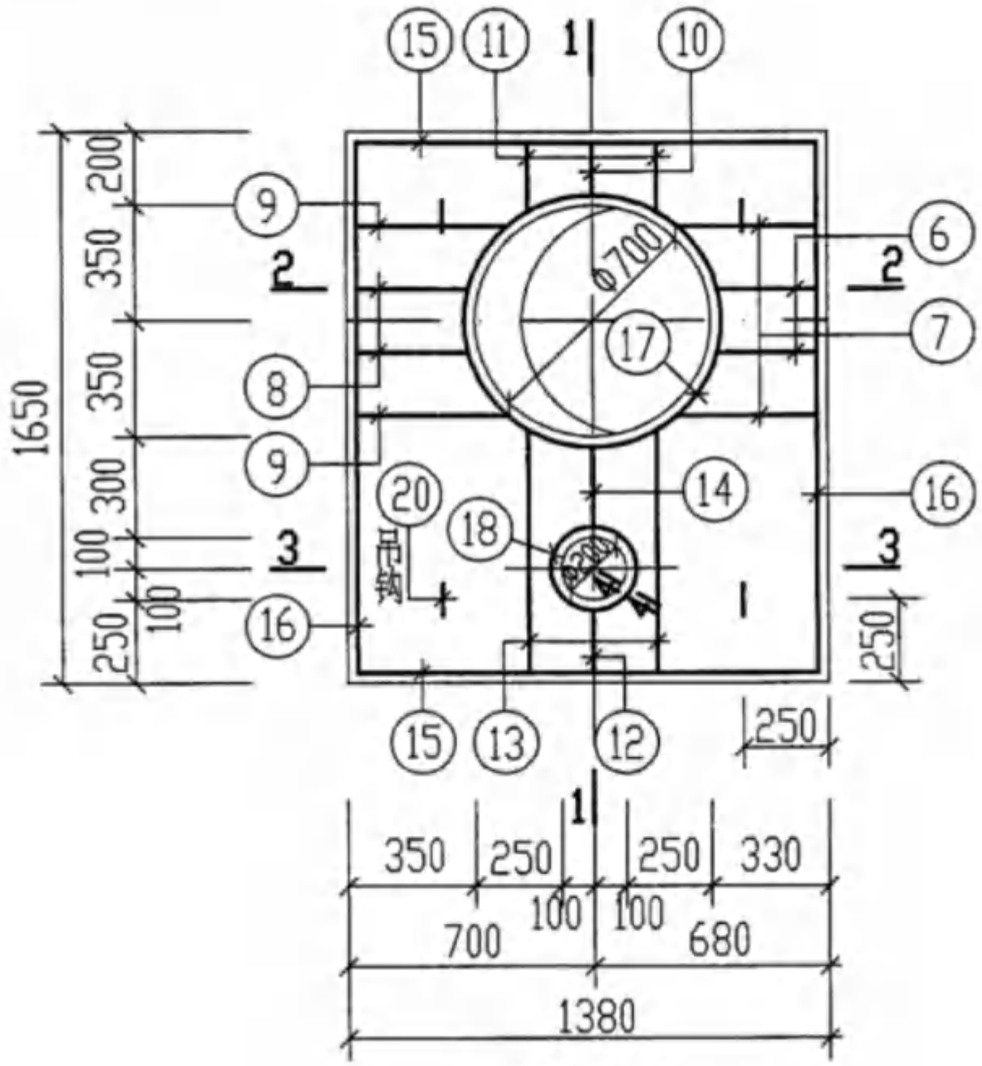

DGB-1. 4

上层钢筋

说明：

1. 本盖板用于二次蒸发筒从顶板引出时。
2. 混凝土C25。钢筋的混凝土保护层35mm。
3. 2号筋绕洞而过。
4. 1-1～4-4 剖面见第249页。
5. DGB-1 用于顶面不过汽车时，DGB-4用于顶面可过汽车时。
6. 图中钢筋数量以钢筋表中数量为准。
7. 钢筋表及材料表详见第250. 251页。

DGB-1. 4 配筋图（顶面不过和可过汽车）								图集号	04S519
审核	郭奕雄	郭奕雄	校对	王龙生	王龙生	设计	曾令莊	页	248

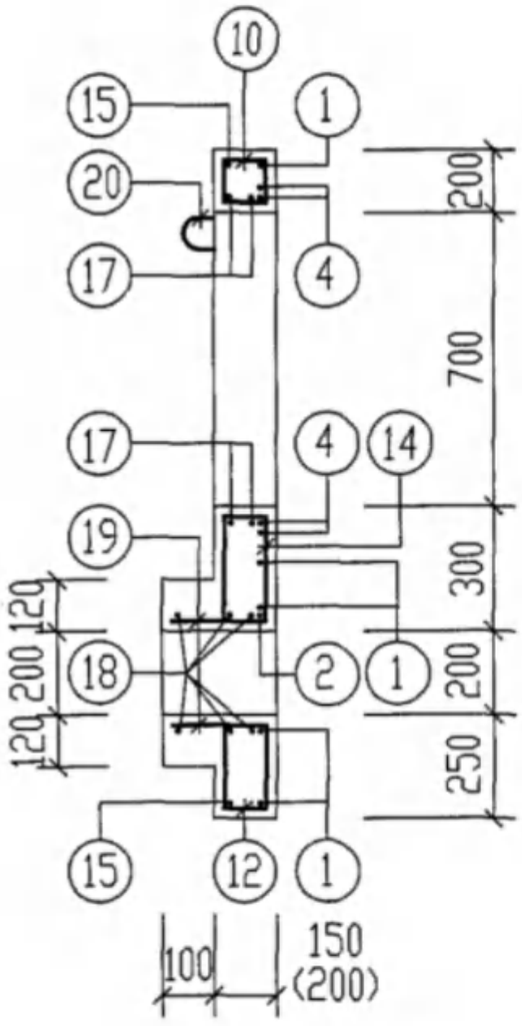

1-1

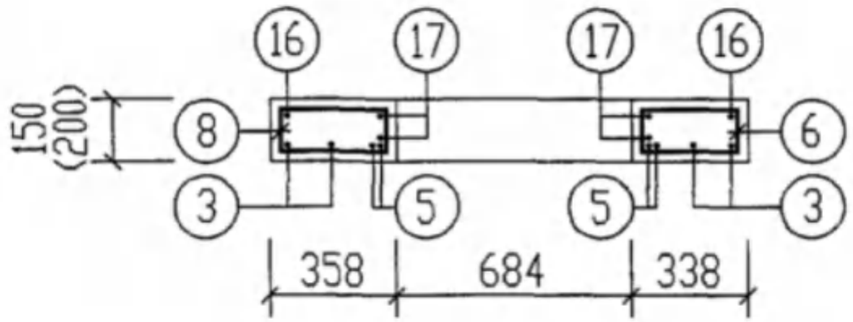

2-2

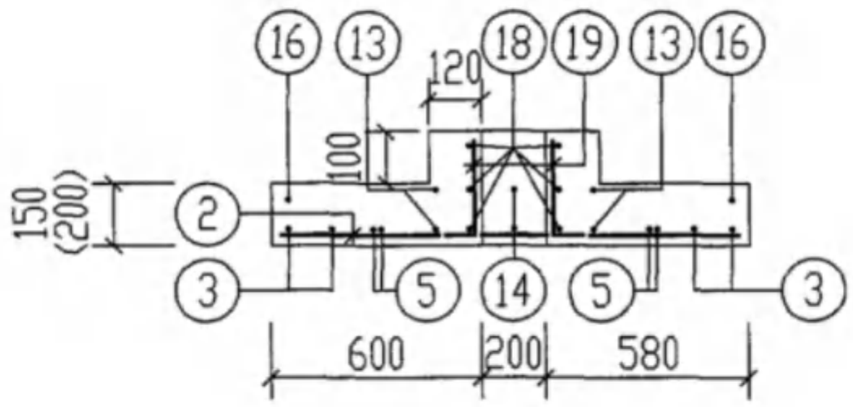

3-3

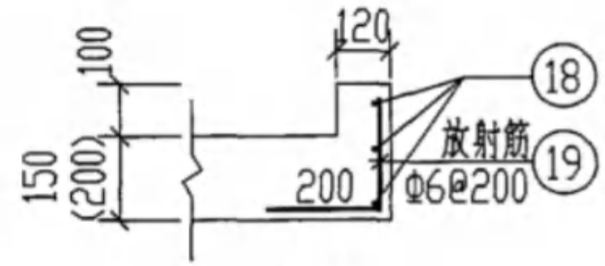

4-4

吊钩示意图

说明：1. 4-4 剖面仅表示洞口环筋及放射筋。

2. 括号内数字用于DGB-4。

DGB-1. 4配筋图1-1～4-4剖面（顶面不过和可过汽车）								图集号	04S519
审核	郭奕雄	郭奕雄	校对	王龙生	王龙生	设计	曾令莊	曾令莊	页	249

钢筋表

活荷载	构件名称	钢筋编号	简图	直径(mm)	长度(mm)	间距(mm)	根数	共长(m)
顶面不过汽车	DGB-1	1	1310	Φ10	1310		5	6.55
		2	≈460 ≈450 ≈440	Φ10	≈1350		1	1.35
		3	1580	Φ10	1580		4	6.32
		4	1310	Φ14	1310		4	5.24
		5	1580	Φ14	1580		4	6.32
		6	80 270	Φ10	860		2	1.72
		7	80 330	Φ10	980		2	1.96
		8	80 290	Φ10	900		2	1.80
		9	80 350	Φ10	1020		2	2.04
		10	80 130	Φ10	580		1	0.58
		11	80 190	Φ10	700		2	1.40
		12	80 180	Φ10	680		1	0.68
		13	80 740	Φ10	1800		2	3.60
		14	80 230	Φ10	780		1	0.78
		15	1310	Φ10	1310		2	2.62
		16	1580	Φ10	1580		2	3.16
顶面不过汽车	DGB-1	17	430 r=385	Φ12	3000		2	6.00
		18	360 r=135	Φ10	1340		3	4.02
		19	200 180	Φ6	380	200	4	1.52
		20	200 90 80 90 200	Φ10	990		4	3.96

材料表

活荷载	构件名称	直径(mm)	总长(m)	重量(kg)	合计(kg) I级钢	合计(kg) II级钢	混凝土体积(m^3)
顶面不过汽车	DGB-1	Φ10	23	14	20		0.279
		Φ12	6	6			
		Φ6	2	1		28	
		Φ10	20	13			
		Φ14	12	14			
		总计		48			

DGB-1 钢筋表及材料表(顶面不过汽车)

图集号	04S519
页	250

审核 郭奕雄 校对 王龙生 设计 曾令莊

钢筋表

活荷载	构件名称	钢筋编号	简图	直径(mm)	长度(mm)	间距(mm)	根数	共长(m)
顶面可过汽车	DGB-4	1	1310	Φ14	1310		5	6.55
		2	≈460 ≈450 ≈440	Φ14	≈1350		1	1.35
		3	1580	Φ12	1580		4	6.32
		4	1310	Φ18	1310		4	5.24
		5	1580	Φ14	1580		4	6.32
		6	130 270	Φ10	960		2	1.92
		7	130 330	Φ10	1080		2	2.16
		8	130 290	Φ10	1000		2	2.00
		9	130 350	Φ10	1120		2	2.24
		10	130 130	Φ10	680		1	0.68
		11	130 190	Φ10	800		2	1.60
		12	130 180	Φ10	780		1	0.78
		13	130 740	Φ10	1900		2	3.80
		14	130 230	Φ10	880		1	0.88
		15	1310	Φ10	1310		2	2.62
		16	1580	Φ10	1580		2	3.16
		17	430 r=385	Φ12	3000		2	6.00
		18	360 r=135	Φ10	1340		3	4.02
		19	200 230	Φ6	430	200	4	1.72
		20	200 240 80 240 200	Φ10	1090		4	4.36

材料表

活荷载	构件名称	直径(mm)	总长(m)	重量(kg)	合计(kg) I级钢	合计(kg) II级钢	混凝土体积(m^3)
顶面可过汽车	DGB-4	Φ10	25	16	22		0.372
		Φ12	6	6			
		Φ6	2	1		41	
		Φ10	6	4			
		Φ12	7	7			
		Φ14	14	17			
		Φ18	6	12			
		总计		63			

DGB-4钢筋表及材料表(顶面可过汽车)

图集号	04S519
页	251

审核 郭奕雄 校对 王龙生 设计 曾令莊

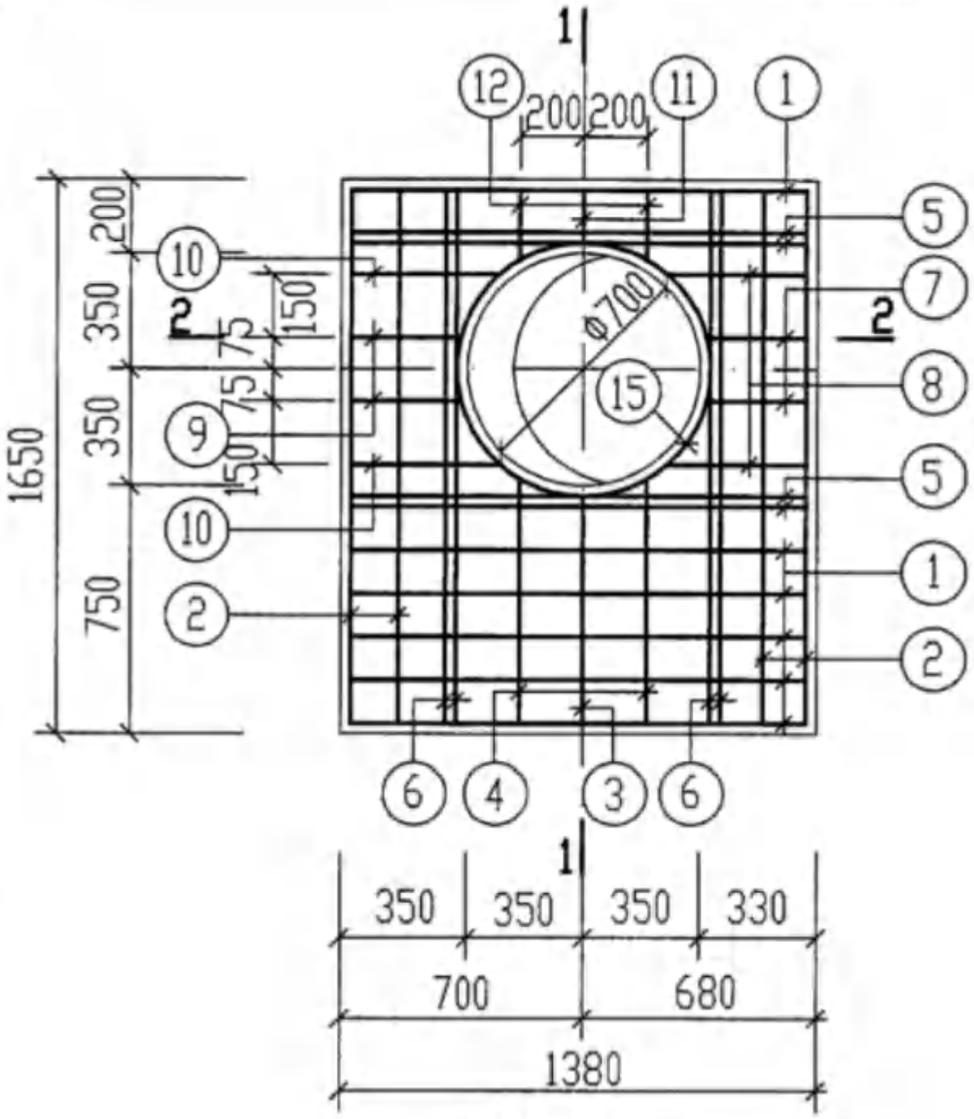

DGB-1a. 4a

下层钢筋

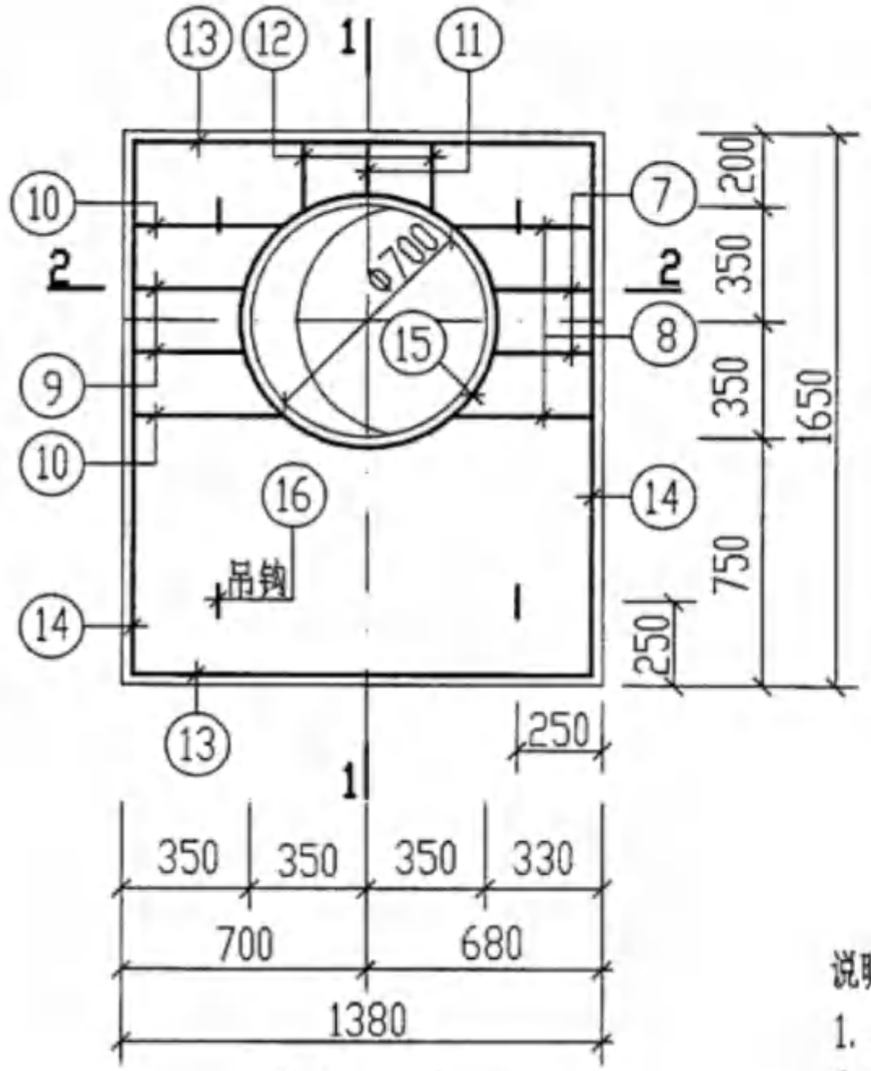

DGB-1a. 4a

上层钢筋

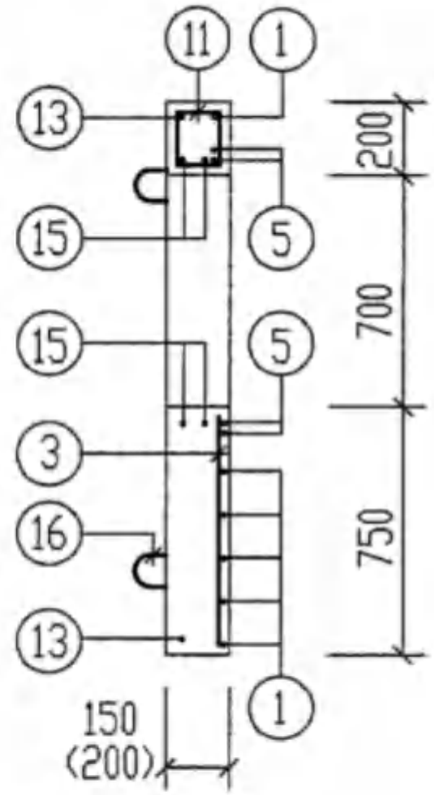

1-1

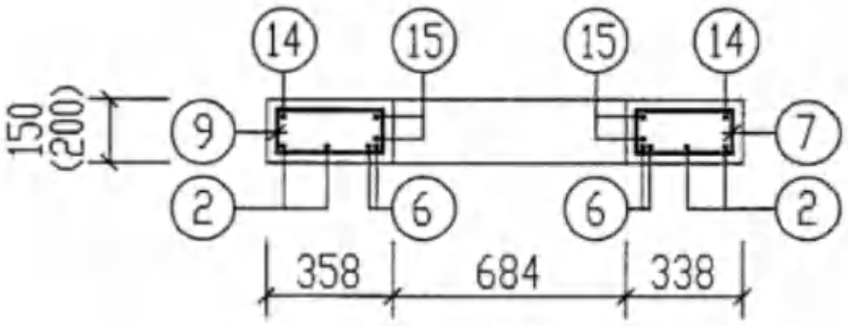

2-2

吊钩示意图

说明：

1. 本盖板用于二次蒸发筒从侧壁引出时。
2. 混凝土C25。
3. 钢筋的混凝土保护层35mm。
4. DGB-1a用于顶面不过汽车时，
   DGB-4a用于顶面可过汽车时。
5. 括号内数字用于DGB-4a。
6. 图中钢筋数量以钢筋表中数量为准。
7. 钢筋表及材料表详见第253、254页。

DGB-1a、4a配筋图（顶面不过和可过汽车）								图集号	04S519
审核	郭奕雄	郭奕雄	校对	王龙生	王龙生	设计	曾令荘	曾令荘	页	252

钢筋表

活荷载	构件名称	钢筋编号	简图	直径(mm)	长度(mm)	间距(mm)	根数	共长(m)
顶面不过汽车	DGB-1a	1	1310	Φ10	1310		6	7.86
		2	1580	Φ10	1580		4	6.32
		3	680	Φ10	680		1	0.68
		4	740	Φ10	740		2	1.48
		5	1310	Φ14	1310		4	5.24
		6	1580	Φ14	1580		4	6.32
		7	80 270	Φ10	860		2	1.72
		8	80 330	Φ10	980		2	1.96
		9	80 290	Φ10	900		2	1.80
		10	80 350	Φ10	1020		2	2.04
		11	80 130	Φ10	580		1	0.58
		12	80 190	Φ10	700		2	1.40
		13	1310	Φ10	1310		2	2.62
		14	1580	Φ10	1580		2	3.16
		15	430 r=385	Φ12	3000		2	6.00
		16	200 90 80 90 200	Φ10	990		4	3.96

材料表

活荷载	构件名称	直径(mm)	总长(m)	重量(kg)	合计(kg) I级钢	合计(kg) II级钢	混凝土体积(m^3)
顶面不过汽车	DGB-1a	Φ10	14	9	15		0.284
		Φ12	6	6			
		Φ10	22	14		29	
		Φ14	12	15			
		总计		44			

DGB-1a钢筋表及材料表(顶面不过汽车)						图集号	04S519
审核 郭奕雄	校对 王龙生	设计 曾令荭				页	253

钢筋表

活荷载	构件名称	钢筋编号	简图	直径(mm)	长度(mm)	间距(mm)	根数	共长(m)
顶面可过汽车	DGB-4a	1	1310	Φ12	1310		7	9.17
		2	1580	Φ12	1580		4	6.32
		3	680	Φ12	680		1	0.68
		4	740	Φ12	740		2	1.48
		5	1310	Φ16	1310		4	5.24
		6	1580	Φ14	1580		4	6.32
		7	130 270	Φ10	960		2	1.92
		8	130 330	Φ10	1080		2	2.16
		9	130 290	Φ10	1000		2	2.00
		10	130 350	Φ10	1120		2	2.24
		11	130 130	Φ10	680		1	0.68
		12	130 190	Φ10	800		2	1.60
		13	1310	Φ10	1310		2	2.62
		14	1580	Φ10	1580		2	3.16
		15	430 r=385	Φ12	3000		2	6.00
		16	200 240 80 240 200	Φ10	1090		4	4.36

材料表

活荷载	构件名称	直径(mm)	总长(m)	重量(kg)	合计(kg) I级钢	合计(kg) II级钢	混凝土体积(m^3)
顶面可过汽车	DGB-4a	Φ10	15	10	16		0.378
		Φ12	6	6			
		Φ10	6	4		37	
		Φ12	18	16			
		Φ14	7	9			
		Φ16	5	8			
		总计		53			

DGB-4a钢筋表及材料表(顶面可过汽车)				图集号	04S519
审核 郭奕雄	校对 王龙生	设计 曾令荭		页	254

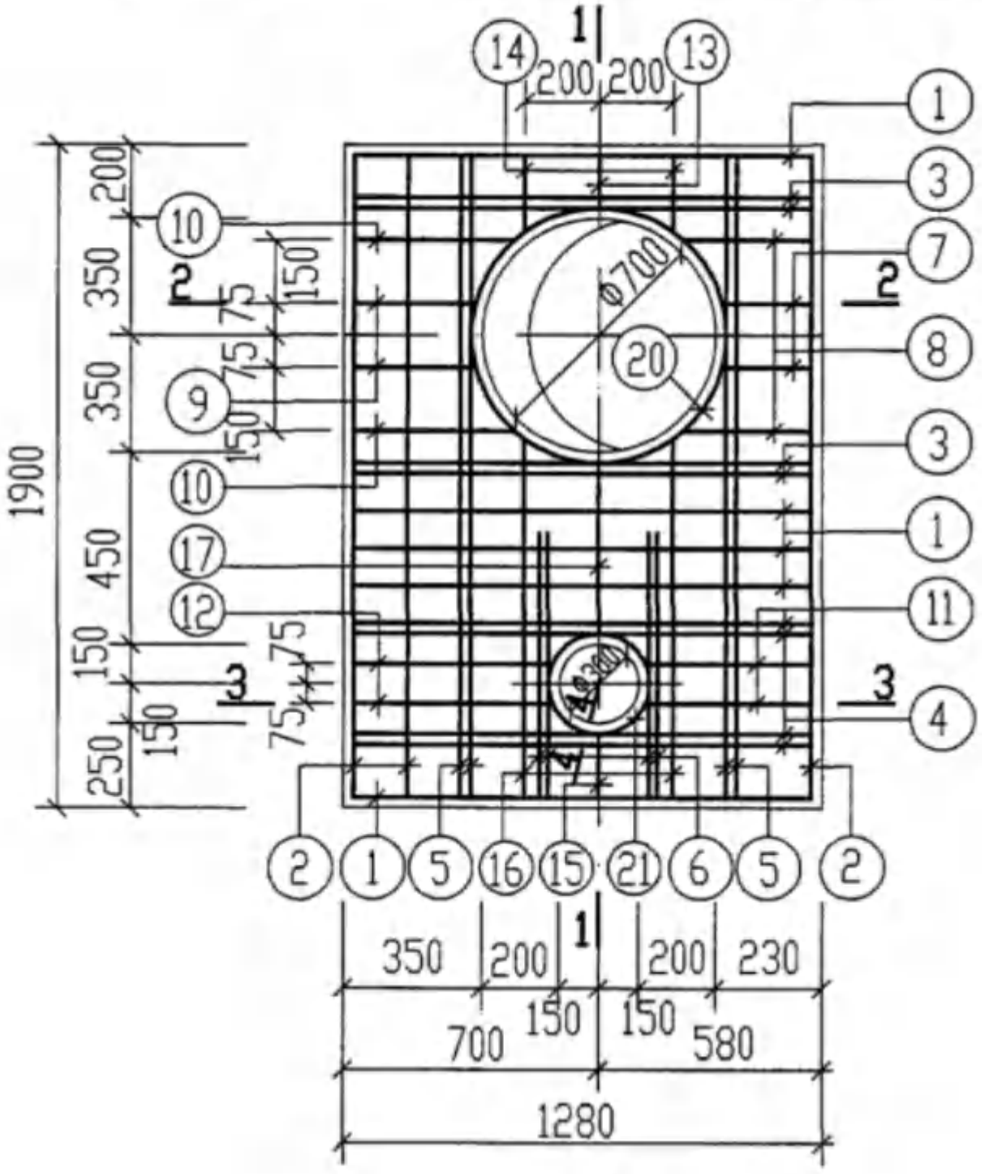

DGB-2. 5

下层钢筋

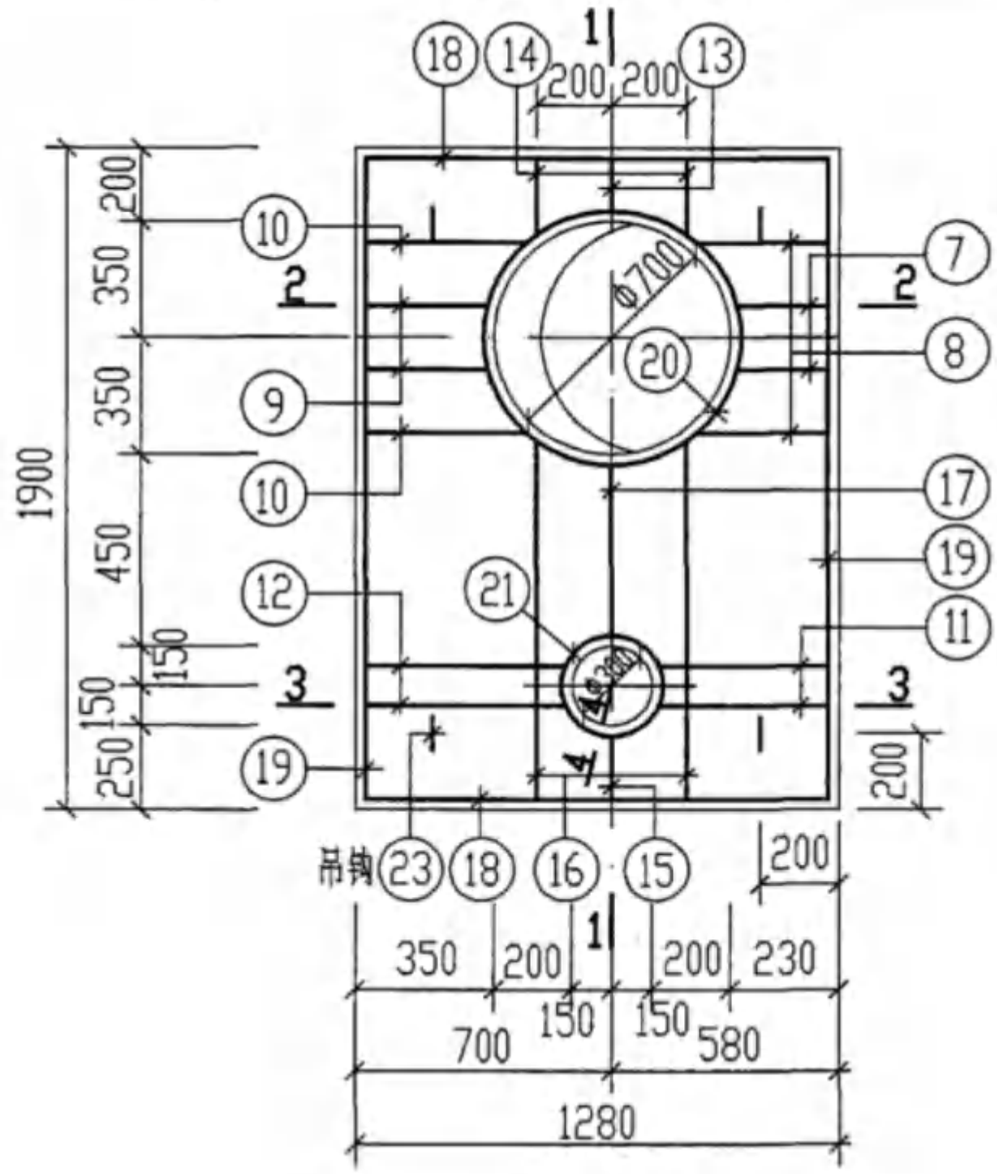

DGB-2. 5

上层钢筋

说明：

1. 本盖板用于二次蒸发筒从顶板引出时。
2. 混凝土C25。钢筋的混凝土保护层35mm。
3. 1-1～4-4剖面详见第256页。
4. DGB-2用于顶面不过汽车时，DGB-5用于顶面可过汽车时。
5. 图中钢筋数量以钢筋表中数量为准。
6. 钢筋表及材料表详见第257. 258页。

DGB-2. 5配筋图（顶面不过和可过汽车）								图集号	04S519
审核	郭奕雄	校对	王龙生	设计	曾令莊			页	255

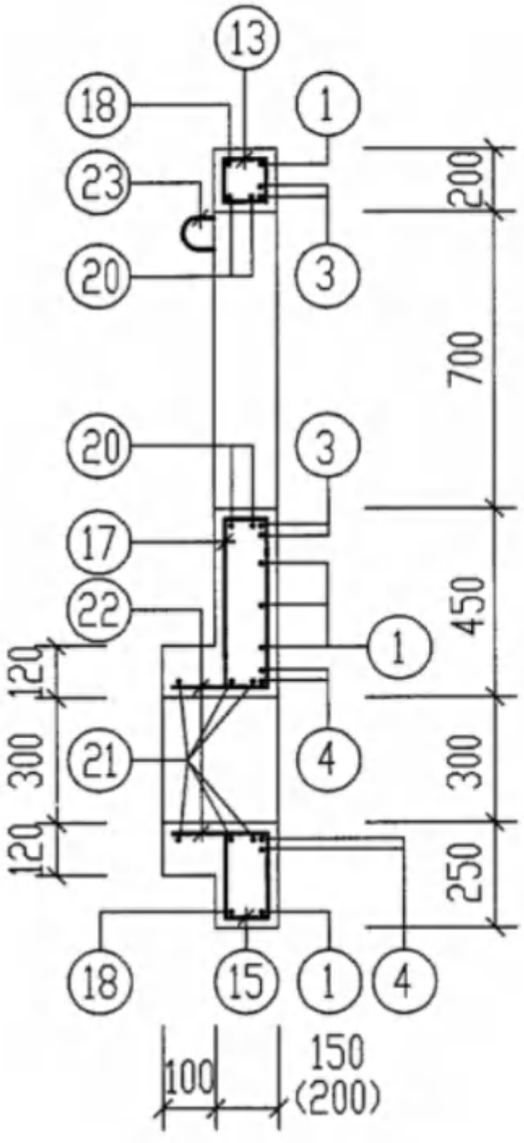

1-1

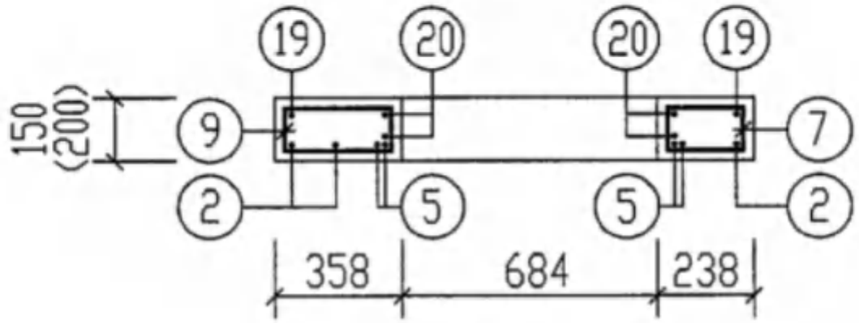

2-2

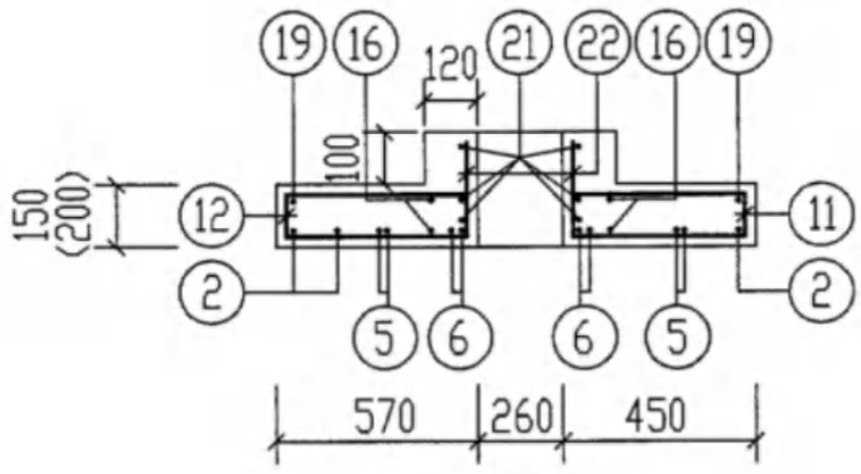

3-3

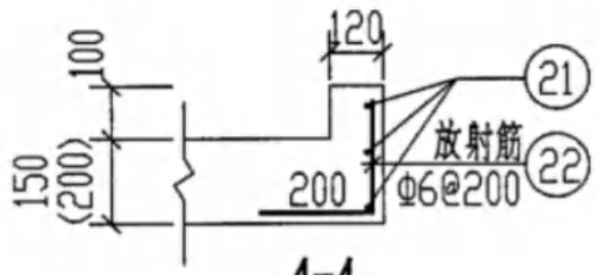

4-4

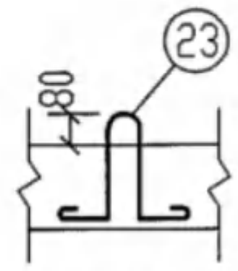

吊钩示意图

说明：1.4-4 剖面仅表示洞口环筋及放射筋。

2.括号内数字用于DGB-5。

DGB-2. 5配筋图1-1～4-4剖面（顶面不过和可过汽车）								图集号	04S519
审核	郭奕雄	郭奕雄	校对	王龙生	王龙生	设计	曾令莊	曾令莊	页	256

钢筋表

活荷载	构件名称	钢筋编号	简图	直径(mm)	长度(mm)	间距(mm)	根数	共长(m)
顶面不过汽车	DGB-2	1	1210	Φ10	1210		5	6.05
		2	1830	Φ10	1830		3	5.49
		3	1210	Φ14	1210		4	4.84
		4	1210	Φ12	1210		4	4.84
		5	1830	Φ14	1830		4	7.32
		6	940	Φ12	940		4	3.76
		7	80 170	Φ10	660		2	1.32
		8	80 230	Φ10	780		2	1.56
		9	80 290	Φ10	900		2	1.80
		10	80 350	Φ10	1020		2	2.04
		11	80 380	Φ10	1080		2	2.16
		12	80 500	Φ10	1320		2	2.64
		13	80 130	Φ10	580		1	0.58
		14	80 190	Φ10	700		2	1.40
		15	80 180	Φ10	680		1	0.68
		16	80 990	Φ10	2300		2	4.60
顶面不过汽车	DGB-2	17	80 380	Φ10	1080		1	1.08
		18	1210	Φ10	1210		2	2.42
		19	1830	Φ10	1830		2	3.66
		20	430 r=385	Φ12	3000		2	6.00
		21	360 r=185	Φ10	1650		3	4.95
		22	200 180	Φ6	380	200	6	2.28
		23	200 190 80 190 200	Φ10	990		4	3.96

材料表

活荷载	构件名称	直径(mm)	总长(m)	重量(kg)	合计(kg) Ⅰ级钢	合计(kg) Ⅱ级钢	混凝土体积(m^3)
顶面不过汽车	DGB-2	Φ10	29	18	24		0.297
		Φ12	6	6			
		Φ6	3	1		35	
		Φ10	18	11			
		Φ12	9	8			
		Φ14	12	15			
		总计		59			

DGB-2钢筋表及材料表(顶面不过汽车)								图集号	04S519
审核	郭奕雄	郭奕雄	校对	王龙生	王龙生	设计	曾令莊	页	257

钢筋表

活荷载	构件名称	钢筋编号	简图	直径(mm)	长度(mm)	间距(mm)	根数	共长(m)
顶面可过汽车	DGB-5	1	1210	Φ14	1210		5	6.05
		2	1830	Φ12	1830		3	5.49
		3	1210	Φ16	1210		4	4.84
		4	1210	Φ12	1210		4	4.84
		5	1830	Φ14	1830		4	7.32
		6	940	Φ12	940		4	3.76
		7	130 170	Φ10	760		2	1.52
		8	130 230	Φ10	880		2	1.76
		9	130 290	Φ10	1000		2	2.00
		10	130 350	Φ10	1120		2	2.24
		11	130 380	Φ10	1180		2	2.36
		12	130 500	Φ10	1420		2	2.84
		13	130 130	Φ10	680		1	0.68
		14	130 190	Φ10	800		2	1.60
		15	130 180	Φ10	780		1	0.78
		16	130 990	Φ10	2400		2	4.80
顶面可过汽车	DGB-5	17	130 380	Φ10	1180		1	1.18
		18	1210	Φ10	1210		2	2.42
		19	1830	Φ10	1830		2	3.66
		20	430 r=385	Φ12	3000		2	6.00
		21	360 r=185	Φ10	1650		3	4.95
		22	200 230	Φ6	430	200	6	2.58
		23	200 240 80 240 200	Φ10	1090		4	4.36

材料表

活荷载	构件名称	直径(mm)	总长(m)	重量(kg)	合计(kg) I级钢	合计(kg) II级钢	混凝土体积(m^3)
顶面可过汽车	DGB-5	Φ10	31	20	26		0.395
		Φ12	6	6			
		Φ6	3	1		43	
		Φ10	6	4			
		Φ12	14	13			
		Φ14	14	17			
		Φ16	5	8			
		总计		69			

DGB-5 钢筋表及材料表(顶面可过汽车)

图集号	04S519
页	258

审核 郭奕雄 校对 王龙生 设计 曾令莊

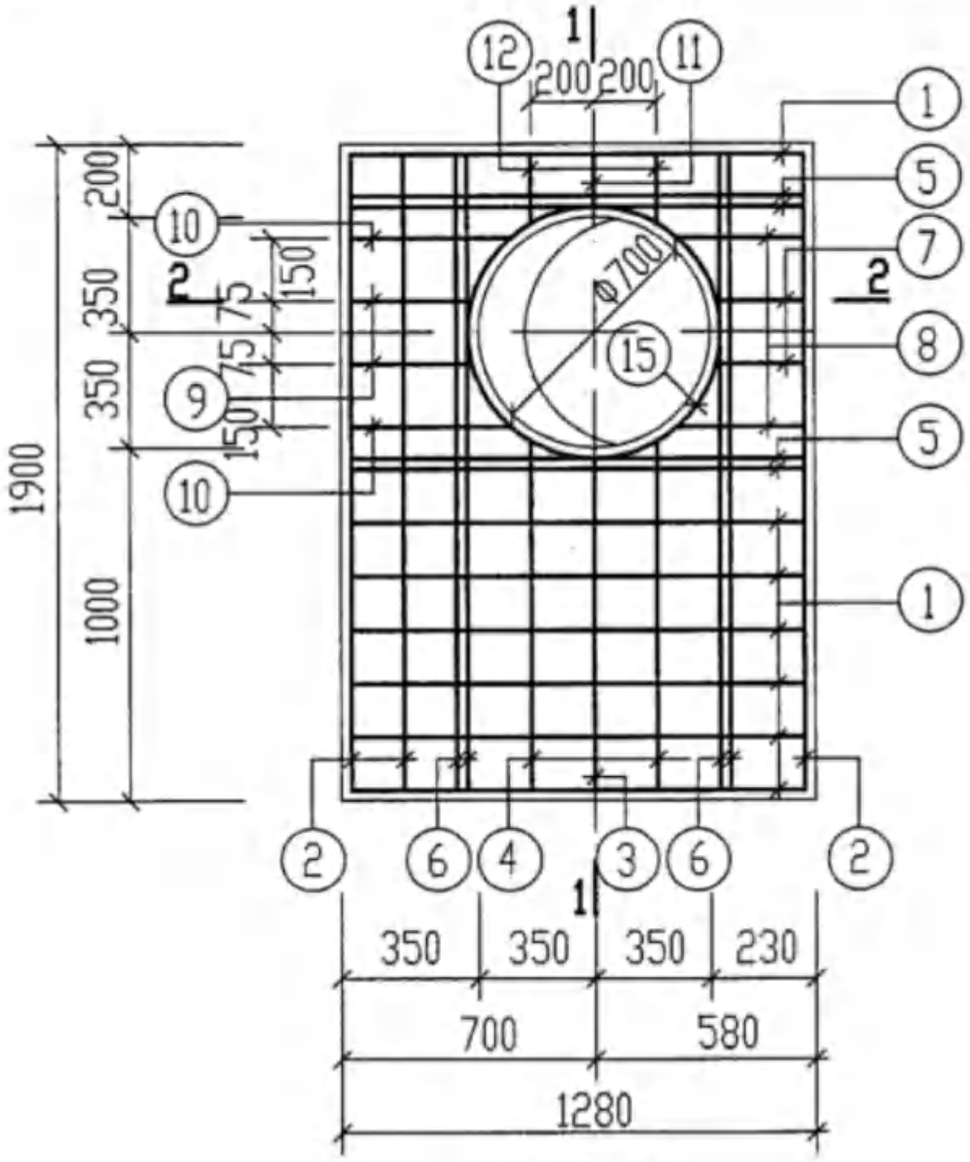

DGB-2a. 5a

下层钢筋

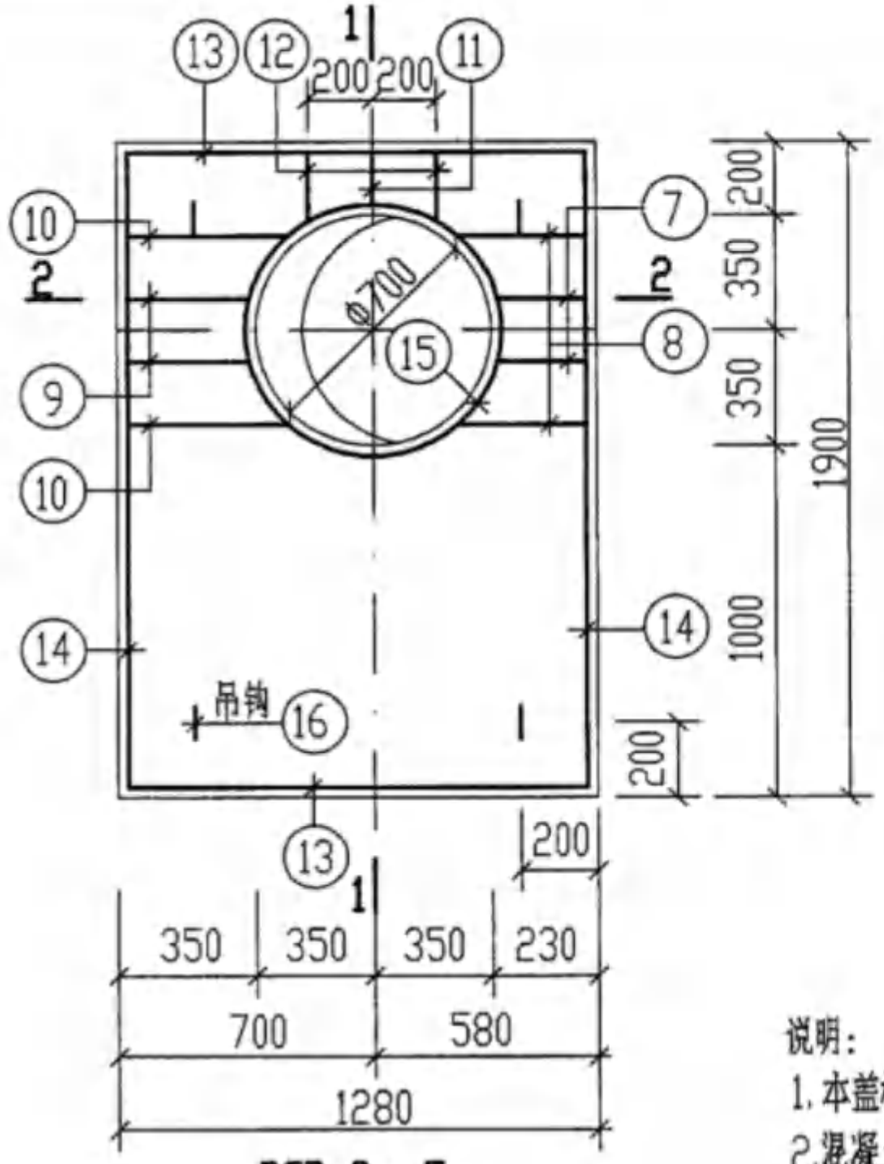

DGB-2a. 5a

上层钢筋

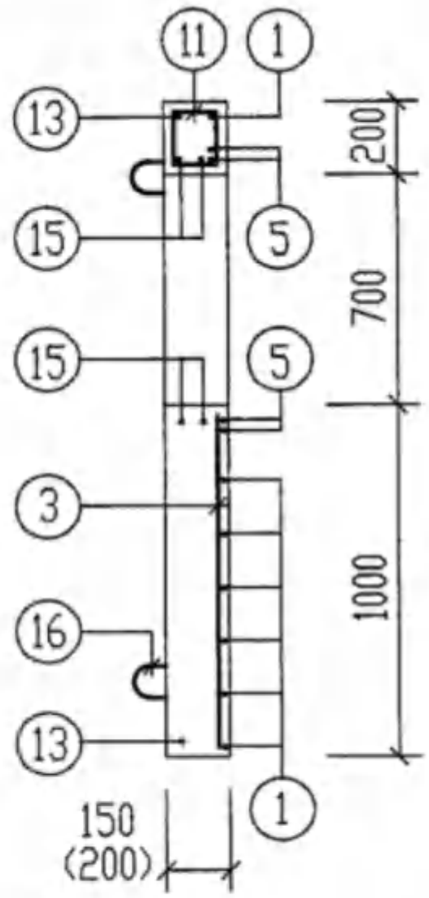

1-1

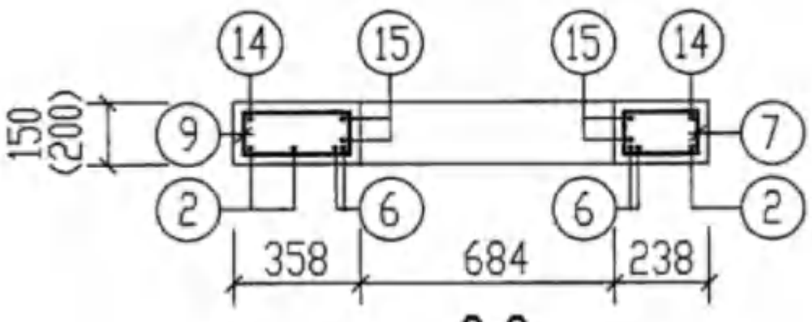

2-2

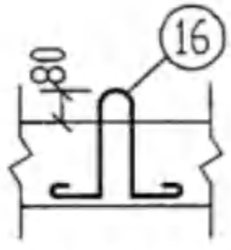

吊钩示意图

说明：

1. 本盖板用于二次蒸发筒从侧壁引出时。
2. 混凝土C25。
3. 钢筋的混凝土保护层35mm。
4. DGB-2a用于顶面不过汽车时，DGB-5a用于顶面可过汽车时。
5. 括号内数字用于DGB-5a。
6. 图中钢筋数量以钢筋表中数量为准。
7. 钢筋表及材料表详见第260、261页。

DGB-2a、5a配筋图（顶面不过和可过汽车）								图集号	04S519
审核	郭奕雄	郭奕雄	校对	王龙生	王龙生	设计	曾令荭	曾令荭	页	259

钢筋表

活荷载	构件名称	钢筋编号	简图	直径(mm)	长度(mm)	间距(mm)	根数	共长(m)
顶面不过汽车	DGB-2a	1	1210	Φ10	1210		7	8.47
		2	1830	Φ10	1830		3	5.49
		3	930	Φ10	930		1	0.93
		4	990	Φ10	990		2	1.98
		5	1210	Φ14	1210		4	4.84
		6	1830	Φ14	1830		4	7.32
		7	80 170	Φ10	660		2	1.32
		8	80 230	Φ10	780		2	1.56
		9	80 290	Φ10	900		2	1.80
		10	80 350	Φ10	1020		2	2.04
		11	80 130	Φ10	580		1	0.58
		12	80 190	Φ10	700		2	1.40
		13	1210	Φ10	1210		2	2.42
		14	1830	Φ10	1830		2	3.66
		15	430 r=385	Φ12	3000		2	6.00
		16	200 90 80 90 200	Φ10	990		4	3.96

材料表

活荷载	构件名称	直径(mm)	总长(m)	重量(kg)	合计(kg) I级钢	合计(kg) II级钢	混凝土体积(m^3)
顶面不过汽车	DGB-2a	Φ10	13	8	14		0.307
		Φ12	6	6			
		Φ10	23	15		30	
		Φ14	12	15			
		总计		44			

DGB-2a钢筋表及材料表(顶面不过汽车)						图集号	04S519
审核 郭奕雄	校对 王龙生	设计 曾令莊				页	260

钢筋表

活荷载	构件名称	钢筋编号	简图	直径(mm)	长度(mm)	间距(mm)	根数	共长(m)
顶面可过汽车	DGB-5a	1	1210	Φ12	1210		8	9.68
		2	1830	Φ12	1830		3	5.49
		3	930	Φ12	930		1	0.93
		4	990	Φ12	990		2	1.98
		5	1210	Φ16	1210		4	4.84
		6	1830	Φ14	1830		4	7.32
		7	130 170	Φ10	760		2	1.52
		8	130 230	Φ10	880		2	1.76
		9	130 290	Φ10	1000		2	2.00
		10	130 350	Φ10	1120		2	2.24
		11	130 130	Φ10	680		1	0.68
		12	130 190	Φ10	800		2	1.60
		13	1210	Φ10	1210		2	2.42
		14	1830	Φ10	1830		2	3.66
		15	430 r=385	Φ12	3000		2	6.00
		16	200 240 80 240 200	Φ10	1090		4	4.36

材料表

活荷载	构件名称	直径(mm)	总长(m)	重量(kg)	合计(kg) I级钢	合计(kg) II级钢	混凝土体积(m^3)
顶面可过汽车	DGB-5a	Φ10	14	9	15		0.409
		Φ12	6	6			
		Φ10	6	4		38	
		Φ12	18	16			
		Φ14	8	10			
		Φ16	5	8			
		总计		53			

DGB-5a钢筋表及材料表(顶面可过汽车)						图集号	04S519
审核 郭奕雄	校对 王龙生	设计 曾令莊				页	261

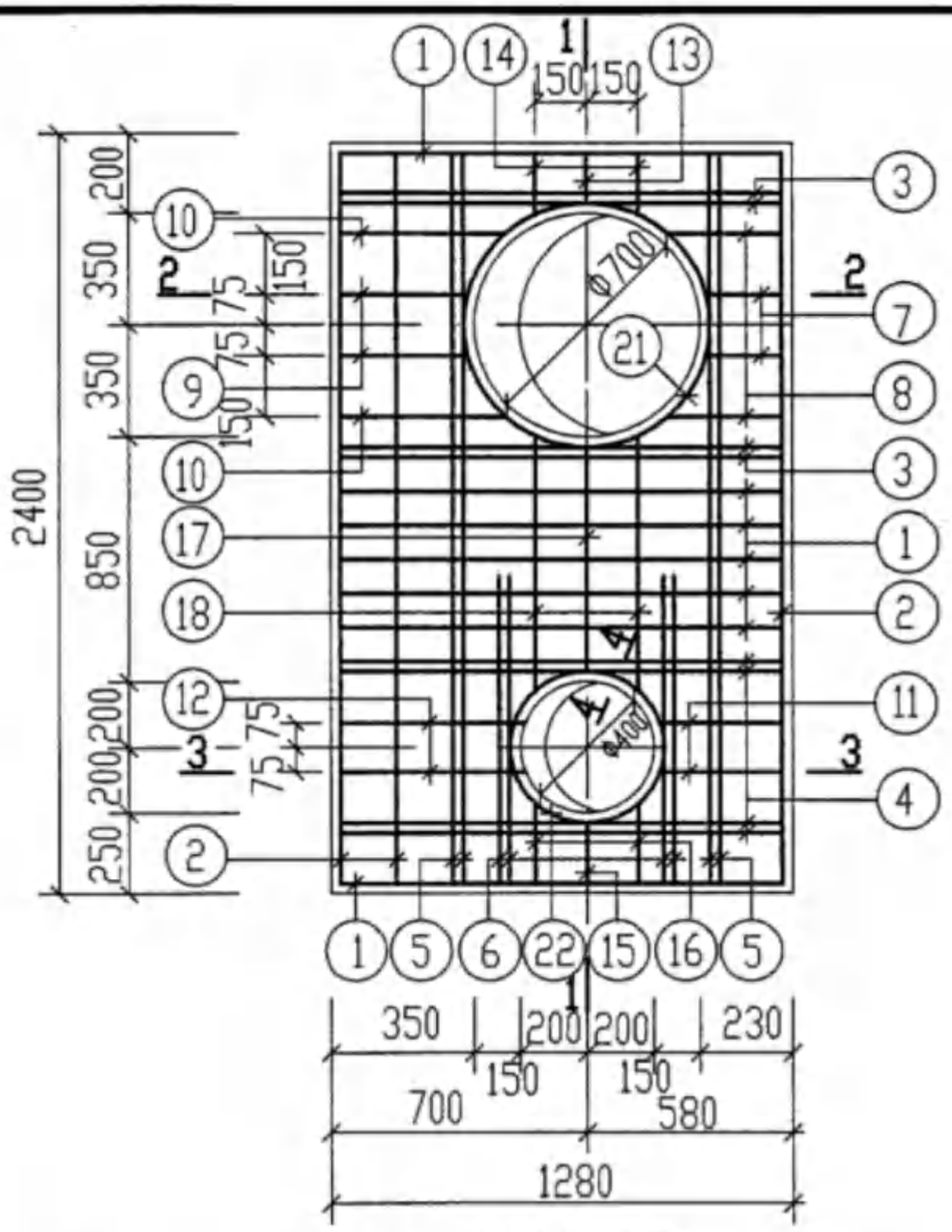

DGB-3. 6. 7

下层钢筋

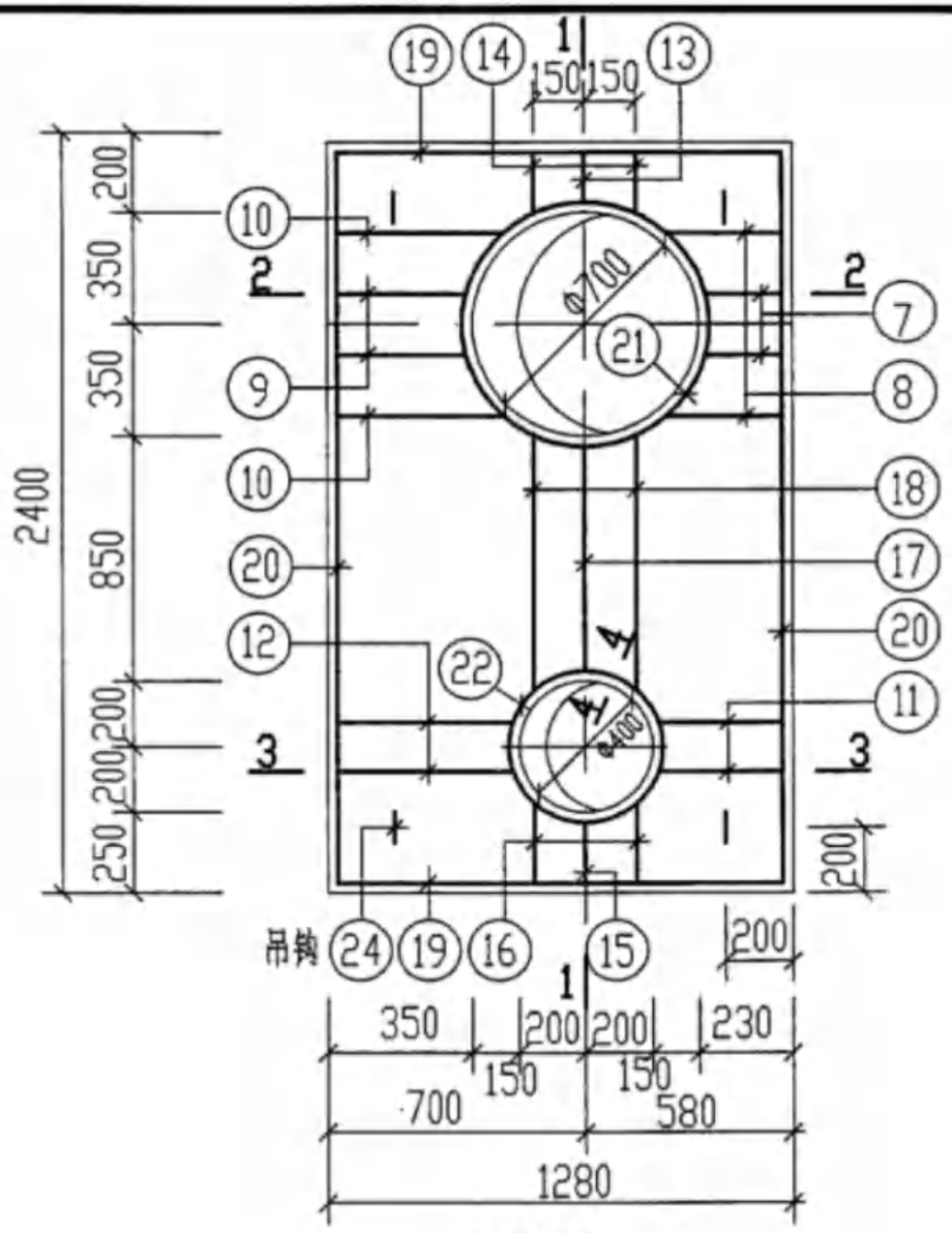

DGB-3. 6. 7

上层钢筋

说明：

1. 本盖板用于二次蒸发筒从顶板引出时。
2. 混凝土C25。钢筋的混凝土保护层35mm。
3. 1-1～4-4剖面详见第263页。
4. DGB-3用于顶面不过汽车时，DGB-6. 7用于顶面可过汽车时。
5. 图中钢筋数量以钢筋表中数量为准。
6. 钢筋表及材料表详见第264～266页。

DGB-3. 6. 7配筋图（顶面不过和可过汽车）								图集号	04S519
审核	郭奕雄	校对	王龙生	设计	曾令莊			页	262

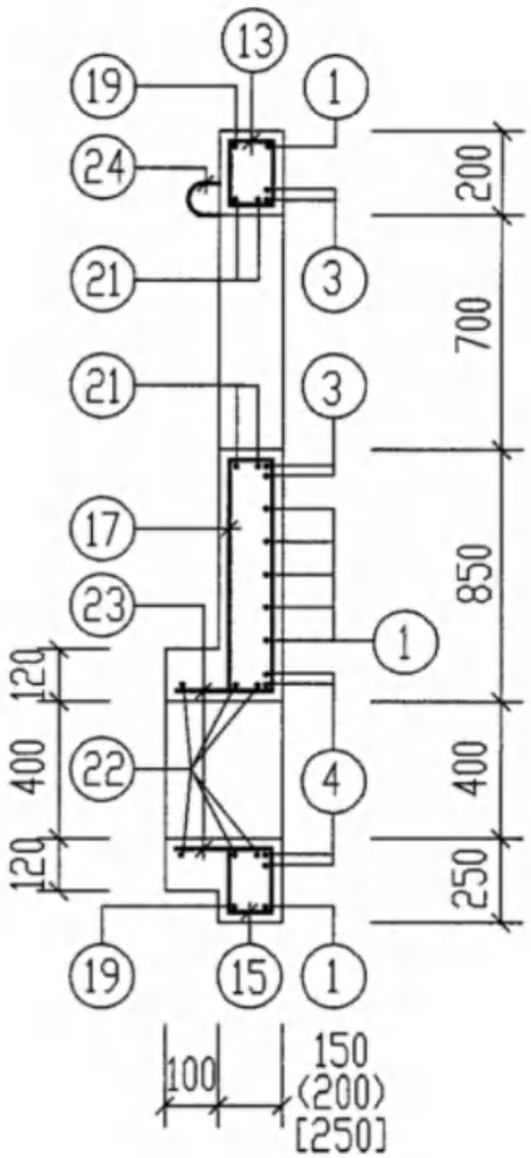

1-1

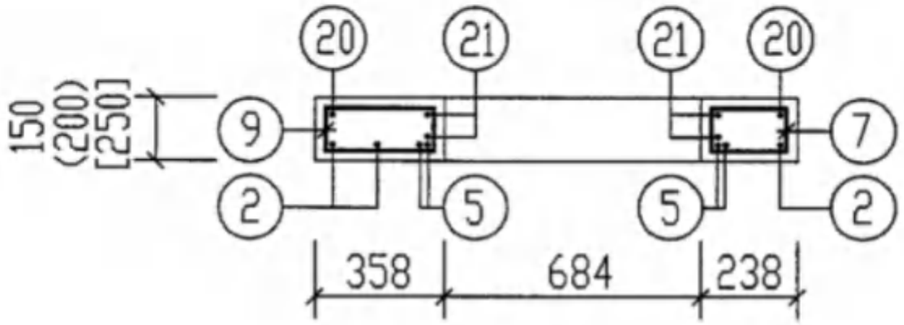

2-2

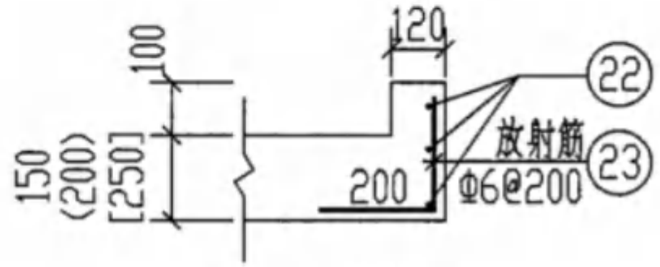

4-4

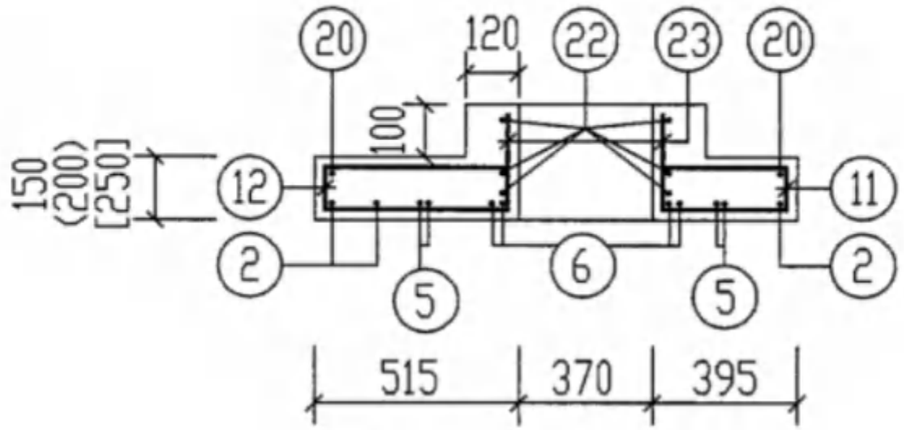

3-3

吊钩示意图

说明：1. 4-4 剖面仅表示洞口环筋及放射筋。

2. 圆括号内数字用于DGB-6，

方括号内数字用于DGB-7。

DGB-3. 6. 7配筋图1-1～4-4剖面 (顶面不过和可过汽车)									图集号	04S519
审核	郭奕雄		校对	王龙生		设计	曾令莊		页	263

钢筋表

活荷载	构件名称	钢筋编号	简图	直径(mm)	长度(mm)	间距(mm)	根数	共长(m)
顶面不过汽车	DGB-3	1	1210	Φ10	1210		7	8.47
		2	2330	Φ10	2330		3	6.99
		3	1210	Φ14	1210		4	4.84
		4	1210	Φ12	1210		4	4.84
		5	2330	Φ14	2330		4	9.32
		6	1040	Φ12	1040		4	4.16
		7	80 170	Φ10	660		2	1.32
		8	80 230	Φ10	780		2	1.56
		9	80 290	Φ10	900		2	1.80
		10	80 350	Φ10	1020		2	2.04
		11	80 320	Φ10	960		2	1.92
		12	80 440	Φ10	1200		2	2.40
		13	80 130	Φ10	580		1	0.58
		14	80 160	Φ10	640		2	1.28
		15	80 180	Φ10	680		1	0.68
		16	80 240	Φ10	800		2	1.60
顶面不过汽车	DGB-3	17	80 780	Φ10	1880		1	1.88
		18	80 870	Φ10	2060		2	4.12
		19	1210	Φ10	1210		2	2.42
		20	2330	Φ10	2330		2	4.66
		21	430 r=385	Φ12	3000		2	6.00
		22	360 r=235	Φ10	1970		3	5.91
		23	200 180	Φ6	380	200	7	2.66
		24	200 90 80 90 200	Φ10	990		4	3.96

材料表

活荷载	构件名称	直径(mm)	总长(m)	重量(kg)	合计(kg) Ⅰ级钢	合计(kg) Ⅱ级钢	混凝土体积(m^3)
顶面不过汽车	DGB-3	Φ10	31	20	26		0.384
		Φ12	6	6			
		Φ6	3	1		41	
		Φ10	23	15			
		Φ12	9	8			
		Φ14	14	17			
		总计		67			

DGB-3 钢筋表及材料表(顶面不过汽车)

图集号	04S519
页	264

审核 郭奕雄 校对 王龙生 设计 曾令莊

钢筋表

活荷载	构件名称	钢筋编号	简图	直径(mm)	长度(mm)	间距(mm)	根数	共长(m)
顶面可过汽车	DGB-6	1	1210	Φ12	1210		7	8.47
		2	2330	Φ12	2330		3	6.99
		3	1210	Φ16	1210		4	4.84
		4	1210	Φ12	1210		4	4.84
		5	2330	Φ14	2330		4	9.32
		6	1040	Φ12	1040		4	4.16
		7	130 170	Φ10	760		2	1.52
		8	130 230	Φ10	880		2	1.76
		9	130 290	Φ10	1000		2	2.00
		10	130 350	Φ10	1120		2	2.24
		11	130 320	Φ10	1060		2	2.12
		12	130 440	Φ10	1300		2	2.60
		13	130 130	Φ10	680		1	0.68
		14	130 160	Φ10	740		2	1.48
		15	130 180	Φ10	780		1	0.78
		16	130 240	Φ10	900		2	1.80
顶面可过汽车	DGB-6	17	130 780	Φ10	1980		1	1.98
		18	130 870	Φ10	2160		2	4.32
		19	1210	Φ10	1210		2	2.42
		20	2330	Φ10	2330		2	4.66
		21	430 r=385	Φ12	3000		2	6.00
		22	360 r=235	Φ10	1970		3	5.91
		23	200 230	Φ6	430	200	7	3.01
		24	200 240 80 240 200	Φ10	1090		4	4.36

材料表

活荷载	构件名称	直径(mm)	总长(m)	重量(kg)	合计(kg) Ⅰ级钢	合计(kg) Ⅱ级钢	混凝土体积(m^3)
顶面可过汽车	DGB-6	Φ10	34	21	27		0.512
		Φ12	6	6			
		Φ6	3	1		48	
		Φ10	7	5			
		Φ12	25	22			
		Φ14	10	12			
		Φ16	5	8			
		总计		75			

DGB-6 钢筋表及材料表(顶面可过汽车)						图集号	04S519
审核 郭奕雄	校对 王龙生	设计 曾令莊				页	265

钢筋表

活荷载	构件名称	钢筋编号	简图	直径(mm)	长度(mm)	间距(mm)	根数	共长(m)
顶面可过汽车	DGB-7	1	1210	Φ12	1210		7	8.47
		2	2330	Φ12	2330		3	6.99
		3	1210	Φ14	1210		4	4.84
		4	1210	Φ12	1210		4	4.84
		5	2330	Φ14	2330		4	9.32
		6	1040	Φ12	1040		4	4.16
		7	180 170	Φ10	860		2	1.72
		8	180 230	Φ10	980		2	1.96
		9	180 290	Φ10	1100		2	2.20
		10	180 350	Φ10	1220		2	2.44
		11	180 320	Φ10	1160		2	2.32
		12	180 440	Φ10	1400		2	2.80
		13	180 130	Φ10	780		1	0.78
		14	180 160	Φ10	840		2	1.68
		15	180 180	Φ10	880		1	0.88
		16	180 240	Φ10	1000		2	2.00
顶面可过汽车	DGB-7	17	180 780	Φ10	2080		1	2.08
		18	180 870	Φ10	2260		2	4.52
		19	1210	Φ10	1210		2	2.42
		20	2330	Φ10	2330		2	4.66
		21	430 r=385	Φ12	3000		2	6.00
		22	360 r=235	Φ10	1970		3	5.91
		23	200 280	Φ6	480	200	7	3.36
		24	200 200 80 200 200	Φ10	1190		4	4.76

材料表

活荷载	构件名称	直径(mm)	总长(m)	重量(kg)	合计(kg) Ⅰ级钢	合计(kg) Ⅱ级钢	混凝土体积(m^3)
顶面可过汽车	DGB-7	Φ10	36	23	29		0.640
		Φ12	6	6			
		Φ6	4	1		45	
		Φ10	7	5			
		Φ12	25	22			
		Φ14	14	17			
		总计		74			

DGB-7 钢筋表及材料表(顶面可过汽车)

图集号	04S519
页	266

审核 郭奕雄 校对 王龙生 设计 曾令荭

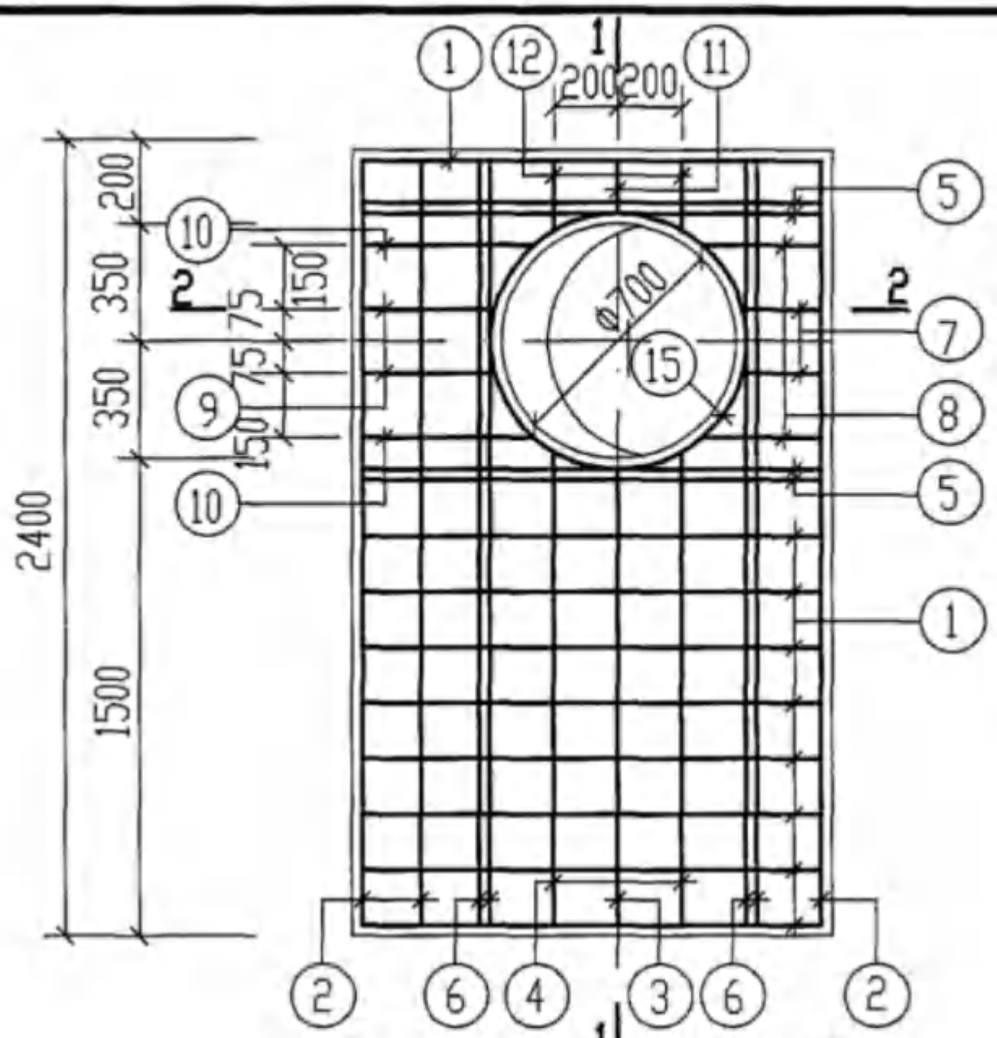

DGB-3a. 6a. 7a

下层钢筋

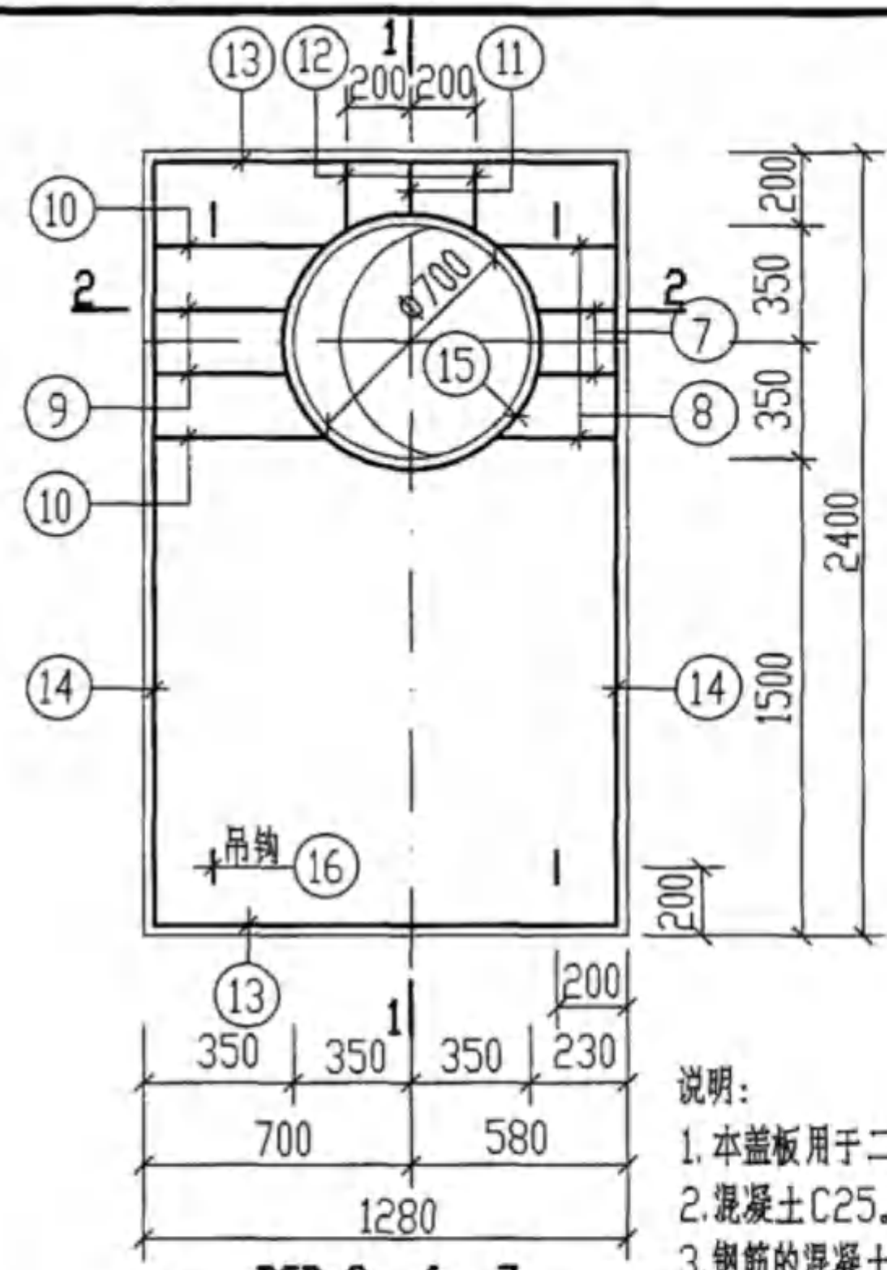

DGB-3a. 6a. 7a

上层钢筋

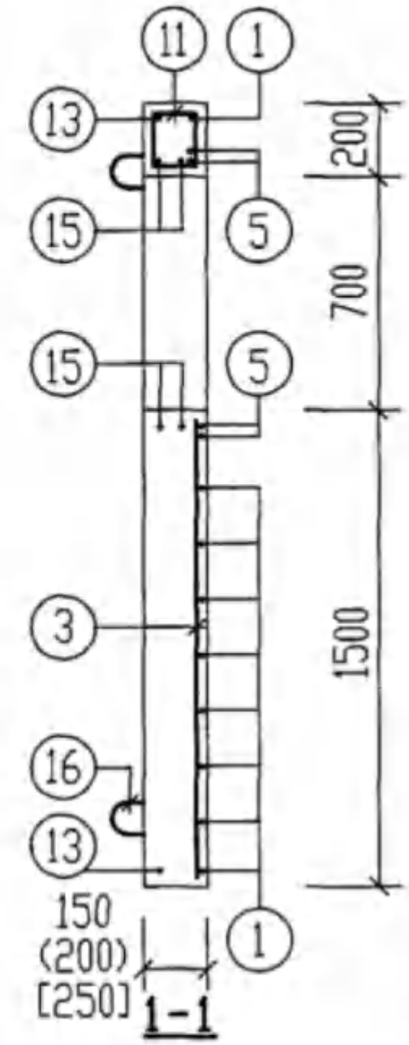

1-1

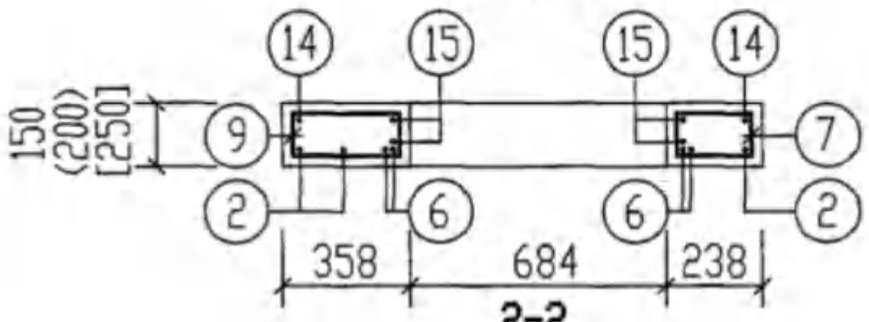

2-2

吊钩示意图

说明：

1. 本盖板用于二次蒸发筒从侧壁引出时。
2. 混凝土C25。
3. 钢筋的混凝土保护层35mm。
4. DGB-3a用于顶面不过汽车时，
   DGB-6a. 7a用于顶面可过汽车时。
5. 圆括号内数字用于DGB-6a，方括号内数字用于DGB-7a。
6. 钢筋数量以钢筋表中数量为准。
7. 钢筋表及材料表详见第268～270页。

DGB-3a. 6a. 7a配筋图（顶面不过和可过汽车）								图集号	04S519
审核	郭奕雄	郭奕雄	校对	王龙生	王龙生	设计	曾令莊	曾令莊	页	267

钢筋表

活荷载	构件名称	钢筋编号	简图	直径(mm)	长度(mm)	间距(mm)	根数	共长(m)
顶面不过汽车	DGB-3a	1	1210	Φ10	1210		9	10.89
		2	2330	Φ10	2330		3	6.99
		3	1430	Φ10	1430		1	1.43
		4	1490	Φ10	1490		2	2.98
		5	1210	Φ14	1210		4	4.84
		6	2330	Φ14	2330		4	9.32
		7	80 170	Φ10	660		2	1.32
		8	80 230	Φ10	780		2	1.56
		9	80 290	Φ10	900		2	1.80
		10	80 350	Φ10	1020		2	2.04
		11	80 130	Φ10	580		1	0.58
		12	80 190	Φ10	700		2	1.40
		13	1210	Φ10	1210		2	2.42
		14	2330	Φ10	2330		2	4.66
		15	430 r=385	Φ12	3000		2	6.00
		16	200 90 80 90 200	Φ10	990		4	3.96

材料表

活荷载	构件名称	直径(mm)	总长(m)	重量(kg)	合计(kg) Ⅰ级钢	合计(kg) Ⅱ级钢	混凝土体积(m^3)
顶面不过汽车	DGB-3a	Φ10	13	8	14		0.403
		Φ12	6	6			
		Φ10	30	19		36	
		Φ14	14	17			
		总计		50			

DGB-3a钢筋表及材料表(顶面不过汽车)								图集号	04S519
审核	郭奕雄	郭奕雄	校对	王龙生	王龙生	设计	曾令荭	页	268

钢筋表

活荷载	构件名称	钢筋编号	简图	直径(mm)	长度(mm)	间距(mm)	根数	共长(m)
顶面可过汽车	DGB-6a	1	1210	Φ14	1210		12	14.52
		2	2330	Φ12	2330		3	6.99
		3	1430	Φ12	1430		1	1.43
		4	1490	Φ12	1490		2	2.98
		5	1210	Φ18	1210		4	4.84
		6	2330	Φ14	2330		4	9.32
		7	130 170	Φ10	760		2	1.52
		8	130 230	Φ10	880		2	1.76
		9	130 290	Φ10	1000		2	2.00
		10	130 350	Φ10	1120		2	2.24
		11	130 130	Φ10	680		1	0.68
		12	130 190	Φ10	800		2	1.60
		13	1210	Φ10	1210		2	2.42
		14	2330	Φ10	2330		2	4.66
		15	430 r=385	Φ12	3000		2	6.00
		16	200 240 80 240 200	Φ10	1090		4	4.36

材料表

活荷载	构件名称	直径(mm)	总长(m)	重量(kg)	合计(kg) Ⅰ级钢	合计(kg) Ⅱ级钢	混凝土体积(m^3)
顶面可过汽车	DGB-6a	Φ10	14	9	15		0.537
		Φ12	6	6			
		Φ10	7	5		55	
		Φ12	12	11			
		Φ14	24	29			
		Φ18	5	10			
		总计		70			

DGB-6a钢筋表及材料表(顶面可过汽车)						图集号	04S519
审核 郭奕雄	校对 王龙生	设计 曾令莊				页	269

钢筋表

活荷载	构件名称	钢筋编号	简图	直径(mm)	长度(mm)	间距(mm)	根数	共长(m)
顶面可过汽车	DGB-7a	1	1210	Φ12	1210		12	14.52
		2	2330	Φ12	2330		3	6.99
		3	1430	Φ12	1430		1	1.43
		4	1490	Φ12	1490		2	2.98
		5	1210	Φ16	1210		4	4.84
		6	2330	Φ14	2330		4	9.32
		7	180 170	Φ10	860		2	1.72
		8	180 230	Φ10	980		2	1.96
		9	180 290	Φ10	1100		2	2.20
		10	180 350	Φ10	1220		2	2.44
		11	180 130	Φ10	780		1	0.78
		12	180 190	Φ10	900		2	1.80
		13	1210	Φ10	1210		2	2.42
		14	2330	Φ10	2330		2	4.66
		15	430 r=385	Φ12	3000		2	6.00
		16	200 290 80 290 200	Φ10	1190		4	4.76

材料表

活荷载	构件名称	直径(mm)	总长(m)	重量(kg)	合计(kg) I级钢	合计(kg) II级钢	混凝土体积(m^3)
顶面可过汽车	DGB-7a	Φ10	16	10	16		0.672
		Φ12	6	6			
		Φ10	7	5		48	
		Φ12	26	23			
		Φ14	10	12			
		Φ16	5	8			
		总计		64			

DGB-7a钢筋表及材料表(顶面可过汽车)						图集号	04S519
审核 郭奕雄	校对 王龙生	设计 曾令莊				页	270

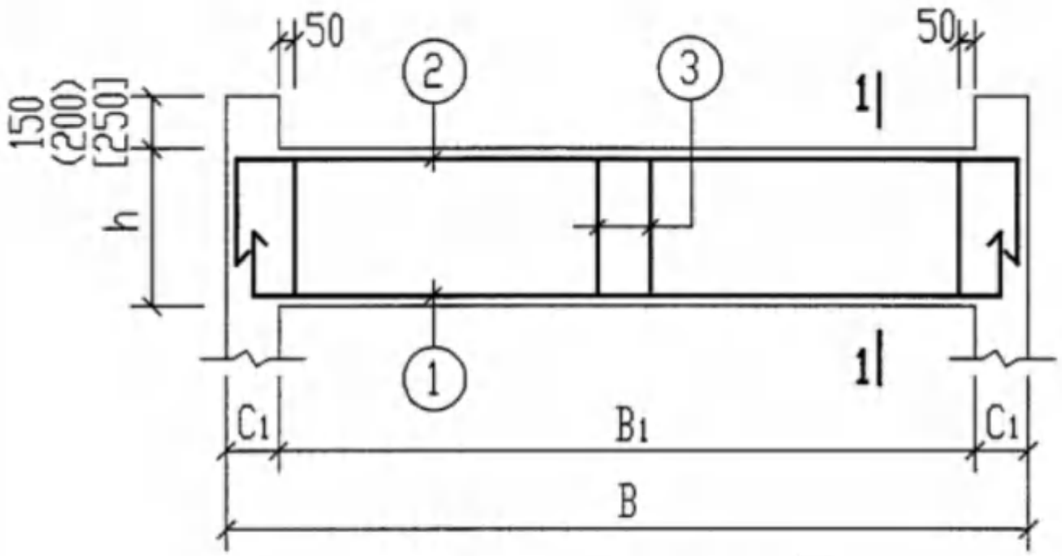

现浇梁XL-1～XL-6配筋图

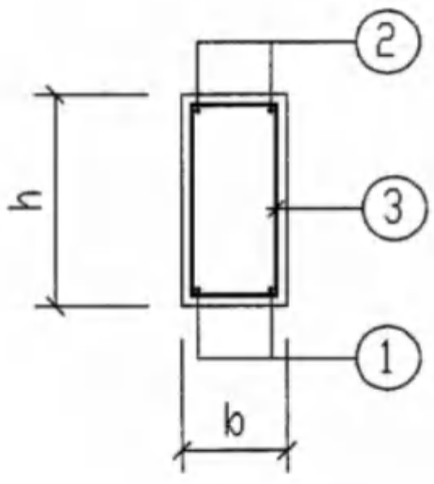

1-1

现浇梁尺寸一览表（mm）

活荷载	池号	构件名称	B	B_1	b	h	C_1
顶面不过汽车	GP-3 GP-3S	XL-1	1900	1500	200	300	200
	GP-4 GP-4S	XL-2	2400	2000	200	350	200
	GP-5 GP-5S	XL-3	2400	2000	200	400	200
	GP-6 GP-6S	XL-3	2400	2000	200	400	200
顶面可过汽车	GP-3Q GP-3SQ	XL-4	1900	1500	200	400	200
	GP-4Q GP-4SQ	XL-5	2400	2000	200	450	200
	GP-5Q GP-5SQ	XL-6	2500	2000	200	500	250
	GP-6Q GP-6SQ	XL-6	2500	2000	200	500	250

说明：

1. 材料：混凝土C25。
2. 钢筋的混凝土保护层：35mm。
3. 圆括号内数字用于XL-4、5，方括号内数字用于XL-6。

钢筋表

活荷载	构件名称	钢筋编号	简图	直径(mm)	长度(mm)	间距(mm)	根数	共长(m)
顶面不过汽车	XL-1	1	100 1830 100	Φ12	2030		2	4.06
		2	200 1830 200	Φ10	2230		2	4.46
		3	230 130	Φ8	850	150	11	9.35
	XL-2	1	100 2330 100	Φ14	2530		2	5.06
		2	200 2330 200	Φ10	2730		2	5.46
		3	280 130	Φ8	950	150	14	13.30
	XL-3	1	100 2330 100	Φ16	2530		2	5.06
		2	200 2330 200	Φ10	2730		2	5.46
		3	330 130	Φ8	1050	150	14	14.70

材料表

活荷载	构件名称	直径(mm)	总长(m)	重量(kg)	合计(kg) I级钢	合计(kg) II级钢	混凝土体积(m^3)
顶面不过汽车	XL-1	Φ8	10	4	4		0.09
		Φ10	5	3		7	
		Φ12	4	4			
	XL-2	Φ8	14	6	6		0.14
		Φ10	6	4		11	
		Φ14	5	7			
	XL-3	Φ8	15	6	6		0.16
		Φ10	6	4		12	
		Φ16	5	8			

XL-1～XL-3钢筋表及材料表(顶面不过汽车)								图集号	04S519
审核	郭奕雄		校对	王龙生		设计	曾令莊	页	272

钢筋表

活荷载	构件名称	钢筋编号	简图	直径(mm)	长度(mm)	间距(mm)	根数	共长(m)
顶面可过汽车	XL-4	1	120 1830 120	Φ22	2070		2	4.14
		2	260 1830 260	Φ12	2350		2	4.70
		3	330 130	Φ8	1050	150	11	11.55
	XL-5	1	150 2330 150	Φ25	2630		2	5.26
		2	330 2330 330	Φ14	2990		2	5.98
		3	380 130	Φ8	1150	150	14	16.10
	XL-6	1	100 2430 100	Φ25	2630		2	5.26
		2	280 2430 280	Φ14	2990		2	5.98
		3	430 130	Φ8	1250	150	14	17.50

材料表

活荷载	构件名称	直径(mm)	总长(m)	重量(kg)	合计(kg) I级钢	合计(kg) II级钢	混凝土体积(m^3)
顶面可过汽车	XL-4	Φ8	12	5	5		0.12
		Φ12	5	5		17	
		Φ22	4	12			
	XL-5	Φ8	16	7	7		0.18
		Φ14	6	8		28	
		Φ25	5	20			
	XL-6	Φ8	18	7	7		0.20
		Φ14	6	8		28	
		Φ25	5	20			

XL-4～XL-6钢筋表及材料表(顶面可过汽车)								图集号	04S519
审核	郭奕雄	郭奕雄	校对	王龙生	王龙生	设计	曾令莊	曾令莊	页	273

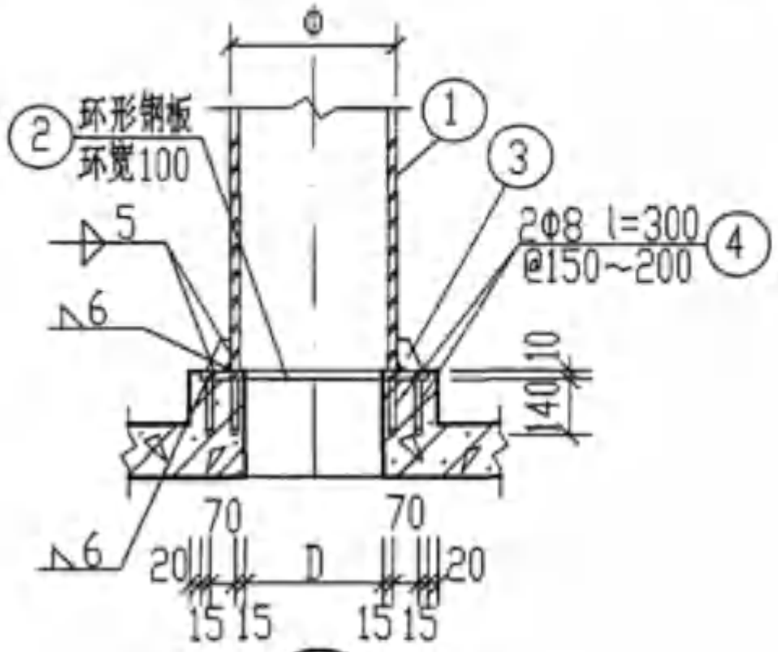

1 （第一方案）

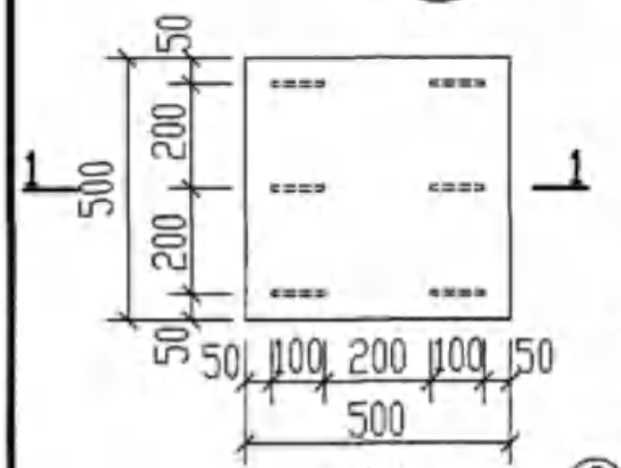

M-1

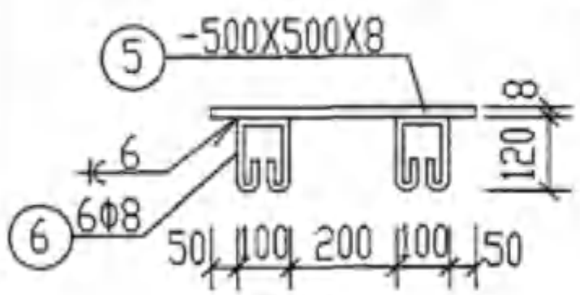

1-1

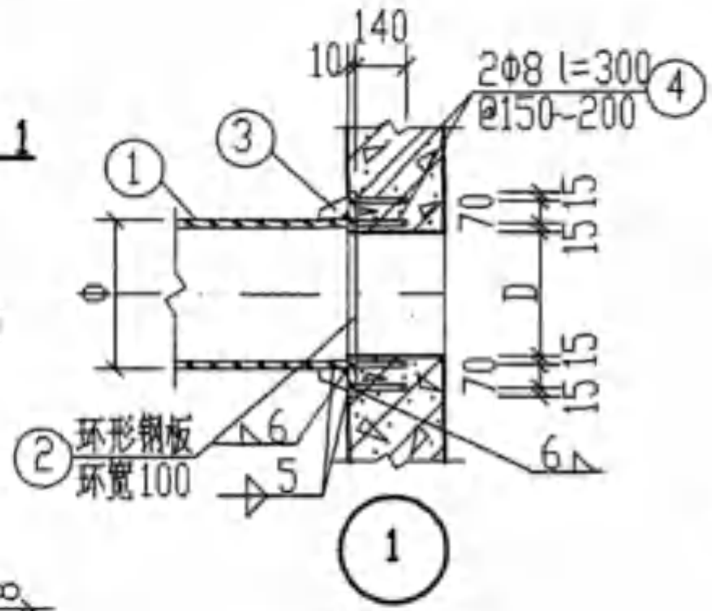

1 （第二方案）

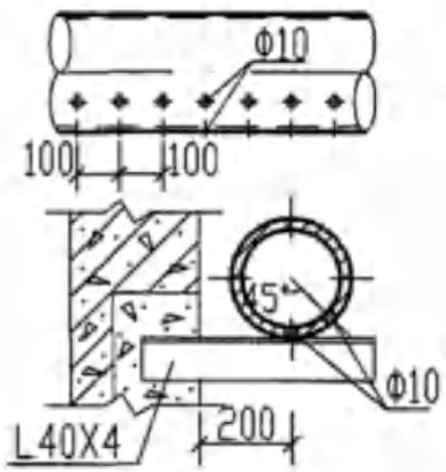

冷却水多孔管大样

配件及预埋件材料表

编号	名称	规格及简图	1型池		2型池		3型池		4型池		5型池		6型池	
			数量	重量	数量	重量	数量	重量	数量	重量	数量	重量	数量	重量
1	二次蒸发筒	见图	1个	62.39	1个	62.39	1个	90.12	1个	118.13	1个	118.13	1个	118.13
2	环形钢板	见图	1块	7.39	1块	7.39	1块	9.86	1块	12.32	1块	12.32	1块	12.32
3	加强肋板（钢板）	100 (δ=10) 20 75 10	4块	1.48	4块	1.48	4块	1.48	4块	1.48	4块	1.48	4块	1.48
4	锚固钢筋	140 Φ8 110 l=300	13~10根	1.54~1.19	13~10根	1.54~1.19	17~14根	2.01~1.66	21~16根	2.49~1.90	21~16根	2.49~1.90	21~16根	2.49~1.90
5	挡水钢板	见图	1块	15.70	1块	15.70	1块	15.70	1块	15.70	1块	15.70	1块	15.70
6	锚固钢筋	l=490	6根	1.16	6根	1.16	6根	1.16	6根	1.16	6根	1.16	6根	1.16
7	重型铸铁井盖及支座	Φ700 见97S501-1 41~44页	1套	101/98	1套	101/98	1套	101/98	1套	101/98	1套	101/98	1套	101/98

二次蒸发筒及筒座尺寸

名称	1型池	2型池	3型池	4型池	5型池	6型池
Φ	225	225	325	426	426	426
D	200	200	300	400	400	400

说明：

1. 材料表中的重量以kg为单位。
2. 冷却水管管径、管材及支架由设计人选定。
3. 二次蒸发筒用4.5mm厚Q235钢板，E_{43}焊条卷焊而成（或用壁厚不小于4.5mm的成品焊接钢管），内外刷冷底子油一道，耐高温防腐涂料二道。
4. 材料表中二次蒸发筒的材料为第一方案，当采用第二方案时，蒸发筒的材料另行计算。

M-1. 二次蒸发筒接口做法及冷却水多孔管大样图								图集号	04S519
审核	郭奕雄	校对	王龙生	设计	曾令莊			页	274

锅炉排污降温池所需构件一览表

地下水	活荷载	覆土	锅炉排污降温池 池号	锅炉排污降温池 型号	预制盖板 构件号	预制盖板 个数	预制盖板 页次	现浇梁 构件号	现浇梁 个数	现浇梁 页次
无地下水	顶面不过汽车	无覆土	1	GP-1	GB-1 DGB-1 (DGB-1a)	5 1 (1)	245 248 252	——		
			2	GP-2	GB-1 DGB-1 (DGB-1a)	5 1 (1)	245 248 252	——		
			3	GP-3	GB-2 DGB-2 (DGB-2a)	9 1 (1)	245 255 259	XL-1	2	271
			4	GP-4	GB-3 DGB-3 (DGB-3a)	12 1 (1)	245 262 267	XL-2	2	271
			5	GP-5	GB-4 DGB-3 (DGB-3a)	12 1 (1)	245 262 267	XL-3	2	271
			6	GP-6	GB-4 DGB-3 (DGB-3a)	12 1 (1)	245 262 267	XL-3	2	271
	顶面可过汽车	无覆土	1	GP-1Q	GB-5 DGB-4 (DGB-4a)	5 1 (1)	245 248 252	——		
			2	GP-2Q	GB-5 DGB-4 (DGB-4a)	5 1 (1)	245 248 252	——		
			3	GP-3Q	GB-6 DGB-5 (DGB-5a)	9 1 (1)	245 255 259	XL-4	2	271
			4	GP-4Q	GB-7 DGB-6 (DGB-6a)	12 1 (1)	245 262 267	XL-5	2	271
			5	GP-5Q	GB-8 DGB-7 (DGB-7a)	12 1 (1)	245 262 267	XL-6	2	271
			6	GP-6Q	GB-8 DGB-7 (DGB-7a)	12 1 (1)	245 262 267	XL-6	2	271

地下水	活荷载	覆土	锅炉排污降温池 池号	锅炉排污降温池 型号	预制盖板 构件号	预制盖板 个数	预制盖板 页次	现浇梁 构件号	现浇梁 个数	现浇梁 页次
有地下水	顶面不过汽车	无覆土	1	GP-1S	GB-1 DGB-1 (DGB-1a)	5 1 (1)	245 248 252	——		
			2	GP-2S	GB-1 DGB-1 (DGB-1a)	5 1 (1)	245 248 252	——		
			3	GP-3S	GB-2 DGB-2 (DGB-2a)	9 1 (1)	245 255 259	XL-1	2	271
			4	GP-4S	GB-3 DGB-3 (DGB-3a)	12 1 (1)	245 262 267	XL-2	2	271
			5	GP-5S	GB-4 DGB-3 (DGB-3a)	12 1 (1)	245 262 267	XL-3	2	271
			6	GP-6S	GB-4 DGB-3 (DGB-3a)	12 1 (1)	245 262 267	XL-3	2	271
	顶面可过汽车	无覆土	1	GP-1SQ	GB-5 DGB-4 (DGB-4a)	5 1 (1)	245 248 252	——		
			2	GP-2SQ	GB-5 DGB-4 (DGB-4a)	5 1 (1)	245 248 252	——		
			3	GP-3SQ	GB-6 DGB-5 (DGB-5a)	9 1 (1)	245 255 259	XL-4	2	271
			4	GP-4SQ	GB-7 DGB-6 (DGB-6a)	12 1 (1)	245 262 267	XL-5	2	271
			5	GP-5SQ	GB-8 DGB-7 (DGB-7a)	12 1 (1)	245 262 267	XL-6	2	271
			6	GP-6SQ	GB-8 DGB-7 (DGB-7a)	12 1 (1)	245 262 267	XL-6	2	271

注：括号中所示构件及数量用于二次蒸发筒从侧壁引出时。

钢筋混凝土锅炉排污降温池主要材料汇总表

地下水	活荷载	覆土	钢筋混凝土锅炉排污降温池		C10混凝土垫层	池壁及池底				预制盖板				现浇梁				抹面（水泥砂浆厚20）	
						混凝土		钢筋		混凝土		钢筋		混凝土		钢筋			
			池号	型号	(m^3)	强度等级	体积(m^3)	种类	重量(kg)	强度等级	体积(m^3)	种类	重量(kg)	强度等级	体积(m^3)	种类	重量(kg)	配合比	面积(m^2)
无地下水	顶面不过汽车	无覆土	1	GP-1	0.78	C25	5.77 ~7.51	HRB335 (Φ)	982 ~1191	C25	0.789 (0.794)	HPB235 (Φ) HRB335 (Φ)	30(25) 48(49)	C25	—	—	—	1:2	4.70
			2	GP-2	0.78		6.73 ~8.47	HRB335 (Φ)	1094 ~1304		0.789 (0.794)	HPB235 (Φ) HRB335 (Φ)	30(25) 48(49)		—	—	—		4.70
			3	GP-3	1.02		9.49 ~11.46	HRB335 (Φ)	1465 ~1724		0.981 (0.991)	HPB235 (Φ) HRB335 (Φ)	42(32) 71(66)		0.18	HPB235 (Φ) HRB335 (Φ)	8 14		6.55
			4	GP-4	1.34		10.96 ~13.16	HRB335 (Φ)	1739 ~2036		1.392 (1.411)	HPB235 (Φ) HRB335 (Φ)	50(38) 89(84)		0.28	HPB235 (Φ) HRB335 (Φ)	12 22		9.00
			5	GP-5	1.73		13.24 ~15.86	HRB335 (Φ)	2075 ~2426		1.824 (1.843)	HPB235 (Φ) HRB335 (Φ)	50(38) 101(96)		0.32	HPB235 (Φ) HRB335 (Φ)	12 24		12.60
			6	GP-6	1.73		14.58 ~17.57	HRB335 (Φ)	2240 ~2622		1.824 (1.843)	HPB235 (Φ) HRB335 (Φ)	50(38) 101(96)		0.32	HPB235 (Φ) HRB335 (Φ)	12 24		12.60
	顶面可过汽车	无覆土	1	GP-1Q	0.78	C25	5.69 ~7.42	HRB335 (Φ)	1048 ~1332	C25	1.052 (1.058)	HPB235 (Φ) HRB335 (Φ)	32(26) 131(127)	C25	—	—	—	1:2	4.70
			2	GP-2Q	0.78		6.65 ~8.38	HRB335 (Φ)	1181 ~1463		1.052 (1.058)	HPB235 (Φ) HRB335 (Φ)	32(26) 131(127)		—	—	—		4.70
			3	GP-3Q	1.02		9.42 ~11.39	HRB335 (Φ)	1628 ~1910		1.313 (1.327)	HPB235 (Φ) HRB335 (Φ)	44(33) 144(137)		0.24	HPB235 (Φ) HRB335 (Φ)	10 34		6.55
			4	GP-4Q	1.34		10.89 ~13.08	HRB335 (Φ)	1922 ~2285		1.844 (1.869)	HPB235 (Φ) HRB335 (Φ)	51(39) 204(211)		0.36	HPB235 (Φ) HRB335 (Φ)	14 56		9.00
			5	GP-5Q	1.82		16.13 ~19.37	HRB335 (Φ)	2659 ~3129		3.028 (3.060)	HPB235 (Φ) HRB335 (Φ)	53(40) 285(288)		0.40	HPB235 (Φ) HRB335 (Φ)	14 56		13.30
			6	GP-6Q	1.82		17.73 ~21.44	HRB335 (Φ)	2889 ~3435		3.028 (3.060)	HPB235 (Φ) HRB335 (Φ)	53(40) 285(288)		0.40	HPB235 (Φ) HRB335 (Φ)	14 56		13.30

注：1. 括号内数字用于二次蒸发筒从侧壁引出时。
2. 抹面为预制盖板顶面的材料用量。

钢筋混凝土锅炉排污降温池主要材料汇总表（一）

图集号 04S519

审核 郭奕雄 校对 王龙生 设计 曾令莊

页 276

钢筋混凝土锅炉排污降温池主要材料汇总表

地下水	活荷载	覆土	钢筋混凝土锅炉排污降温池		C10混凝土垫层	池壁及池底				预制盖板				现浇梁				抹面（水泥砂浆厚20）	
						混凝土		钢筋		混凝土		钢筋		混凝土		钢筋			
			池号	型号	(m^3)	强度等级	体积(m^3)	种类	重量(kg)	强度等级	体积(m^3)	种类	重量(kg)	强度等级	体积(m^3)	种类	重量(kg)	配合比	面积(m^2)
有地下水	顶面不过汽车	无覆土	1	GP-1S	0.78	C25	5.77 ~7.51	HRB335 (Φ)	1104 ~1375	C25	0.789 (0.794)	HPB235 (Φ) HRB335 (Φ)	30(25) 48(49)	C25	—	—	—	1:2	4.70
			2	GP-2S	0.78		6.73 ~8.47	HRB335 (Φ)	1245 ~1517		0.789 (0.794)	HPB235 (Φ) HRB335 (Φ)	30(25) 48(49)		—	—	—		4.70
			3	GP-3S	1.02		9.49 ~11.46	HRB335 (Φ)	1687 ~2013		0.981 (0.991)	HPB235 (Φ) HRB335 (Φ)	42(32) 71(66)		0.18	HPB235 (Φ) HRB335 (Φ)	8 14		6.55
			4	GP-4S	1.34		10.96 ~13.16	HRB335 (Φ)	1989 ~2362		1.392 (1.411)	HPB235 (Φ) HRB335 (Φ)	50(38) 89(84)		0.28	HPB235 (Φ) HRB335 (Φ)	12 22		9.00
			5	GP-5S	1.73		13.24 ~15.86	HRB335 (Φ)	2631 ~3115		1.824 (1.843)	HPB235 (Φ) HRB335 (Φ)	50(38) 101(96)		0.32	HPB235 (Φ) HRB335 (Φ)	12 24		12.60
			6	GP-6S	1.73		14.58 ~17.57	HRB335 (Φ)	2873 ~3395		1.824 (1.843)	HPB235 (Φ) HRB335 (Φ)	50(38) 101(96)		0.32	HPB235 (Φ) HRB335 (Φ)	12 24		12.60
	顶面可过汽车	无覆土	1	GP-1SQ	0.78	C25	5.69 ~7.42	HRB335 (Φ)	1187 ~1507	C25	1.052 (1.058)	HPB235 (Φ) HRB335 (Φ)	32(26) 131(127)	C25	—	—	—	1:2	4.70
			2	GP-2SQ	0.78		6.65 ~8.38	HRB335 (Φ)	1349 ~1646		1.052 (1.058)	HPB235 (Φ) HRB335 (Φ)	32(26) 131(127)		—	—	—		4.70
			3	GP-3SQ	1.02		9.42 ~11.39	HRB335 (Φ)	1862 ~2219		1.313 (1.327)	HPB235 (Φ) HRB335 (Φ)	44(33) 144(137)		0.24	HPB235 (Φ) HRB335 (Φ)	10 34		6.55
			4	GP-4SQ	1.34		10.89 ~13.08	HRB335 (Φ)	2181 ~2596		1.844 (1.869)	HPB235 (Φ) HRB335 (Φ)	51(39) 204(211)		0.36	HPB235 (Φ) HRB335 (Φ)	14 56		9.00
			5	GP-5SQ	1.82		16.13 ~19.37	HRB335 (Φ)	3222 ~3782		3.028 (3.060)	HPB235 (Φ) HRB335 (Φ)	53(40) 285(288)		0.40	HPB235 (Φ) HRB335 (Φ)	14 56		13.30
			6	GP-6SQ	1.82		17.73 ~21.44	HRB335 (Φ)	3500 ~4144		3.028 (3.060)	HPB235 (Φ) HRB335 (Φ)	53(40) 285(288)		0.40	HPB235 (Φ) HRB335 (Φ)	14 56		13.30

注：1. 括号内数字用于二次蒸发筒从侧壁引出时。
2. 抹面为预制盖板顶面的材料用量。

钢筋混凝土锅炉排污降温池主要材料汇总表(二)								图集号	04S519
审核	郭奕雄	校对	王龙生	设计	曾令莊			页	277

钢筋混凝土锅炉排污降温池主要材料汇总表

地下水	活荷载	覆土	钢筋混凝土锅炉排污降温池		二次蒸发筒		环形钢板		冷却水多孔管		挡水钢板		井盖及支座	
			池号	型号	规格	数量(米)	规格	重量(kg)	规格	数量(米)	规格	重量(kg)	型号(铸铁)	数量(套)
无地下水	顶面不过汽车	无覆土	1	GP-1	Φ225	3～5	r_1=100 r_2=200 δ=10	7.39	DN25	3	-500X500X8	15.70	Φ700 轻型	1
			2	GP-2	Φ225	3～5	r_1=100 r_2=200 δ=10	7.39	DN25	3	-500X500X8	15.70	Φ700 轻型	1
			3	GP-3	Φ325	3～5	r_1=150 r_2=250 δ=10	9.86	DN32	3	-500X500X8	15.70	Φ700 轻型	1
			4	GP-4	Φ426	3～5	r_1=200 r_2=300 δ=10	12.32	DN32	3	-500X500X8	15.70	Φ700 轻型	1
			5	GP-5	Φ426	3～5	r_1=200 r_2=300 δ=10	12.32	DN40	3	-500X500X8	15.70	Φ700 轻型	1
			6	GP-6	Φ426	3～5	r_1=200 r_2=300 δ=10	12.32	DN40	3	-500X500X8	15.70	Φ700 轻型	1
	顶面可过汽车	无覆土	1	GP-1Q	Φ225	3～5	r_1=100 r_2=200 δ=10	7.39	DN25	3	-500X500X8	15.70	Φ700 重型	1
			2	GP-2Q	Φ225	3～5	r_1=100 r_2=200 δ=10	7.39	DN25	3	-500X500X8	15.70	Φ700 重型	1
			3	GP-3Q	Φ325	3～5	r_1=150 r_2=250 δ=10	9.86	DN32	3	-500X500X8	15.70	Φ700 重型	1
			4	GP-4Q	Φ426	3～5	r_1=200 r_2=300 δ=10	12.32	DN32	3	-500X500X8	15.70	Φ700 重型	1
			5	GP-5Q	Φ426	3～5	r_1=200 r_2=300 δ=10	12.32	DN40	3	-500X500X8	15.70	Φ700 重型	1
			6	GP-6Q	Φ426	3～5	r_1=200 r_2=300 δ=10	12.32	DN40	3	-500X500X8	15.70	Φ700 重型	1

注：表中 r_1、r_2 分别为环形钢板的内半径和外半径，
δ 为环形钢板的厚度。

钢筋混凝土锅炉排污降温池主要材料汇总表

地下水	活荷载	覆土	钢筋混凝土锅炉排污降温池		二次蒸发筒		环形钢板		冷却水多孔管		挡水钢板		井盖及支座	
			池号	型号	规格	数量(米)	规格	重量(kg)	规格	数量(米)	规格	重量(kg)	型号(铸铁)	数量(套)
有地下水	顶面不过汽车	无覆土	1	GP-1S	Φ225	3～5	r_1=100 r_2=200 δ=10	7.39	DN25	3	-500X500X8	15.70	Φ700 轻型	1
			2	GP-2S	Φ225	3～5	r_1=100 r_2=200 δ=10	7.39	DN25	3	-500X500X8	15.70	Φ700 轻型	1
			3	GP-3S	Φ325	3～5	r_1=150 r_2=250 δ=10	9.86	DN32	3	-500X500X8	15.70	Φ700 轻型	1
			4	GP-4S	Φ426	3～5	r_1=200 r_2=300 δ=10	12.32	DN32	3	-500X500X8	15.70	Φ700 轻型	1
			5	GP-5S	Φ426	3～5	r_1=200 r_2=300 δ=10	12.32	DN40	3	-500X500X8	15.70	Φ700 轻型	1
			6	GP-6S	Φ426	3～5	r_1=200 r_2=300 δ=10	12.32	DN40	3	-500X500X8	15.70	Φ700 轻型	1
	顶面可过汽车	无覆土	1	GP-1SQ	Φ225	3～5	r_1=100 r_2=200 δ=10	7.39	DN25	3	-500X500X8	15.70	Φ700 重型	1
			2	GP-2SQ	Φ225	3～5	r_1=100 r_2=200 δ=10	7.39	DN25	3	-500X500X8	15.70	Φ700 重型	1
			3	GP-3SQ	Φ325	3～5	r_1=150 r_2=250 δ=10	9.86	DN32	3	-500X500X8	15.70	Φ700 重型	1
			4	GP-4SQ	Φ426	3～5	r_1=200 r_2=300 δ=10	12.32	DN32	3	-500X500X8	15.70	Φ700 重型	1
			5	GP-5SQ	Φ426	3～5	r_1=200 r_2=300 δ=10	12.32	DN40	3	-500X500X8	15.70	Φ700 重型	1
			6	GP-6SQ	Φ426	3～5	r_1=200 r_2=300 δ=10	12.32	DN40	3	-500X500X8	15.70	Φ700 重型	1

注：表中r_1、r_2分别为环形钢板的内半径和外半径，
δ为环形钢板的厚度。

钢筋混凝土锅炉排污降温池主要材料汇总表(四)

审核	郭奕雄	校对	王龙生	设计	曾令莊	图集号	04S519
						页	279

主编单位、参编单位、联系人及电话

主编单位	中国航天建筑设计研究院（集团）	林慧芝	010-68749641

主管单位、联系人及电话

中国建筑标准设计研究院	贾苇　李岗	010-68393573